Seul un personnel compétent est habilité à effectuer l'installation.
Toutes les étapes de travail doivent être effectuées et contrôlées dans l'ordre et intégralement.

A partir d'une altitude d'utilisation supérieure à 2000 m, il faut s'attendre à une réduction de puissance.

L'appareil déballé présente des arêtes vives.

Afin de réduire le risque de blessure, il est recommandé de porter des gants.

Soulever avec précaution l'appareil de la boîte. Pour ce faire, l'appareil doit être soulevé uniquement au niveau des poignées latérales. Dans le cas contraire, certains composants de l'appareil risquent d'être écrasés. Cet appareil ne doit en aucun cas être transporté à l'envers.

Domaine de validité

La présente notice d'installation s'applique à :

Désignation du modèle	Type	Type de construction
CombiSteamer V6000 45F	CS6T-23033, CS6T-23045	60-450

Indications générales

En cas d'encastrement dans un matériau inflammable, il est impératif de respecter les directives et les normes relatives aux installations à basse tension et à la protection contre les incendies.
Afin de garantir une bonne aération, les dimensions de la niche et de la fente indiquées ci-après doivent impérativement être respectées.

Plaque signalétique

Ouvrir la porte de l'appareil. La plaque signalétique se trouve à gauche sur le protège-arête (voir illustration).

Etiquette de raccordement

L'étiquette de raccordement se trouve sur le câble de raccordement.

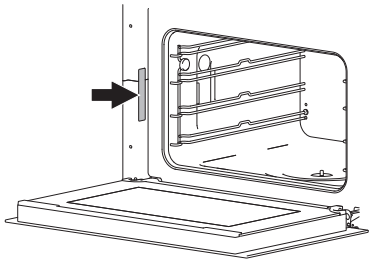

Raccordements électriques

Les raccordements électriques doivent être effectués par un personnel compétent, conformément aux directives et aux normes relatives aux installations à basse tension et aux dispositions des compagnies d'électricité locales.

Un appareil prêt à être branché ne peut être raccordé qu'à une prise de courant de sécurité installée conformément aux prescriptions. Dans les installations domestiques, il faut prévoir un dispositif de séparation du réseau sur tous les pôles avec une ouverture de contact de 3 mm. Les interrupteurs, les dispositifs de connexion, les automates LS et les fusibles qui sont librement accessibles après l'installation de l'appareil et qui commutent tous les conducteurs polaires sont considérés comme des sectionneurs autorisés. Une mise à la terre impeccable et des conducteurs neutres et de protection posés séparément garantissent un fonctionnement sûr et sans perturbations. Après le montage, il ne doit pas être possible de toucher les pièces sous tension et les câbles isolés. Vérifier les anciennes installations.

► Consulter la plaque signalétique pour déterminer la tension de réseau, le type de courant et la protection par fusible requis.

Avant de raccorder l'appareil, veuillez vous assurer que l'installation est adaptée aux appareils dont le courant nominal dépasse 13 A. En cas de doute, veuillez contacter un électricien agréé.

Câble de raccordement

Câble d'alimentation monophasé sans fiche

Valable pour: AU, GB, HK, IE, NZ, SG

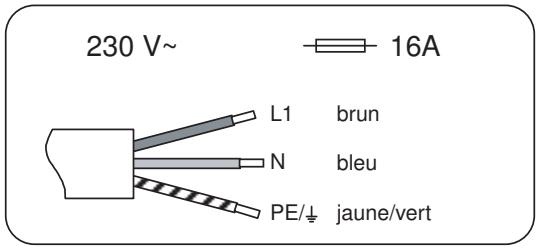

Câble d'alimentation avec fiche

Valable pour: EU, CN, IL, LB, RU, TR, UA

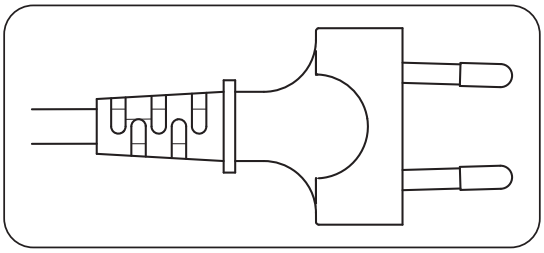

Installation

Schéma d'encombrement

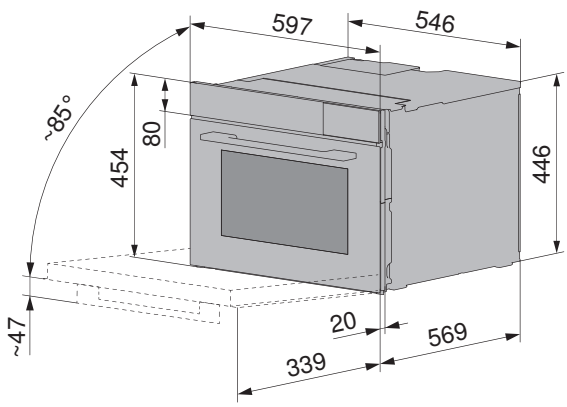

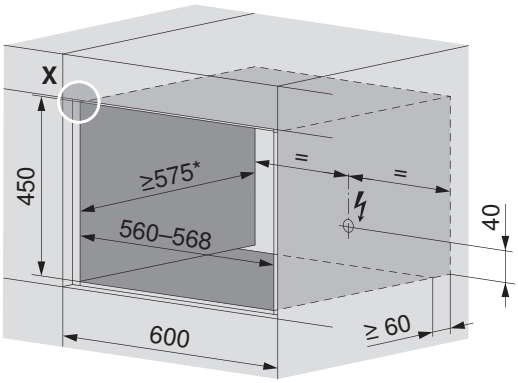

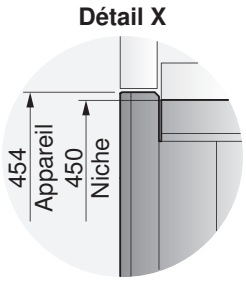

* voir combinaisons encastrées

Espace nécessaire

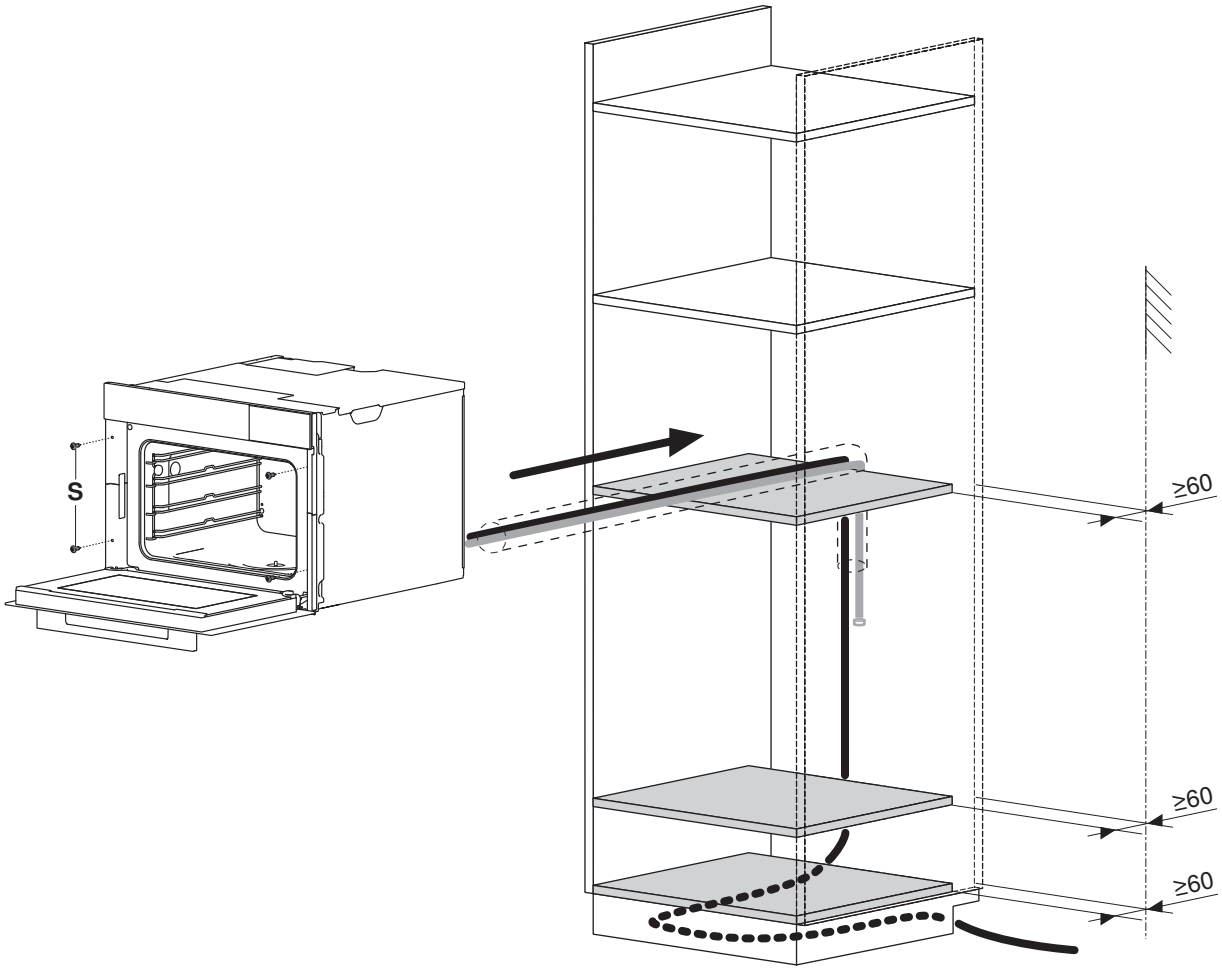

Combinaisons encastrées

Si la profondeur d'encastrement est inférieure à 575 mm, nous recommandons d'installer l'appareil en dessous d'autres appareils pour des raisons d’encombrement.
En cas d'encastrement avec un deuxième appareil dans une niche commune, utiliser le kit d'équerres 60W pour le support de l'appareil situé en haut.

Sous le deuxième appareil

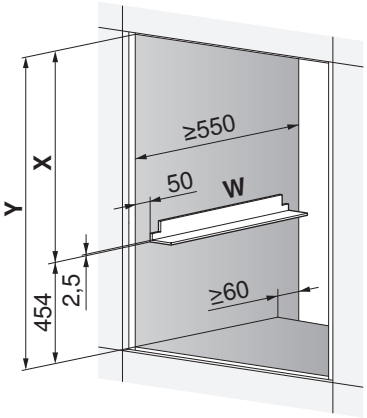

Au-dessus du deuxième appareil

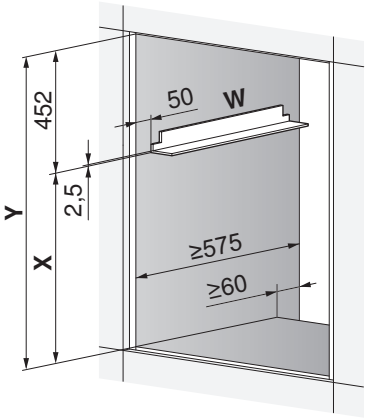

Au-dessus du tiroir chauffant

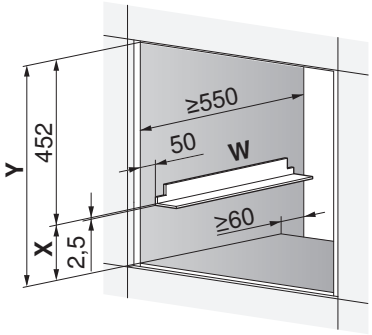

X = hauteur du deuxième appareil **Y** = hauteur de la niche

Montage

1. Contrôler à l'aide du niveau à bulle que la surface de montage est parfaitement horizontale.
2. Placer l'appareil devant la niche et brancher le câble de raccordement conformément au schéma de raccordement.
3. Raccorder le tuyau blindé et le tuyau d'écoulement du côté de l'appareil.
4. Faire passer le tuyau d'écoulement autour du raccord à visser pour le raccordement d'eau fixe, conformément au dessin de gauche ci-dessous.
5. Coller le support de câble **K** sur la face inférieure (pas sur la paroi arrière) et fixer le tuyau d'écoulement sur le support de câble.
6. Pousser soigneusement l'appareil dans la niche, à fleur de meuble, en veillant à ce que le câble de raccordement et les tuyaux ne soient pas pliés ou coincés. Les tuyaux pliés doivent être remplacés. Resserrer les tuyaux en permanence.
7. Ouvrir la porte de l'appareil et fixer l'appareil latéralement par l'avant avec les 4 vis **S** jointes.
8. Vérifier l'orientation de l'appareil, le décor ne doit pas frôler.

Le tuyau d’écoulement doit passer autour du raccord à vis du raccordement d'eau fixe (voir les images ci-dessous).

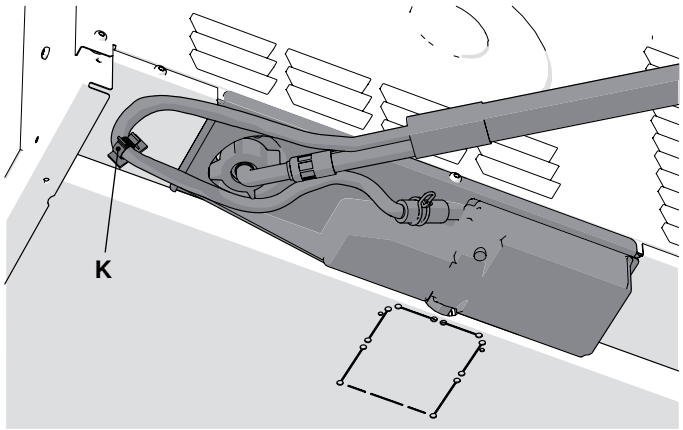

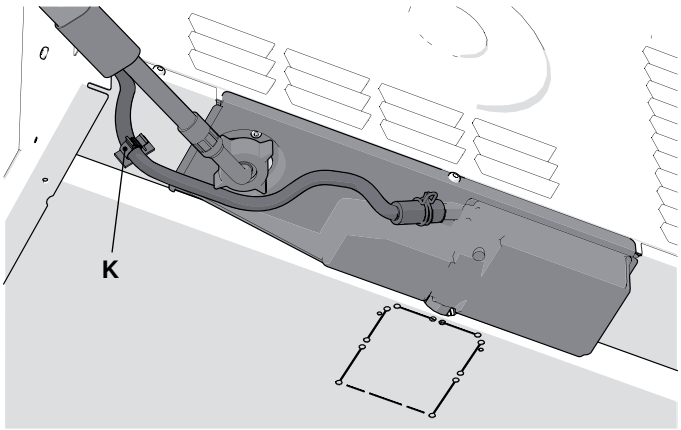

Contrôle visuel des fuites d'eau

1. Sortir la porte de l'appareil de ses charnières et, à l'aide d'une lampe de poche, effectuer un contrôle visuel à travers les lamelles d'aération de la gouttière de condensat vers l'arrière « au milieu à droite » entre le dessous de l'appareil et le meuble.
2. S’il n’est toujours pas possible de contrôler la zone vue par un contrôle visuel, il faut démonter la gouttière de condensat en desserrant les deux vis Torx, ce qui permet d’assurer un bon champ de vision.

Raccordements sanitaires

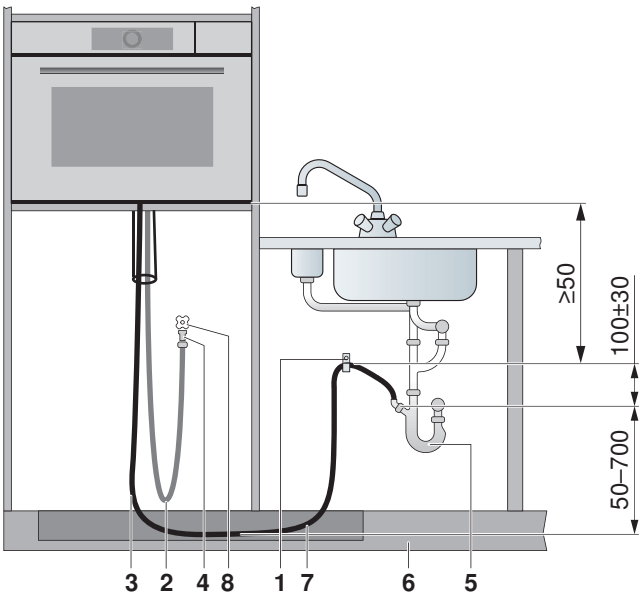

1 collier de serrage

2 Tuyau blindé alimentation 2 m, G ¾"

3 Tuyau d'écoulement 3 m, raccord diamètre intérieur 22 mm

4 clapets anti-retour

Installation sur site:

5 Siphon

6 Cache-socle

7 Tuyau guidé dans le socle

8 Raccord d'eau froide avec robinet d'arrêt

Écoulement d'eau

- Longueur du tuyau d'écoulement : 3 m. Si nécessaire, il est possible de commander en option un tuyau d'écoulement (n° d'art. 1012933) de 5 m de long.

Le tuyau d'écoulement monté ne doit être ni rallongé ni raccourci. La pente entre le fond de l'appareil et le siphon doit être d'au moins 50 mm. Posez le tuyau d'écoulement sans pliage, pression ni traction.

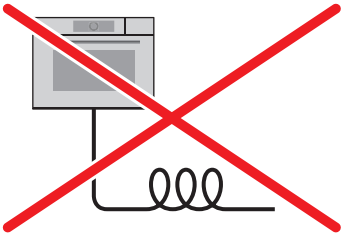

Raccordement de l'écoulement

1. Monter le collier de serrage **1**.
2. Retirer le bouchon et le clapet de retenue **2** au niveau du siphon.
3. Nettoyer le siphon.
4. Fixer le tuyau d'écoulement dans le collier de serrage.
5. Poser le tuyau d'écoulement sans le plier.
6. Raccorder le tuyau d'écoulement au siphon.

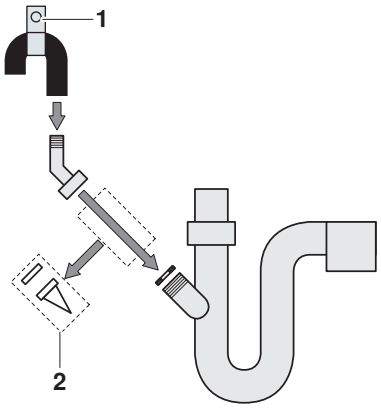

Raccordement de l’écoulement sur un lave-vaisselle installé

1. Monter le collier de serrage **1**.
2. Retirer le tuyau allant au lave-vaisselle au niveau du siphon.
3. Retirer le raccord, le bouchon et le clapet de retenue **2**.
4. Nettoyer le siphon.
5. Raccorder le double raccord **3** au siphon.
   – **Attention:** le double raccord n’est **PAS** fourni.
6. Raccorder le tuyau allant au lave-vaisselle au double raccord.
7. Fixer le tuyau d’écoulement dans le collier de serrage.
8. Poser le tuyau d’écoulement sans le plier.
9. Raccorder le tuyau d’écoulement au double raccord.

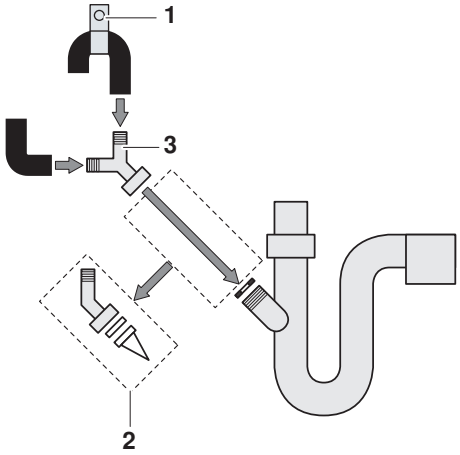

Raccordement d’eau froide

- Pression de service: 0,1-1,0 MPa (1-10 bar)
- Utilisation possible uniquement si la dureté de l'eau est > 3° fran. Dureté (> 1,7° all.).
- Longueur du tuyau blindé: 2 m

Respecter les prescriptions du service des eaux local. Les tuyaux endommagés doivent être remplacés. Le tuyau d’alimentation ne doit être ni raccourci ni endommagé. En cas d’insuffisance du tuyau d’alimentation flexible, il convient de procéder à une rallonge fixe de l’installation domestique. Le robinet d’arrêt doit rester accessible à tout moment.

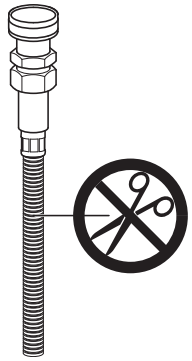

En raison d'une exigence normative, les appareils doivent être raccordés au réseau d'eau potable à l'aide du clapet anti-retour 1278183 fourni avec l'appareil.

Raccorder l'alimentation

1. Nettoyer le bord d'étanchéité du robinet d'arrêt.
2. Raccorder le clapet anti-retour **2** entre le robinet d'arrêt et le tuyau blindé et le serrer.
3. Raccorder le tuyau blindé au clapet anti-retour et le serrer à l'aide d'une pince à tube.
4. Vérifier l'étanchéité.

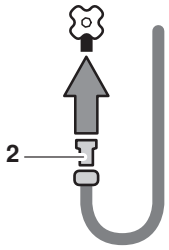

Raccorder l'alimentation en eau au lave-vaisselle, une fois celui-ci est installé

1. Retirer le tuyau menant au lave-vaisselle au niveau du robinet d'arrêt.
2. Nettoyer le bord d'étanchéité du robinet d'arrêt.
3. Raccorder le clapet anti-retour **2** entre le robinet d'arrêt et la pièce en T et le serrer.
4. Raccorder la pièce en T **1**.
   – **Attention:** La pièce en T n'est **PAS** comprise dans la livraison.
5. Raccorder le tuyau blindé à la pièce en T et le serrer avec une pince à tube.
6. Raccorder le tuyau du lave-vaisselle à la pièce en T et le serrer avec une pince à tube.
7. Vérifier l'étanchéité.

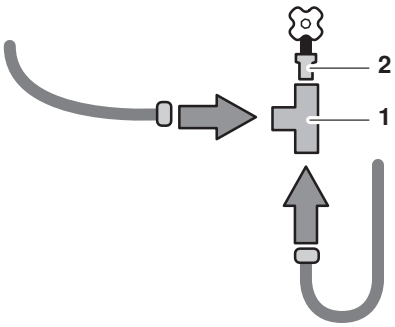

Contrôle de l'installation et première mise en service

1. Retirer les accessoires de l'espace de cuisson.
2. Dans l'espace de cuisson, retirer le film d'étanchéité sur l'écoulement d'eau.
3. Insérer le tamis dans l'espace de cuisson au-dessus de l'écoulement d'eau.
4. Effectuer la première mise en service en suivant les instructions de l'appareil.

Si le message «Contrôler l'arrivée d'eau» apparaît:

- ▶ Vérifier si l'arrivée d'eau est ouverte et si de l'eau est disponible.
- ▶ Si l'arrivée d'eau est ouverte, valider le message en pressant le bouton de réglage.
- ▶ Contrôler que le tuyau métallique flexible n'est pas plié.

Si de l'eau reste dans l'espace de cuisson, si la procédure de pompage se répète plus de 3 fois à intervalles rapprochés, ou si le message «Contrôler l'arrivée d'eau» apparaît:

- ▶ Contrôler que le tuyau d'écoulement n'est pas plié.
- ▶ Placer le tuyau d'écoulement de sorte que le contenu du tuyau ne puisse pas revenir dans l'appareil

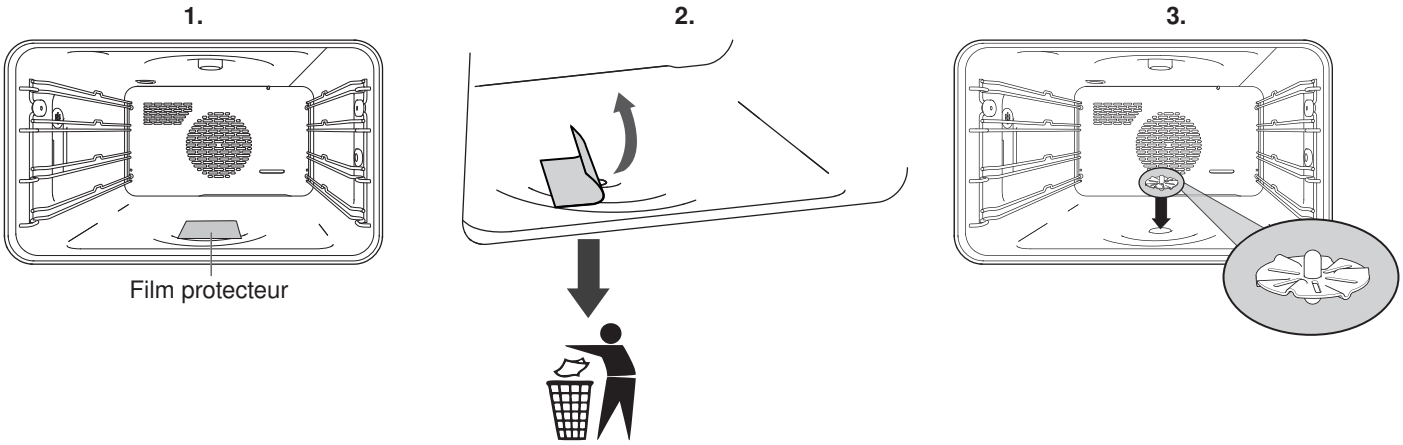

Vidange du système d'eau avant des travaux de maintenance ou un transport

- La vidange automatique du système d'eau vide le système d'eau à 90 % environ.
- Des pièces essentielles du système d'eau ne peuvent pas être vidées si elles ne sont pas sous tension.
- Il est impératif de procéder avec la plus grande prudence lorsque le détartrage a été interrompu et que du détartrant se trouve encore dans le système d'eau.
- ▶ Fermer le robinet d'arrêt.
- ▶ Mettre brièvement l'appareil hors tension. Remettre ensuite sous tension.
- ▶ Attendre que la pompe cesse de pomper.
- ▶ Vider le réservoir d'eau, décrocher le tuyau métallique flexible.

Démontage et transport

- Lors du retrait de l'appareil, tirer les tuyaux depuis l'arrière au fur et à mesure.
- Eviter de contaminer le tuyau métallique flexible avec les eaux usées.
- L'appareil ne doit jamais être incliné à plus de 45°.