Flow 4.4 - 780 - Negro

FRECAN

ES

Ref: 27705

Campana de superficie

Diseño técnico

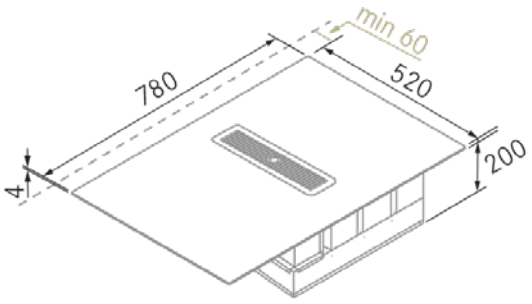

Características

- **Medida:** 780 mm.
- **Acabado:** Cristal Negro
- **Compatibilidad APP y Alexa:** No
- **Compatibilidad con Placas H-Connect:** No
- **Motor:** RF800GP (975 m3/h) Interno
- **Control/Botonera:** Touch Control
- **Mando a distancia:** No
- **Iluminación**
  - **Tipo:** Sin iluminación
  - **Color:** -
  - **Unidades:** -
- **Filtros**
  - **Tipo:** Textil en V para Flow 4.4.
  - **Unidades:** 1
- **Velocidades:** 9 Velocidades
- **Recirculación:** Incluida
- **Tipo de aspiración:** Aspiración superficie
- **Parada Diferida:** Si
- **Easy Clean:** No
- **AC System:** No
- **Airsoft:** No
- **Avisador de saturación de filtros:** Si
- **Fabricación a medida:** No
- **Motor exterior:** No

Flow 4.4 - 780 - Negro

FRECAN

ES

Ref: 27705

Campana de superficie

Información Técnica

- **Clase de eficiencia energética**: A
- **Potencia de aspiración mín./int.:** 90/498 m³/h.
- **Presión sonora mín./máx.:** 32/66 (dBA)
- **Potencia sonora min/máx:** 34/69 (dBA)
- **Consumo motor:** 170 W.
- **Consumo medio Anual:** 51 W.
- **Voltaje:** 220/240 V.
- **Frecuencia:** 50 Hz.
- **Diametro Salida aire:** 220x90 mm.
- **Dimensiones del producto empaquetado:** 83 x 31 x 62 cm.
- **Volumen:** 0,159526 M³.
- **Peso del producto empaquetado:** 22,4 Kg.
- **Código EAN:** 8421210268059

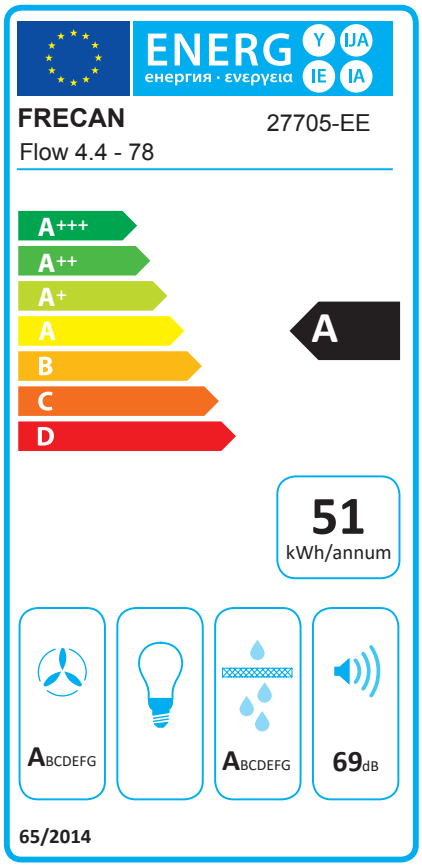

Flow 4.4 - 780 - Noir

FRECAN

FR

Ref: 27705

Hottes Plan de Travail

Dessin technique

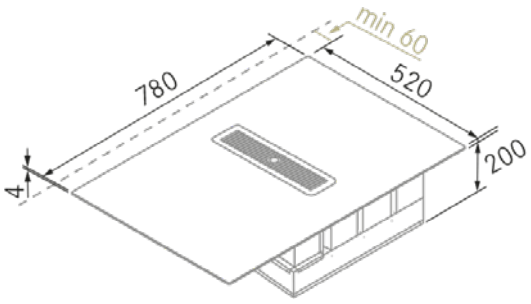

Caractéristiques

- **Dimension:** 780 mm.
- **Finition:** Verre Noir
- **Compatible avec APP et Alexa:** No
- **Compatible avec les plaques H-Connect:** No
- **Moteur:** RF800GP (975 m3/h) Interne
- **Contrôle:** Commande Tactile
- **Telécommande:** No
- **Éclairage**
  - **Type:** Pas d'Éclairage
  - **Couleur:** -
  - **Unités**: -
- **Filtres**
  - **Type**: Textile en V pour le Flow 4.4.
  - **Unités:** 1
- **Vitesses:** 9 Vitesses
- **Recyclage:** Inclus
- **Aspiration Type:** Aspiration Superficielle
- **Arrêt Différé:** Oui
- **Plaque Entretien Facile (Easy Clean):** No
- **Système AC:** No
- **Airsoft:** No
- **Témoin de Saturation Siltres:** Oui
- **Fabrication Sur Mesure:** No
- **Moteurs Externes:** No

Flow 4.4 - 780 - Noir

FRECAN

FR

Ref: 27705

Hottes Plan de Travail

Informations techniques

- **Classe d'Efficacité Énergétique:** A
- **Aspiration puissance min./int.:** 90/498 m³/h.
- **Sonorité pressure min./max.:** 32/66 (dBA)
- **Sonorité puissance min/max:** 34/69 (dBA)
- **Consommation:** 170 W.
- **Consommation annuelle moyenne:** 51 W.
- **Tension:** 220/240 V.
- **Fréquence:** 50 Hz.
- **Conduit de sortie:** 220x90 mm.
- **Dimensions du produit emballé:** 83 x 31 x 62 cm.
- **Poids du produit emballé:** 22,4 Kg.
- **Code EAN:** 8421210268059

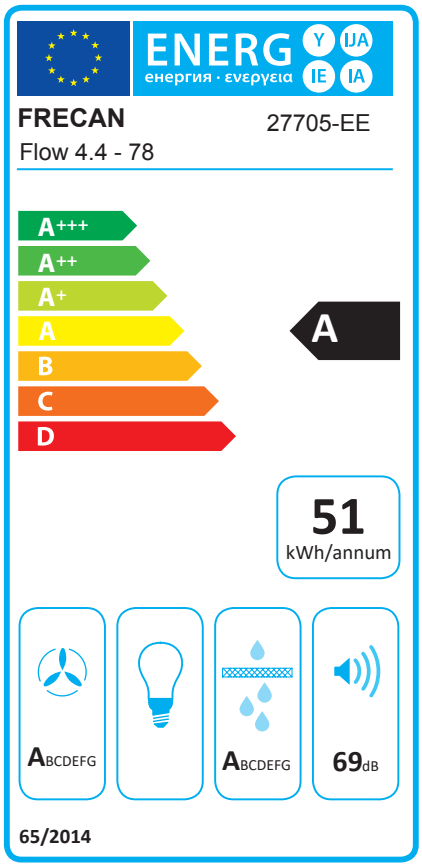

Flow 4.4 - 780 - Black

FRECAN

EN

Ref: 27705
Surface Hoods

Technical design

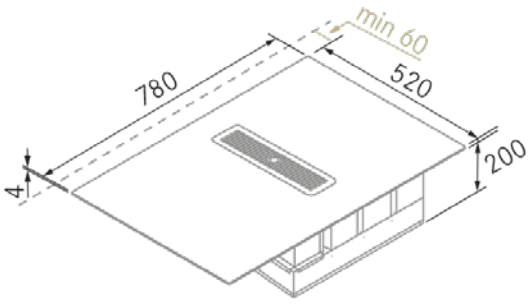

Features

- **Dimensions:** 780 mm.
- **Finish:** Black Glass
- **Compatible with APP and Alexa:** No
- **Compatible with H-Connect hobs**: No
- **Motor:** RF800GP (975 m3/h) Internal
- **Control:** Touch Control
- **Remote Control:** No
- **Lighting**
  - **Type:** No Lighting
  - **Color:** -
  - **Units:** -
- **Filters**
  - **Type:** Textile V-filter for Flow 4.4.
  - **Units:** 1
- **Speeds:** 9 Speeds
- **Recirculation:** Included
- **Aspiration Type:** Surface Aspiration
- **Deferred Stop:** Yes
- **Easy Clean:** No
- **AC System:** No
- **Airsoft:** No
- **Filter Saturation Alarm:** Yes
- **Custom Made:** No
- **External Motor:** No

Flow 4.4 - 780 - Black

FRECAN

EN

Ref: 27705
Surface Hoods

Technical information
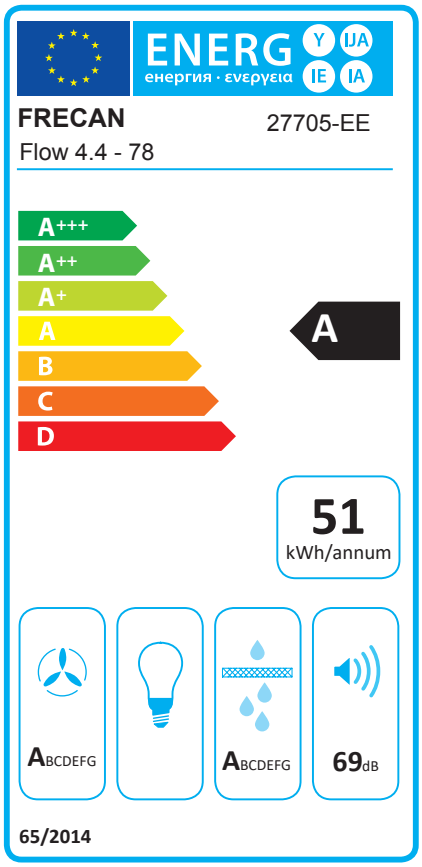
- **Energy Efficiency class**: A
- **Aspiration power min./int.:** 90/498 m³/h.
- **Sonority pressure min./max.:** 32/66 (dBA)
- **Sonority power min/max:** 34/69 (dBA)
- **Consumption:** 170 W.
- **Average annual consumption:** 51 W.
- **Voltage:** 220/240 V.
- **Frequency:** 50 Hz.
- **Air outlet diameter:** 220x90 mm.
- **Packaged product dimensions:** 83 x 31 x 62 cm.
- **Packaged product weight:** 22,4 Kg.
- **EAN Code:** 8421210268059