Hit DripOff - 600 - A.Inox

FRECAN

ES

Ref: 27707

Campana de integración - (entre mueble)

Diseño técnico

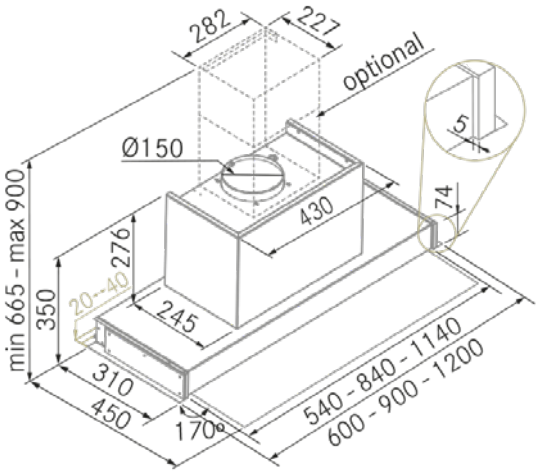

Características

- **Medida:** 600 mm.
- **Acabado:** Acero inoxidable
- **Compatibilidad APP y Alexa:** No
- **Compatibilidad con Placas H-Connect:** No
- **Motor:** VF700GP (670 m3/h)
- **Control/Botonera:** Touch Control
- **Mando a distancia:** No
- **Iluminación**
  - **Tipo:** Tira Led
  - **Color:** Regulable de 3000K a 4000K
  - **Unidades:** 2
- **Filtros**
  - **Tipo:** Prof de laberinto
  - **Unidades:** 2
- **Velocidades:** 3 Velocidades + Booster
- **Recirculación:** Opcional
- **Tipo de aspiración:** Aspiración tradicional
- **Parada Diferida:** Si
- **Easy Clean:** Si
- **AC System:** No
- **Airsoft:** No
- **Avisador de saturación de filtros:** Si
- **Fabricación a medida:** No
- **Motor exterior:** No

Hit DripOff - 600 - A.Inox

FRECAN

ES

Ref: 27707

Campana de integración - (entre mueble)

Información Técnica

- **Clase de eficiencia energética**: B
- **Potencia de aspiración mín./int.:** 236/568 m³/h.
- **Presión sonora mín./máx.:** 35/50 (dBA)
- **Potencia sonora min/máx:** 39/56 (dBA)
- **Consumo motor:** 230 W.
- **Consumo medio Anual:** 51,8 W.
- **Voltaje:** 220/240 V.
- **Frecuencia:** 50 Hz.
- **Diametro Salida aire:** Ø150 mm.
- **Dimensiones del producto empaquetado:** 70 x 41 x 47,5 cm.
- **Volumen:** 0,136325 M³.
- **Peso del producto empaquetado:** 17 Kg.
- **Código EAN:** 8421210269247

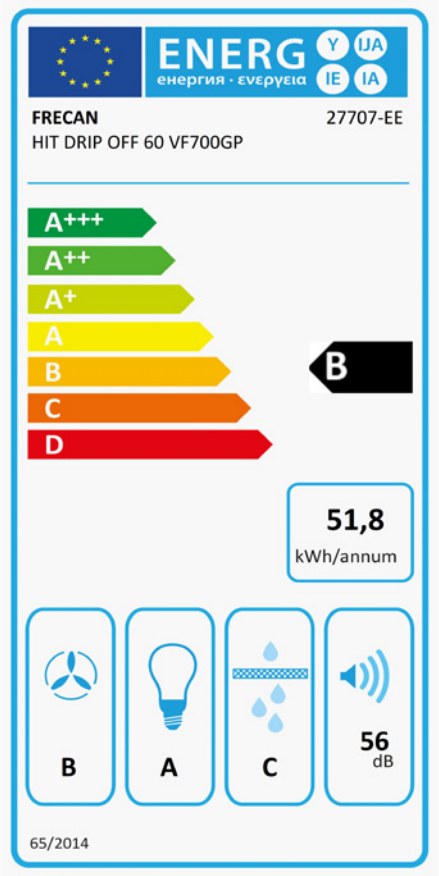

Hit DripOff - 600 - A.Inox

FRECAN

FR

Ref: 27707

Hottes Intégrables (Meuble Haut)

Dessin technique

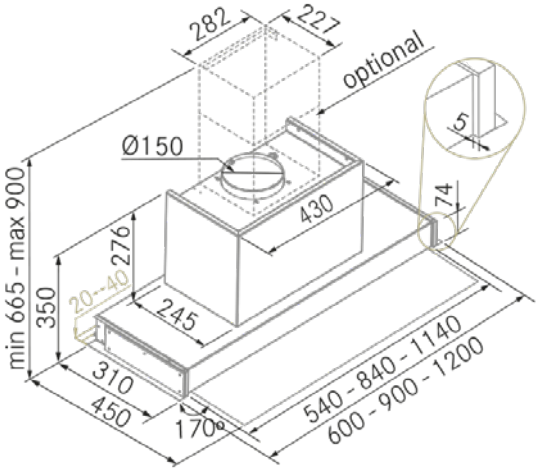

Caractéristiques

- **Dimension:** 600 mm.
- **Finition:** Acier Inoxydable
- **Compatible avec APP et Alexa:** No
- **Compatible avec les plaques H-Connect:** No
- **Moteur:** VF700GP (670 m3/h)
- **Contrôle:** Commande Tactile
- **Telécommande:** No
- **Éclairage**
  - **Type:** Éclairage bande LED
  - **Couleur:** Regulable de 3000K a 4000K
  - **Unités**: 2
- **Filtres**
  - **Type**: Prof Labyrinthe
  - **Unités:** 2
- **Vitesses:** 3 Vitesses + Booster
- **Recyclage:** En Option
- **Aspiration Type:** Aspiration Traditionnelle
- **Arrêt Différé:** Oui
- **Plaque Entretien Facile (Easy Clean):** Oui
- **Système AC:** No
- **Airsoft:** No
- **Témoin de Saturation Siltres:** Oui
- **Fabrication Sur Mesure:** No
- **Moteurs Externes:** No

Hit DripOff - 600 - A.Inox

FRECAN

FR

Ref: 27707

Hottes Intégrables (Meuble Haut)

Informations techniques

- **Classe d'Efficacité Énergétique:** B
- **Aspiration puissance min./int.:** 236/568 m³/h.
- **Sonorité pressure min./max.:** 35/50 (dBA)
- **Sonorité puissance min/max:** 39/56 (dBA)
- **Consommation:** 230 W.
- **Consommation annuelle moyenne:** 51,8 W.
- **Tension:** 220/240 V.
- **Fréquence:** 50 Hz.
- **Conduit de sortie:** Ø150 mm.
- **Dimensions du produit emballé:** 70 x 41 x 47,5 cm.
- **Poids du produit emballé:** 17 Kg.
- **Code EAN:** 8421210269247

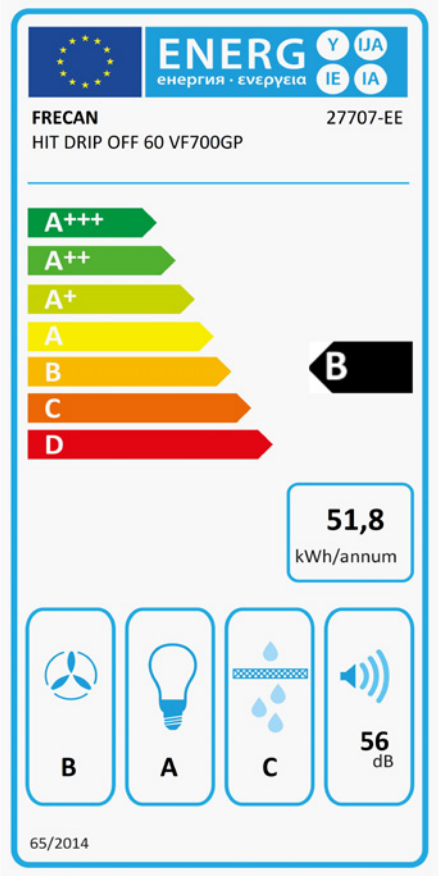

Hit DripOff - 600 - S/S

FRECAN

EN

Ref: 27707

Built-in Hoods (Interfurniture)

Technical design

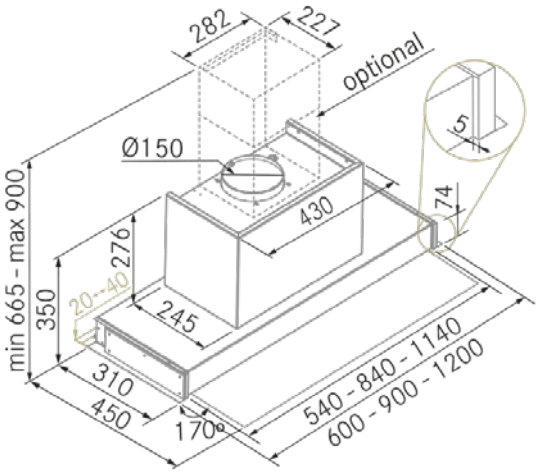

Features

- **Dimensions:** 600 mm.
- **Finish:** Stainless Steel
- **Compatible with APP and Alexa:** No
- **Compatible with H-Connect hobs**: No
- **Motor:** VF700GP (670 m3/h)
- **Control:** Touch Control
- **Remote Control:** No
- **Lighting**
  - **Type:** LED lighting strip
  - **Color:** Adjustable from 3000K to 4000K
  - **Units:** 2
- **Filters**
  - **Type:** Prof Labyrinth Filters
  - **Units:** 2
- **Speeds:** 3 Speeds + Booster
- **Recirculation:** Optional
- **Aspiration Type:** Traditional Aspiration
- **Deferred Stop:** Yes
- **Easy Clean:** Yes
- **AC System:** No
- **Airsoft:** No
- **Filter Saturation Alarm:** Yes
- **Custom Made:** No
- **External Motor:** No

Hit DripOff - 600 - S/S

FRECAN

EN

Ref: 27707

Built-in Hoods (Interfurniture)

Technical information
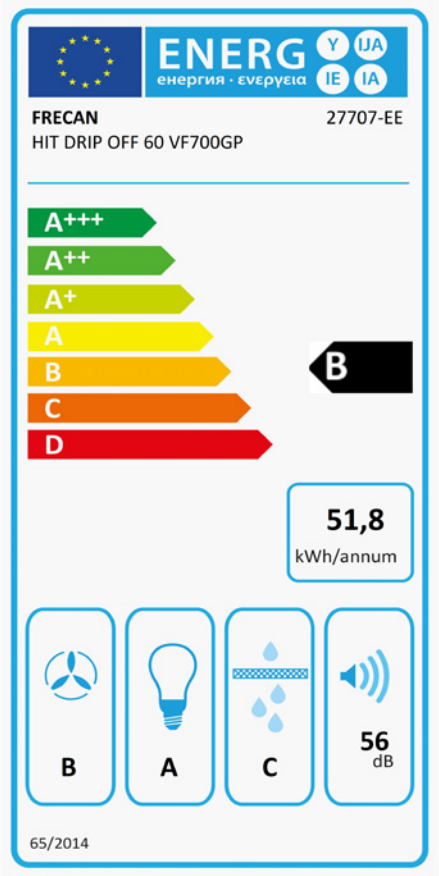
- **Energy Efficiency class**: B
- **Aspiration power min./int.:** 236/568 m³/h.
- **Sonority pressure min./max.:** 35/50 (dBA)
- **Sonority power min/max:** 39/56 (dBA)
- **Consumption:** 230 W.
- **Average annual consumption:** 51,8 W.
- **Voltage:** 220/240 V.
- **Frequency:** 50 Hz.
- **Air outlet diameter:** Ø150 mm.
- **Packaged product dimensions:** 70 x 41 x 47,5 cm.
- **Packaged product weight:** 17 Kg.
- **EAN Code:** 8421210269247