Note DripOff - 800 - A.Inox

FRECAN

ES

Ref: 27845

Campana de integración - (entre mueble)

Diseño técnico

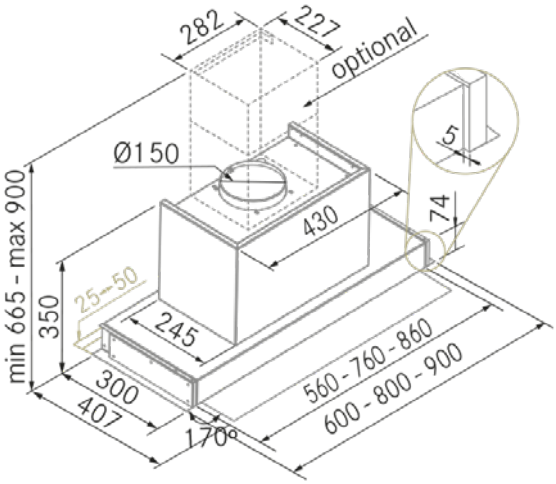

Características

- **Medida:** 800 mm.
- **Acabado:** Acero inoxidable
- **Compatibilidad APP y Alexa:** No
- **Compatibilidad con Placas H-Connect:** Si
- **Motor:** VF700GP (670 m3/h)
- **Control/Botonera:** Electrónica
- **Mando a distancia:** Si
- **Iluminación**
  - **Tipo:** Focos Led rectangulares
  - **Color:** Regulable de 3000K a 4000K
  - **Unidades:** 2
- **Filtros**
  - **Tipo:** Acero inoxidable
  - **Unidades:** 2
- **Velocidades:** 3 Velocidades + Booster
- **Recirculación:** Opcional
- **Tipo de aspiración:** Aspiración tradicional
- **Parada Diferida:** Si
- **Easy Clean:** No
- **AC System:** No
- **Airsoft:** No
- **Avisador de saturación de filtros:** Si
- **Fabricación a medida:** No
- **Motor exterior:** No

Note DripOff - 800 - A.Inox

FRECAN

ES

Ref: 27845

Campana de integración - (entre mueble)

Información Técnica

- **Clase de eficiencia energética**: A
- **Potencia de aspiración mín./int.:** 255/649 m³/h.
- **Presión sonora mín./máx.:** 38/51 (dBA)
- **Potencia sonora min/máx:** 42/56 (dBA)
- **Consumo motor:** 230 W.
- **Consumo medio Anual:** 46,6 W.
- **Voltaje:** 220/240 V.
- **Frecuencia:** 50 Hz.
- **Diametro Salida aire:** Ø150 mm.
- **Dimensiones del producto empaquetado:** 90 x 41 x 47,5 cm.
- **Volumen:** 0,175275 M³.
- **Peso del producto empaquetado:** 19,6 Kg.
- **Código EAN:** 8421210275453

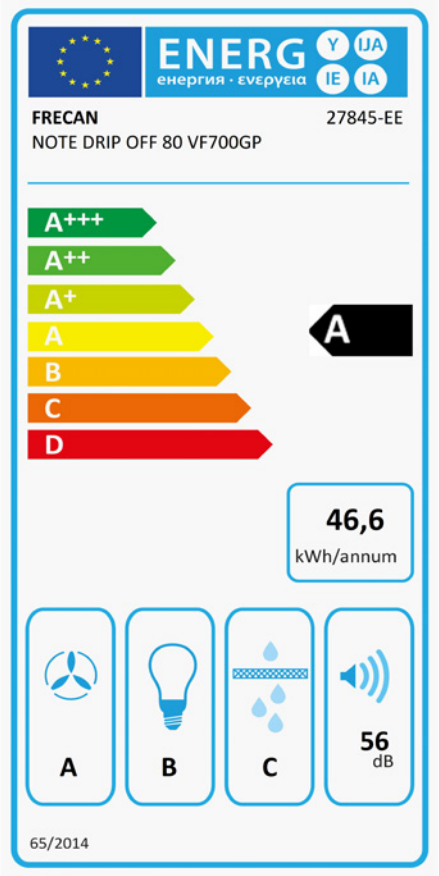

Note DripOff - 800 - A.Inox

FRECAN

FR

Ref: 27845

Hottes Intégrables (Meuble Haut)

Dessin technique

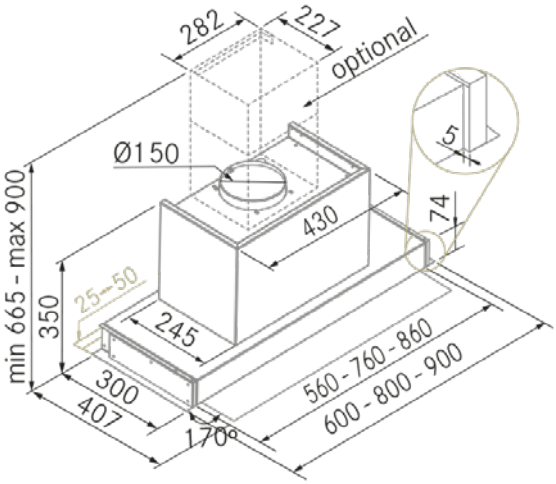

Caractéristiques

- **Dimension:** 800 mm.
- **Finition:** Acier Inoxydable
- **Compatible avec APP et Alexa:** No
- **Compatible avec les plaques H-Connect:** Oui
- **Moteur:** VF700GP (670 m3/h)
- **Contrôle:** Contrôle Électronique
- **Telécommande:** Oui
- **Éclairage**
  - **Type:** Spots Led rectangulaires
  - **Couleur:** Regulable de 3000K a 4000K
  - **Unités**: 2
- **Filtres**
  - **Type**: Acier Inoxydable
  - **Unités:** 2
- **Vitesses:** 3 Vitesses + Booster
- **Recyclage:** En Option
- **Aspiration Type:** Aspiration Traditionnelle
- **Arrêt Différé:** Oui
- **Plaque Entretien Facile (Easy Clean):** No
- **Système AC:** No
- **Airsoft:** No
- **Témoin de Saturation Siltres:** Oui
- **Fabrication Sur Mesure:** No
- **Moteurs Externes:** No

Note DripOff - 800 - A.Inox

FRECAN

FR

Ref: 27845

Hottes Intégrables (Meuble Haut)

Informations techniques

- **Classe d'Efficacité Énergétique:** A
- **Aspiration puissance min./int.:** 255/649 m³/h.
- **Sonorité pressure min./max.:** 38/51 (dBA)
- **Sonorité puissance min/max:** 42/56 (dBA)
- **Consommation:** 230 W.
- **Consommation annuelle moyenne:** 46,6 W.
- **Tension:** 220/240 V.
- **Fréquence:** 50 Hz.
- **Conduit de sortie:** Ø150 mm.
- **Dimensions du produit emballé:** 90 x 41 x 47,5 cm.
- **Poids du produit emballé:** 19,6 Kg.
- **Code EAN:** 8421210275453

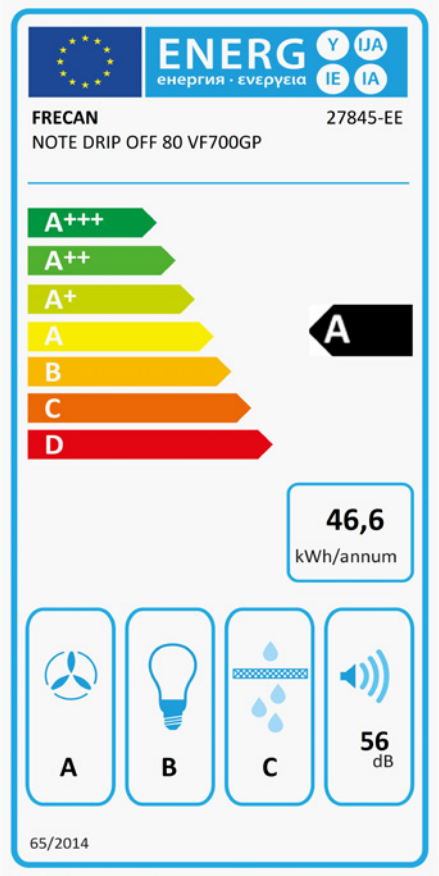

Note DripOff - 800 - S/S

FRECAN

EN

Ref: 27845

Built-in Hoods (Interfurniture)

Technical design

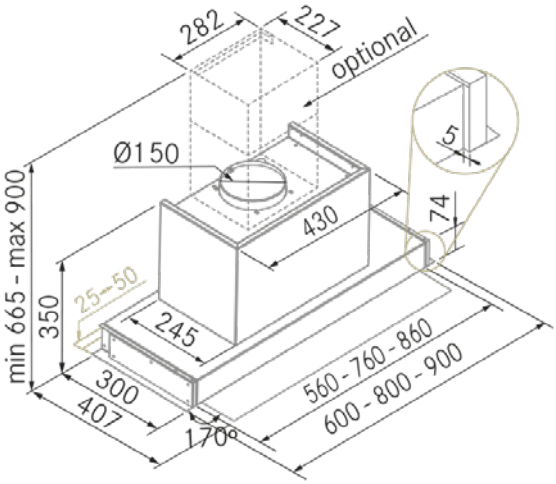

Features

- **Dimensions:** 800 mm.
- **Finish:** Stainless Steel
- **Compatible with APP and Alexa:** No
- **Compatible with H-Connect hobs**: Yes
- **Motor:** VF700GP (670 m3/h)
- **Control:** Electronic Control
- **Remote Control:** Yes
- **Lighting**
  - **Type:** Rectangular Led Spotlights
  - **Color:** Adjustable from 3000K to 4000K
  - **Units:** 2
- **Filters**
  - **Type:** Stainless Steel Filters
  - **Units:** 2
- **Speeds:** 3 Speeds + Booster
- **Recirculation:** Optional
- **Aspiration Type:** Traditional Aspiration
- **Deferred Stop:** Yes
- **Easy Clean:** No
- **AC System:** No
- **Airsoft:** No
- **Filter Saturation Alarm:** Yes
- **Custom Made:** No
- **External Motor:** No

Note DripOff - 800 - S/S

FRECAN

EN

Ref: 27845

Built-in Hoods (Interfurniture)

Technical information
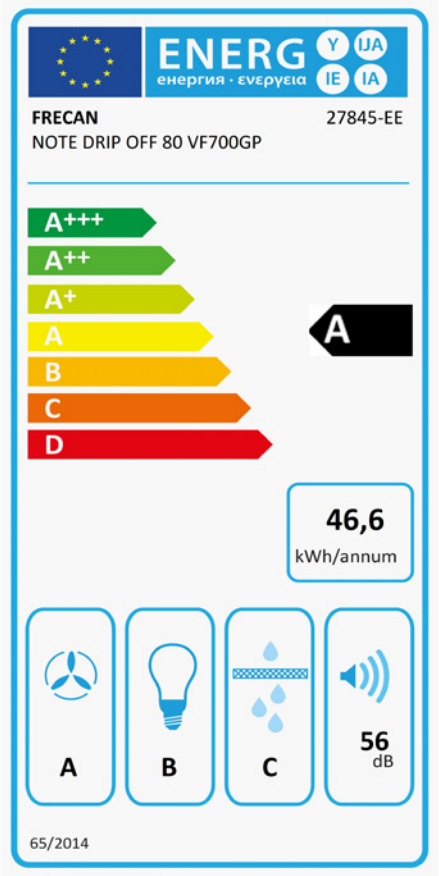
- **Energy Efficiency class**: A
- **Aspiration power min./int.:** 255/649 m³/h.
- **Sonority pressure min./max.:** 38/51 (dBA)
- **Sonority power min/max:** 42/56 (dBA)
- **Consumption:** 230 W.
- **Average annual consumption:** 46,6 W.
- **Voltage:** 220/240 V.
- **Frequency:** 50 Hz.
- **Air outlet diameter:** Ø150 mm.
- **Packaged product dimensions:** 90 x 41 x 47,5 cm.
- **Packaged product weight:** 19,6 Kg.
- **EAN Code:** 8421210275453