V-ZUG-Home
Installez l'appli, connectez vos appareils et profitez d'une foule de fonctions utiles.

Télécharger dans l'App Store

DISPONIBLE SUR Google Play

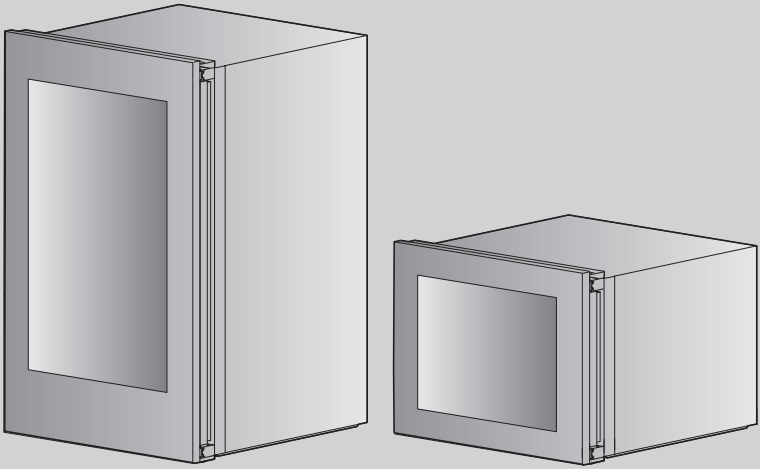

Mode d'emploi

WineCooler V4000 90 | 45

Réfrigérateur

Merci d'avoir porté votre choix sur l'un de nos produits. Votre nouvel appareil répond aux exigences les plus élevées et son utilisation est des plus simples. Accordez-vous toutefois le temps de lire ce mode d'emploi. Vous vous familiariserez ainsi avec votre appareil, ce qui vous permettra de l'utiliser de manière optimale et sans dérangement.

Tenez compte des consignes de sécurité.

Modifications

Le texte, les illustrations et les données correspondent au niveau technique de l'appareil au moment de la mise sous presse de ce mode d'emploi. Sous réserve de modifications dans le cadre du progrès technique.

Domaine de validité

Ce mode d'emploi est valable pour:

Désignation du modèle	Type	Numéro de modèle	Système de mesure
WineCooler V4000 90	WC4T-51102	51102	Euro 60
WineCooler V4000 45	WC4T-51113	51113	Euro 60

Les différences d'exécution sont mentionnées dans le texte.

© V-ZUG SA, CH-6302 Zug, 2024

Table des matières

1 Consignes de sécurité 4

1.1 Symboles utilisés ... 4

1.2 Consignes de sécurité générales ... 4

1.3 Consignes de sécurité spécifiques à l'appareil ... 5

1.4 Installation de l'appareil ... 5

1.5 Consignes d'utilisation ... 5

2 Première mise en service 8

3 Description de l'appareil 8

3.1 Structure ... 8

3.2 Eléments de commande et d'affichage ... 9

4 Commande 10

4.1 Mise en marche de l'appareil ... 10

4.2 Réglage de la température ... 10

4.3 Sélection des fonctions de l'appareil ... 11

4.4 Interruption des réglages ... 11

4.5 Arrêt de l'appareil ... 11

5 Fonctions de l'appareil 12

5.1 Activation/désactivation des fonctions de l'appareil ... 12

5.2 Description des fonctions ... 16

6 V-ZUG-Home 17

6.1 Conditions d'utilisation ... 17

6.2 Première mise en service ... 18

7 Equipement intérieur 18

7.1 Ouverture de porte avec TouchOpen ... 18

7.2 Grilles et grilles de présentation ... 19

7.3 Rayon de séparation ... 20

8 Entretien et maintenance 20

8.1 Espace intérieur ... 20

8.2 Eléments de commande et d'affichage ... 20

8.3 Joints de la porte ... 20

8.4 Dégivrage ... 20

8.5 En cas de non-utilisation de l'appareil ... 20

9 Bruits et avertissements 21

9.1 Bruits de fonctionnement ... 21

9.2 Signaux d'alerte et d'alarme ... 21

10 Éliminer soi-même des dérangements 22

11 Trucs et astuces 25

11.1 Conseils généraux d'utilisation de l'appareil ... 25

11.2 Conseils de stockage du vin ... 26

11.3 Conseils d'économie d'énergie ... 26

12 Caractéristiques techniques 26

13 Élimination 27

14 Index 29

15 Service et assistance 31

1 Consignes de sécurité

1.1 Symboles utilisés

Ce symbole est utilisé pour toutes les consignes importantes concernant la sécurité.
Le non-respect de ces consignes peut causer des blessures et endommager l'appareil ou l'installation!

Informations et consignes dont il faut tenir compte.

Informations concernant l'élimination de l'appareil

Informations concernant le mode d'emploi

Débrancher la fiche secteur/Couper l'alimentation électrique

Brancher la fiche secteur/Établir l'alimentation électrique

Ne pas couper ni modifier la fiche secteur

Porter des gants de protection

Symbole ISO 7010 W021
AVERTISSEMENT: risque d'incendie/matières inflammables

- ▸ Indique les étapes de travail à réaliser les unes après les autres.
  - – Décrit la réaction de l'appareil à l'étape de travail réalisée.
- ▪ Indique une énumération.

1.2 Consignes de sécurité générales

- ▪ Ne mettez l'appareil en service qu'après avoir lu le mode d'emploi.

- ▪ Ce type d'appareil peut être utilisé par des enfants à partir de 8 ans et par des personnes dont les capacités physiques, sensorielles ou mentales sont réduites, ou des personnes sans expérience et/ou connaissances en la matière, si elles sont sous surveillance ou ont pu bénéficier d'instructions quant à une utilisation en toute sécurité de l'appareil et qu'elles ont bien compris les risques inhérents à son utilisation. Les enfants ne doivent pas jouer avec l'appareil. Le nettoyage et les opérations d'entretien à effectuer par l'utilisateur ne doivent pas être réalisés par des enfants sans surveillance.
- ▪ Si l'appareil n'est pas équipé d'un câble de raccordement électrique avec une fiche ou d'autres dispositifs de coupure du secteur présentant sur chacun des pôles un intervalle de coupure conforme aux conditions de la catégorie de surtension III pour une déconnexion complète, il faut intégrer dans l'installation

électrique fixe un disjoncteur conformément aux règles d'installation.

- Si le câble de raccordement électrique de l'appareil est endommagé, son remplacement doit être effectué par le fabricant ou son service après-vente ou par une personne présentant une qualification analogue afin d'éviter tout danger.

1.3 Consignes de sécurité spécifiques à l'appareil

- Les enfants de 3 à 8 ans sont autorisés à remplir ou vider les réfrigérateurs.

1.4 Installation de l'appareil

- L'installation doit impérativement être exécutée par un personnel qualifié.
- Toutes les étapes doivent être réalisées en intégralité, dans l'ordre et contrôlées.
- Les raccordements électriques doivent être réalisés par un personnel qualifié, selon les directives et les normes relatives aux installations à basse tension et conformément aux prescriptions des entreprises locales d'électricité.
- Un appareil prêt à brancher doit uniquement être raccordé à une prise de courant de sécurité installée conformément aux prescriptions. Dans l'installation domestique, un dispositif de séparation réseau sur tous les pôles avec un intervalle de coupure de 3 mm est à prévoir. Les interrupteurs, les dispositifs enfichables, les coupe-circuits automatiques et les fusibles librement accessibles après l'installation de l'appareil et qui déclenchent tous les conducteurs polaires valent comme disjoncteurs admis. Une mise à la terre correcte et des conducteurs neutres et de protection posés séparément garantissent un fonctionnement sûr et sans dérangement. Après le montage, tout contact avec des pièces conductrices de tension et des lignes isolées doit être impossible. Contrôlez les installations anciennes.
- La plaque signalétique fournit les informations relatives à la tension secteur, au type de courant et à la protection par fusible nécessaires.
- Réalisez les travaux de crépi, plâtre, tapisserie ou peinture avant l'installation de l'appareil.
- Une réparation parfaite ne peut être garantie que s'il est possible de déposer l'ensemble de l'appareil sans destruction à tout moment.

1.5 Consignes d'utilisation

Avant la première mise en service

- L'appareil doit être installé et raccordé au réseau électrique en se conformant strictement à la notice d'installation fournie séparément. Faites effectuer les travaux nécessaires par un installateur ou un électricien agréé.
- La sécurité électrique (protection contre le contact) doit être assurée par l'encastrement conforme.
- Si l'appareil présente des dommages visibles, ne le mettez pas en service et adressez-vous à notre service clientèle. Un appareil dont le circuit frigorifique est endommagé ne doit pas être mis en service.

- AVERTISSEMENT: le volume requis de la pièce d'installation de l'appareil est d'au moins 1 m^3/8 g de produit frigorigène (isobutane R600a). Un mélange air-gaz inflammable risque de se former en cas de fuite si la pièce est trop petite. La quantité de produit frigorigène à remplir est indiquée sur la plaque signalétique.
- AVERTISSEMENT: lors de l'installation de l'appareil, assurez-vous que le câble d'alimentation n'est ni coincé ni endommagé.
- AVERTISSEMENT: n'installez ni blocs multiprises mobiles ni blocs d'alimentation portatifs derrière l'appareil.
- Dans la mesure du possible, n'utilisez aucune rallonge électrique.
- En montage encastré, veillez à ce que les ouvertures de ventilation et d'aération ne soient ni obstruées ni recouvertes.
- Conservez soigneusement le mode d'emploi afin de pouvoir vous y référer à tout moment.
- Les modes d'emploi de l'appareil sont téléchargeables à l'adresse www.vzug.com.
- Eliminez l'emballage conformément aux prescriptions locales.

Utilisation conforme à l'usage prévu

- Cet appareil est destiné exclusivement au stockage du vin. Utilisez l'appareil uniquement comme indiqué dans le mode d'emploi.
- Cet appareil est prévu pour être utilisé dans un cadre domestique ou des applications semblables , telles que dans les cuisines pour collaborateurs dans les boutiques ou les bureaux, dans des propriétés agricoles; par des hôtes dans les hôtels, motels et autres foyers; dans les chambres d'hôtes. Cet appareil n'est pas destiné à un usage professionnel.
- Cet appareil est conforme aux règles techniques reconnues ainsi qu'aux consignes de sécurité en vigueur. Son utilisation correcte reste cependant la condition indispensable pour éviter les dommages et les accidents. Veuillez observer les consignes figurant dans le présent mode d'emploi.
- Nous déclinons toute responsabilité en cas de dommages résultant d'une exploitation erronée, d'une utilisation incorrecte ou d'une réparation mal effectuée. Dans un tel cas, la garantie ou une mise en cause de responsabilité sont exclues.
- Toute réparation, modification ou manipulation sur ou dans l'appareil, en particulier sur des pièces sous tension, doit uniquement être effectuée par le fabricant, son service clientèle ou une personne possédant une qualification analogue. Des réparations non conformes peuvent provoquer de graves accidents, des dommages sur l'appareil et l'installation, ainsi que des dysfonctionnements. En cas d'anomalie de fonctionnement de l'appareil ou de demande de réparation, veuillez vous reporter aux indications figurant dans le chapitre «Service et assistance». Si besoin, adressez-vous à notre service clientèle.
- Seules des pièces de rechange d'origine doivent être employées.

Classe climatique

Cet appareil est destiné à être utilisé dans des conditions de température ambiante limitées afin de garantir un parfait fonctionnement. Vous trouverez les informations sur la classe climatique correspondante sur la plaque signalétique.

Classe climatique	Température ambiante
SN	de +10 °C à +32 °C
N	de +16 °C à +32 °C
ST	de +16 °C à +38 °C
T	de +16 °C à +43 °C
SN-ST	de +10 °C à +38 °C
SN-T	de +10 °C à +43 °C

Utilisation

- N'utilisez pas d'appareils électriques dans le compartiment réfrigérant.
- Conservez les alcools concentrés uniquement fermés et placés debout. Par ailleurs, ne rangez jamais de matières explosives ou de bombes aérosols dans l'appareil. Risque d'explosion!
- Cet appareil ne comporte ni CFC ni FC. Il contient le produit frigorigène écologique mais inflammable isobutane (R600a) en petites quantités. Lors de toute manipulation de l'appareil, veillez toujours à ne pas endommager le circuit frigorifique. En cas de fuite, le produit frigorigène peut s'enflammer. En cas d'endommagement, évitez la présence de toute flamme vive ou sources d'étincelles, car l'isobutane est inflammable. Aérez bien la pièce pendant quelques minutes. Arrêtez l'appareil et coupez l'alimentation électrique. N'activez aucune source d'alimentation. Prévenez le service clientèle.

Attention, risque de blessure!

- Veillez à ce que personne n'introduise ses doigts dans les charnières de la porte. Il existe un risque de blessure lorsque vous bougez la porte de l'appareil. Soyez particulièrement vigilant(e) en présence d'enfants.
- Coupez l'alimentation électrique avant de procéder au nettoyage. Retirez le connecteur enfichable ou déclenchez le fusible. Ne tirez jamais le connecteur enfichable de la prise par le câble ou avec des mains mouillées. Saisissez toujours le connecteur enfichable et retirez-le de la prise en le maintenant droit.
- Ne retirez pas le bac collecteur situé sur le compresseur. Risque d'incendie!

Attention, danger de mort!

- Les emballages comme les films en plastique et le polystyrène peuvent être dangereux pour les enfants. Risque d'asphyxie! Gardez les éléments d'emballage hors de la portée des enfants.
- Lors de travaux de maintenance effectués sur l'appareil, y compris de remplacement des lampes (si leur démontage est décrit dans le mode d'emploi), coupez l'alimentation électrique de l'appareil: dévissez complètement les fusibles ou déclenchez le coupe-circuit automatique ou encore débranchez la prise du secteur.

Prévention des dommages sur l'appareil

- Pour le nettoyage, utilisez uniquement de l'eau ou une lessive douce.

Transport

Cet appareil ne peut être transporté qu'à la verticale! Toute autre position entraîne un endommagement de l'appareil!

2 Première mise en service

Avant d'utiliser pour la première fois l'appareil nouvellement installé, effectuer les opérations suivantes:

- Retirer les matériaux d'emballage et de transport de l'intérieur et, le cas échéant, les films de protection.
- Eliminer les restes de colle sur la porte de l'appareil avec de l'eau savonneuse peu concentrée.
- Nettoyer l'intérieur et les accessoires à l'eau tiède ou à l'eau savonneuse peu concentrée, puis les sécher complètement.
- Vérifier si les joints de la porte (des portes) de l'appareil sont entièrement secs, les sécher si nécessaire.
- Ne mettre l'appareil en marche que 2 heures plus tard.

3 Description de l'appareil

3.1 Structure

Il est possible d'inverser le côté de la charnière. Si besoin, adressez-vous au service clientèle.

WineCooler V4000 90 (51102)

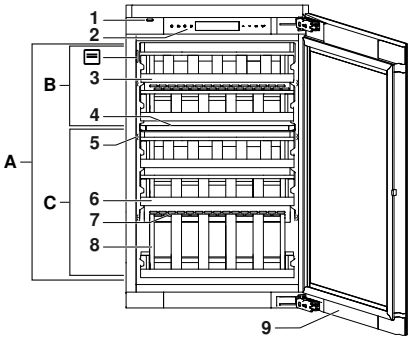

WineCooler V4000 45 (51113)

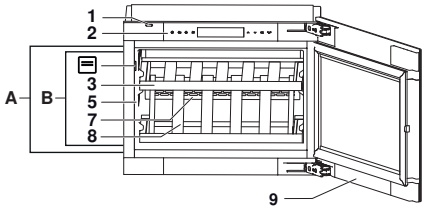

Zones de température

A Compartiment réfrigérant

B Compartiment supérieur de stockage du vin

C Compartiment inférieur de stockage du vin

A Compartiment réfrigérant

B Compartiment de stockage du vin

Equipement intérieur

1 Ouverture de la porte «TouchOpen»

2 Eléments de commande et d'affichage

3 Grilles

4 Rayon de séparation

5 Eclairage DEL

6 Grille de présentation, longue

7 Fentes d'aération

8 Grille de présentation, courte

9 Porte de l'appareil

Plaque signalétique avec numéro de série (SN)

3.2 Eléments de commande et d’affichage

Touches

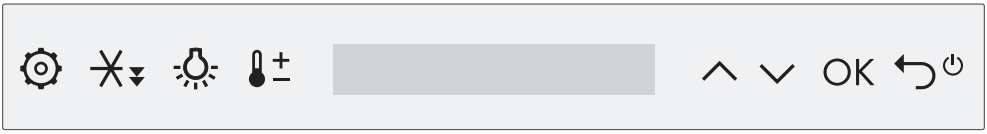

Touches de fonction

Réglages

Réfrigération rapide

Eclairage intérieur permanent

Réglage de température

Touches de navigation

Flèche de navigation vers le haut/la gauche; modification de valeur

Flèche de navigation vers le bas/la droite; modification de valeur

OK Confirmation de saisie

RETOUR: interrompre la saisie ou la rejeter,MARCHE/ARRÊT (pressée pendant 3 s)

Eléments d’affichage

Fonctions

SilentPlus

PartyCooling

Mode Sabbat

Affichage de valeur et d’état

Compartiment de stockage du vin supérieur/inférieur (51102)

Compartiment de stockage du vin (51113)

Réfrigération rapide

Réglages utilisateur

Luminosité de l’écran

Désactivation du bip de touche

V-ZUG-Home

°C/°F Unité de température

4 Commande

4.1 Mise en marche de l'appareil

- Brancher la fiche dans la prise.
  – «OF» s'affiche pendant 30 secondes à gauche et à droite sur l'écran.
- Maintenir la touche ⏻ appuyée pendant 3 secondes.
  – L'appareil est en marche.

Un appareil nouvellement mis en service a besoin d'env. 5 heures (à l'état vide/ sans bouteilles) pour atteindre les températures normales de service. Tant que la température d'un compartiment de stockage du vin n'est pas atteinte, le symbole de zone correspondant ▮ / ▮ clignote sur l'écran.

4.2 Réglage de la température

Plage de réglage

La saisie de la température souhaitée de la zone correspondante s'effectue successivement (en fonction du modèle).

Zone de température		Degré Celsius [°C]	Fahrenheit [°F]
Compartiment de stockage du vin supérieur et inférieur (51102)	Plage de réglage	5 à 20	41 à 68
	Réglage recommandé	10 à 12	50 à 54
Compartiment de stockage du vin (51113)	Plage de réglage	5 à 20	41 à 68
	Réglage recommandé	10 à 12	50 à 54

Conseils pour la conservation des vins (voir page 26).

Comment procéder avec le WineCooler V4000 90 (51102)

- Effleurer la touche 🌡±, ∧ ou ∨.
  – L'affichage de température du compartiment de stockage du vin supérieur clignote à gauche sur l'écran.
- Effleurer la touche ∧ ou ∨ et sélectionner la température souhaitée pour le **compartiment de stockage du vin supérieur**.
- Confirmer avec la touche OK pour appliquer la saisie.
  – L'affichage de température du compartiment de stockage du vin inférieur clignote ensuite à droite sur l'écran.
- Effleurer la touche ∧ ou ∨ et sélectionner la température souhaitée pour le **compartiment de stockage du vin inférieur**.
- Confirmer avec la touche OK pour appliquer la saisie.
  – La température est correctement réglée.
  – En fonction du réglage, la température sera atteinte au bout de quelques heures seulement.

La température effective peut différer temporairement de la valeur de consigne réglée pour la température en cas d'ouverture prolongée de la porte ou de charge avec des bouteilles chaudes.

Comment procéder avec le WineCooler V4000 45 (51113)

- Effleurer la touche ±, ∧ ou ∨.
  - L'affichage de température du compartiment de stockage du vin clignote à droite sur l'écran.
- Effleurer la touche ∧ ou ∨ et sélectionner la température souhaitée pour le **compartiment de stockage du vin**.
- Confirmer avec la touche OK pour appliquer la saisie.
  - La température est correctement réglée.
  - En fonction du réglage, la température sera atteinte au bout de quelques heures seulement.

La température effective peut différer temporairement de la valeur de consigne réglée pour la température en cas d'ouverture prolongée de la porte ou de charge avec des bouteilles chaudes.

4.3 Sélection des fonctions de l'appareil

- Effleurer la touche de fonction ⚙ / ✳ / ☼ / ±.
  - Le niveau de réglage correspondant est activé.
- Sélectionner les fonctions de l'appareil à l'aide des flèches de navigation ∧ et ∨.

En cas d'effleurement d'une touche sans fonction, un signal acoustique double retentit et «- -» s'affiche à gauche et à droite sur l'écran.

4.4 Interruption des réglages

Les réglages peuvent être interrompus ou rejetés de différentes manières. Les valeurs modifiées ne seront pas appliquées.

- Les options suivantes peuvent être sélectionnées pour interrompre ou rejeter un réglage:
  - Aucune interaction pendant 30 secondes.
  - Effleurer à nouveau la touche de fonction ⚙ / ✳ / ☼ / ± active.
  - Effleurer la touche ↩⏻.
  - Fermer la porte du compartiment de réfrigération.

4.5 Arrêt de l'appareil

- Maintenir pressée la touche ↩⏻ pendant 3 secondes.
  - L'appareil est arrêté.
  - «OF» s'affiche pendant 30 secondes à gauche et à droite sur l'écran.

Si l'appareil est mis hors service, p. ex. pour des travaux de réparation ou une élimination:

- Débrancher la fiche de la prise.
- Si l'appareil ne doit pas être utilisé pendant une longue période: Vider, nettoyer l'appareil et laisser la porte ouverte.

5 Fonctions de l'appareil

5.1 Activation/désactivation des fonctions de l'appareil

	Fonction	Description	
	Réglage de température	Sélection de la température de la zone (des zones).	
			▸ Suivre les instructions du chapitre «Réglage de la température» (voir page 10).
	Réfrigération rapide	Préparation idéale de la zone (des zones) de réfrigération au chargement de bouteilles.	
		Activation	▸ Effleurer la touche . ▸ Sélectionner au besoin le compartiment de stockage du vin supérieur ou inférieur ∧ / ∨ (en fonction du modèle). ▸ Confirmer avec la touche OK. – La fonction est activée. – ▼ s'affiche sur l'écran.
		Désactivation	▸ Effleurer la touche lorsque le mode est activé. ▸ Sélectionner au besoin le compartiment de stockage du vin supérieur ou inférieur ∧ / ∨ (en fonction du modèle). ▸ Confirmer avec la touche OK. – La fonction est désactivée. – ▼ disparaît de l'écran.
	Eclairage intérieur permanent	Eclairage intérieur avec la porte de l'appareil fermée.	
		Activation	▸ Effleurer la touche . ▸ Sélectionner le niveau de luminosité souhaité (1 – 5) avec ∧ / ∨. ▸ Confirmer avec la touche OK. – La fonction est activée. L'éclairage est allumé au niveau de luminosité choisi lorsque la porte de l'appareil est fermée.
		Désactivation	▸ Effleurer la touche . – «OF» s'affiche sur l'écran. ▸ Confirmer avec la touche OK. – La fonction est désactivée. – L'éclairage intérieur permanent est éteint lorsque la porte de l'appareil est fermée.

Fonction	Description	
Réglage	**Accès aux fonctions et aux réglages utilisateur** °C/°F. Pour plus d'informations: Description des fonctions (voir page 16).	
	Sélection	▸ Effleurer la touche . ▸ Sélectionner la fonction ou le réglage utilisateur souhaité (clignote) avec les touches ∧ / ∨. ▸ Confirmer avec la touche OK. – La sélection est appliquée ou des réglages supplémentaires sont nécessaires.
		▸ Voir ci-après la description détaillée de chaque fonction et réglage utilisateur.
SilentPlus	Fonctionnement très silencieux.	
	Activation	▸ Effleurer la touche . – clignote sur l'écran. ▸ Confirmer avec la touche OK. – La fonction est activée et apparaît sur l'écran.
	Désactivation	▸ Effleurer la touche , – clignote sur l'écran. ▸ Confirmer avec la touche OK. – La fonction est désactivée et disparaît de l'écran.
PartyCooling	Fonctionnement à une puissance frigorifique accrue.	
	Activation	▸ Effleurer la touche . ▸ Sélectionner la touche ∨ jusqu'à ce que s'affiche en clignotant. ▸ Confirmer avec la touche OK. ▸ Sélectionner la durée souhaitée (12 h / 24 h ou 48 h) avec les touches ∧ / ∨ . ▸ Confirmer avec la touche OK. – La fonction est activée et apparaît sur l'écran.
	Désactivation	▸ Effleurer la touche . ▸ Appuyer sur la touche ∨ jusqu'à ce que s'affiche sur l'écran. ▸ Confirmer avec la touche OK. – «OF» s'affiche sur l'écran. ▸ Confirmer avec la touche OK. – La fonction est désactivée et disparaît de l'écran.

Fonction	Description	
Mode Sabbat	Aucune modification de l’éclairage à l’ouverture de la porte, les alarmes et les tonalités d’avertissement sont temporairement désactivées.	
	Activation	▸ En temps utile avant le Sabbat: Effleurer la touche ⚙. ▸ Sélectionner la touche ∨ jusqu’à ce que s’affiche en clignotant. ▸ Confirmer avec la touche OK. ▸ Sélectionner la durée souhaitée (30 h / 54 h ou 78 h) avec les touches ∧ / ∨ . ▸ Confirmer avec la touche OK. – La fonction est activée. L’écran est éteint et les avertissements visuels et sonores sont désactivés. – disparaît de l’écran au bout d’une minute ou après fermeture de la porte de l’appareil.
	Désactivation	▸ Maintenir la touche ⏻ appuyée pendant 3 secondes. – La fonction est désactivée, l’éclairage et l’écran s’allument.
V-ZUG-Home	Interaction avec l’appareil via l’appli (voir page 17).	
	Activation	▸ Effleurer la touche ⚙. ▸ Effleurer la touche ∧ jusqu’à ce que clignote sur l’écran. ▸ Confirmer avec la touche OK. ▸ Effleurer la touche ∧ / ∨ jusqu’à ce que «On» s’affiche sur l’écran. ▸ Confirmer avec la touche OK. – La fonction est activée et apparaît sur l’écran. ▸ Suivre les instructions de l’appli.
	Réinitialisation de la connexion	▸ Effleurer la touche ∧ / ∨ jusqu’à ce que «rS» (reset) s’affiche sur l’écran. ▸ Confirmer avec la touche OK.
	Désactivation	▸ Effleurer la touche ⚙. ▸ Effleurer la touche ∧ jusqu’à ce que s’affiche sur l’écran. ▸ Confirmer avec la touche OK. ▸ Effleurer la touche ∧ / ∨ jusqu’à ce que «OF» s’affiche sur l’écran. ▸ Confirmer avec la touche OK. – La fonction est désactivée et disparaît de l’écran.

	Fonction	Description	
◑	Luminosité de l'écran	Modification du niveau de luminosité de l'écran.	
		Sélection	▸ Effleurer la touche ⚙. ▸ Effleurer la touche ∧ jusqu'à ce que ◑ clignote sur l'écran. ▸ Confirmer avec la touche OK. ▸ Sélectionner le niveau de luminosité souhaité (1 / 2 / 3) avec ∧ / ∨ . ▸ Confirmer avec la touche OK. – Le réglage est appliqué.
🔇	Désactivation du bip de touche	Modification du réglage du bip de touche (activation/désactivation).	
		Activation	▸ Effleurer la touche ⚙. ▸ Effleurer la touche ∧ jusqu'à ce que 🔇 clignote sur l'écran. ▸ Confirmer avec la touche OK. – Le réglage 🔇 est activé et apparaît sur l'écran. – Le bip de touche est désactivé.
		Désactivation	▸ Effleurer la touche ⚙, sélectionner ∧ jusqu'à ce que 🔇 s'affiche. ▸ Confirmer avec la touche OK. – Le réglage 🔇 est désactivé et disparaît de l'écran. – Le bip de touche est activé.
°C/°F	Unité de température	Commutation de l'unité de température.	
		°C/°F	▸ Effleurer la touche ⚙. ▸ Sélectionner la touche ∧ jusqu'à ce que °C/°F clignote sur l'écran. ▸ Confirmer avec la touche OK.

	Fonction	Description	
	Mode démo*	Grâce à ce réglage, l'appareil peut être présenté à des fins de démonstration dans le commerce spécialisé. Le mode Démo permet d'afficher des fonctions sans que l'appareil soit en marche. * Remarque: Ce réglage n'est pas recommandé pour un usage privé.	
		Activation	Le mode démo peut être activé uniquement lorsque l'appareil est arrêté. ▸ Maintenir pressée la touche ⮌⏻ et presser très longtemps 🌡±. – Le mode Démo est activé. – s'affiche sur l'écran.
		Désactivation	Le mode démo peut être désactivé uniquement lorsque l'appareil est arrêté. ▸ Maintenir pressée la touche ⮌⏻ et presser brièvement 🌡±. – Le mode Démo est désactivé. – disparaît de l'écran.

5.2 Description des fonctions

SilentPlus

Ce mode de fonctionnement est prévu pour réduire les émissions de bruit. L'efficacité énergétique peut s'en trouver légèrement diminuée. SilentPlus est temporairement interrompu pendant la durée de PartyCooling et de Réfrigération rapide.

PartyCooling

Avec la fonction PartyCooling, une puissance frigorifique globalement supérieure est fournie temporairement et la température des différentes zones est abaissée en dessous des valeurs de consigne réglées. L'appareil peut ainsi mieux réagir à l'influence d'ouvertures de porte répétées et de charges avec des bouteilles. Les émissions de bruit et la consommation d'énergie de l'appareil augmentent en raison de l'application. La durée de PartyCooling peut être réglée sur 12, 24 ou 48 heures. La fonction SilentPlus est interrompue pendant cette période en raison de l'application.

Réfrigération rapide

La fonction de Réfrigération rapide permet de réfrigérer plus rapidement une plus grande quantité de bouteilles, p. ex. après un achat. La température dans chacune des zones sélectionnées est alors abaissée en dessous de la valeur de consigne réglée. La fonction SilentPlus est interrompue pendant cette période en raison de l'application. En réfrigération rapide, l'appareil fonctionne à une puissance accrue, ce qui entraîne une augmentation de la consommation énergétique et du niveau sonore au-delà du bruit normal de fonctionnement. La fonction se désactive automatiquement après 24 heures. Pour empêcher un réchauffement des bouteilles déjà stockées: activer la réfrigération rapide quelques heures plus tôt (p. ex. avant l'achat).

Mode Sabbat

En mode Sabbat, tous les avertissements sonores et visuels ainsi que les éléments de commande et d'affichage sont désactivés pendant la durée sélectionnée (30, 54 ou 78 heures). L'ouverture des portes ne modifie ni l'éclairage ni le comportement de l'appareil.

Bien fermer la porte de l'appareil, car les avertissements visuels et sonores sont désactivés!

En mode Sabbat, aucun message d'erreur n'est affiché et aucun avertissement ne se produit. L'appareil passe en mode dégradé dans certains cas ou, pour d'autres raisons, il ne peut plus maintenir les températures de réfrigération.

Pendant le mode Sabbat, la porte de l'appareil ne peut pas être ouverte à l'aide du mécanisme d'ouverture de porte «TouchOpen». Pour ouvrir la porte de l'appareil, saisir celle-ci au niveau du bord supérieur ou inférieur avec la main et tirer, ou utiliser une ventouse à usage ménager.
Risque d'endommagement de l'appareil.

V-ZUG-Home

Cette fonction est spécifique au pays.
V-ZUG-Home vous permet d'accéder à vos appareils via l'appli V-ZUG. Vous pouvez ainsi p. ex.:
- consulter l'état de l'appareil,
- recevoir des notifications Push,
- effectuer les réglages de l'appareil,
- recevoir des mises à jour logicielles.

6 V-ZUG-Home

Télécharger les mises à jour sur l'appareil via V-ZUG-Home afin d'être toujours à jour.

Le soussigné, V-ZUG SA, déclare que l'équipement radioélectrique du type est conforme à la directive 2014/53/UE. Le texte complet de la déclaration UE de conformité est disponible à l'adresse internet suivante: https://www.vzug.com/fr/fr/guidance-for-testing-institutes

6.1 Conditions d'utilisation

Pour pouvoir utiliser pleinement V-ZUG-Home, les conditions suivantes doivent être remplies:
- accès Internet à Google Play™ Store/App Store®
- Smartphone ou tablette connecté(e) au réseau domestique
- Configuration système requise pour le smartphone ou la tablette: version 6.0 ou supérieure sous Android; version 11.0 ou supérieure sous iOS
- Wi-Fi qui satisfait à l'une des normes suivantes: 2,4 GHz 802.11 b/g/n

DISPONIBLE SUR Google Play

Google Play™ est une marque commerciale de Google Inc.

Télécharger dans l'App Store

Apple et le logo Apple sont des marques d'Apple Inc. déposées aux Etats-Unis et dans d'autres pays. App Store® est une marque de service d'Apple Inc.

6.2 Première mise en service

Restez à proximité de votre appareil ménager pendant l'établissement de la connexion et soyez prêt(e) à entrer le mot de passe de votre réseau sans fil.

Installation de l'appli

- Activer le Bluetooth et la géolocalisation sur le smartphone ou la tablette.
- Rechercher «V-ZUG» dans le Google Play™ Store/l'App Store®.
- Installer et ouvrir l'appli V-ZUG.

Activation du mode V-ZUG-Home sur l'appareil

- Dans les réglages utilisateur ⚙, effleurer la touche ∧ jusqu'à ce que V clignote sur l'écran.
- Effleurer la touche OK.
- Effleurer la touche ∧/∨ jusqu'à ce que «On» s'affiche sur l'écran.
- Effleurer la touche OK.
  - V apparaît à l'écran.

Connexion de l'appareil au réseau domestique

- Ajouter l'appareil ménager dans l'appli V-ZUG.
  - La demande de connexion bluetooth apparaît dans l'appli V-ZUG.
  - Un code PIN à 6 chiffres apparaît sur l'écran de l'appareil ménager.
- Entrer le PIN à 6 chiffres dans l'appli V-ZUG et confirmer la demande de connexion bluetooth.
  - L'appli V-ZUG indique le nom du Wi-Fi actif et vous invite à entrer le mot de passe du Wi-Fi.
- Entrer le mot de passe Wi-Fi.
  - L'appareil ménager est connecté au Wi-Fi actif.

De plus amples informations sur V-ZUG-Home et sa disponibilité peuvent être consultées sur home.vzug.com.

7 Equipement intérieur

7.1 Ouverture de porte avec TouchOpen

L'appareil dispose du mécanisme d'ouverture de porte «TouchOpen».
Comment procéder:

- Appuyer légèrement la porte de l'appareil dans la zone supérieure du côté opposé à la charnière contre l'appareil et relâcher.
- Un dispositif ouvre-porte sort, ce qui provoque l'ouverture automatique de la porte de l'appareil sur 5 cm environ.
  - La porte de l'appareil ne peut être ouverte entièrement que manuellement.

Si la porte de l'appareil n'est pas ouverte entièrement manuellement après «TouchOpen», la porte de l'appareil se refermera automatiquement quelques secondes après.

Ne pas bloquer la porte de l'appareil pendant l'ouverture de la porte avec «TouchOpen»!

Risque d'endommagement de l'appareil.

Ne pas enfoncer ni retenir le dispositif ouvre-porte lorsqu'il se referme. Si par inadvertance, le dispositif ouvre-porte était retiré, l'enclencher manuellement dans l'ouverture prévue à cet effet.

Risque d'endommagement de l'appareil.

Pendant le mode Sabbat, la porte de l'appareil ne peut pas être ouverte à l'aide du mécanisme d'ouverture de porte «TouchOpen». Pour ouvrir la porte de l'appareil, saisir celle-ci au niveau du bord supérieur ou inférieur avec la main et tirer, ou utiliser une ventouse à usage ménager.
Risque d'endommagement de l'appareil.

7.2 Grilles et grilles de présentation

Les grilles ne sont pas réglables en hauteur. Les grilles chargées peuvent être sorties partiellement. Les grilles de présentation permettent de présenter des bouteilles de vin sélectionnées de manière idéale.

Procédure pour changer une grille en une grille de présentation:

- ▶ Sortir de l'appareil la grille avec l'élément situé à l'intérieur (1).
- ▶ Relever l'élément situé à l'intérieur à l'arrière de ≥ 30° (2) et le tirer en biais vers l'arrière (3).
  – L'élément situé à l'intérieur s'enclenche.
- ▶ Insérer la grille de présentation dans l'appareil.
- ▶ Procéder dans l'ordre inverse pour utiliser à nouveau une grille de présentation comme grille couchée.

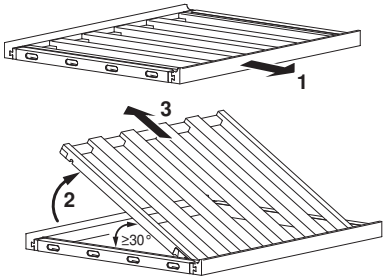

Il peut être nécessaire de retirer la grille placée au-dessus de la grille de présentation pour pouvoir positionner des bouteilles de vin dessus.

Si seules des bouteilles de grand diamètre (par ex. des bouteilles de Bourgogne) sont stockées sur une grille, placer les bouteilles comme le montre la figure suivante.

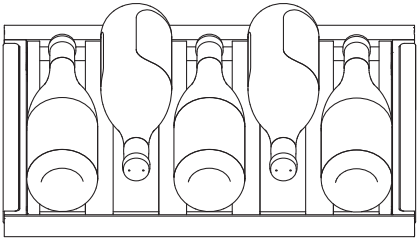

Pour répartir la température de manière optimale, placer le goulot de chaque bouteille en direction de la porte de l'appareil de préférence.
Des bouteilles ne peuvent être empilées que sur la grille la plus basse jusqu'à la grille immédiatement au-dessus (agencement d'usine).

Risque d'endommagement de l'appareil.

7.3 Rayon de séparation

Le rayon de séparation (en fonction du modèle) divise l'appareil en deux zones de réfrigération et sa position est prédéterminée. Il peut être retiré en le sortant de l'appareil à des fins de nettoyage.

Retirer le rayon de séparation uniquement à des fins de nettoyage. L'appareil ne doit pas fonctionner sans le rayon de séparation!

Risque d'endommagement de l'appareil et des bouteilles stockées.

8 Entretien et maintenance

L'intérieur doit toujours être maintenu propre pour une conservation hygiénique.

N'employez pas de détersifs abrasifs ou de chiffons rugueux susceptibles de provoquer des égratignures. Nettoyer les grilles en bois exclusivement avec un chiffon légèrement humide sans autre produit nettoyant.

Risque d'endommagement de l'appareil.

8.1 Espace intérieur

- Les surfaces qui peuvent entrer en contact avec des denrées alimentaires ainsi que les systèmes d'écoulement accessibles doivent être nettoyés régulièrement.
- Nettoyer l'intérieur à intervalles réguliers avec de l'eau savonneuse peu concentrée et le sécher complètement.

8.2 Eléments de commande et d'affichage

- Nettoyer les éléments de commande et d'affichage uniquement avec un chiffon légèrement humide.

8.3 Joints de la porte

- Contrôler périodiquement l'absence de salissures sur les joints de porte.
- Le cas échéant, les nettoyer avec une brosse souple et de l'eau claire, puis les essuyer.

8.4 Dégivrage

L'appareil se dégivre régulièrement de manière automatique. Un dégivrage manuel est inutile.

8.5 En cas de non-utilisation de l'appareil

- Eteindre l'appareil s'il ne doit pas être utilisé pendant une période prolongée.
- Vider et nettoyer l'appareil.
- Laisser la porte de l'appareil ouverte.

9 Bruits et avertissements

9.1 Bruits de fonctionnement

Pendant le fonctionnement, divers bruits peuvent se produire. Bien que l'appareil se distingue par un niveau sonore optimisé, il est impossible d'éviter complètement certains bruits. Les bruits dépendent de la taille de l'appareil, des conditions d'encastrement, des besoins en matière de réfrigération (p. ex. en réfrigération rapide) et de la température du lieu de montage et de l'environnement d'installation. Les bruits de fonctionnement sont nettement audibles juste après la mise en marche du compresseur, mais s'atténuent au fur et à mesure du fonctionnement.
Les bruits insolites proviennent la plupart du temps d'une installation inappropriée de l'appareil. L'appareil doit être installé à l'horizontale et être stable. On perçoit plus les bruits de fonctionnement normaux dans les cuisines ouvertes ou lorsque les appareils sont encastrés dans des séparateurs de pièce. Il ne s'agit pas là d'un défaut de l'appareil, mais d'une question de type de construction / d'architecture.

Bruits	Cause	Remarque
Ronflement	Compresseur/ventilateur	Bruit de fonctionnement normal du groupe frigorifique.
Gargouillement, glouglous, bruits de fond	Circuit frigorifique	Bruit de fonctionnement normal dû à la circulation du produit frigorigène dans le circuit frigorifique.
Sifflement	Circuit frigorifique	Bruit de fonctionnement normal dû à l'injection du produit frigorigène dans l'évaporateur.
Cliquetis	Grilles, charge, etc.	Disposer les pièces intérieures de sorte qu'elles soient fixées sans se toucher.
Craquement	Boîtier	Allongements en traction normaux des matériaux dus à la température (p. ex., matières plastiques, isolation).
Bourdonner, cogner	Vanne	Bruit normal de mise en route de la vanne d'inversion.

9.2 Signaux d'alerte et d'alarme

Si la porte de l'appareil reste ouverte pendant un certain temps, l'avertissement suivant s'affiche:

Heure	Avertissements
Après 3 minutes	Les DEL clignotent avec une faible gradation de la lumière (fondu continu de la luminosité des DEL).
Après 5 minutes	Les DEL clignotent et un signal acoustique retentit également.

L'avertissement peut être confirmé en pressant une touche quelconque ou en fermant la porte de l'appareil. Si après la confirmation, la porte de l'appareil est toujours ouverte, un nouvel avertissement se produit. Après trois confirmations, aucun avertissement supplémentaire n'est activé. L'écran affiche le message d'erreur A1.

▸ Pour plus d'informations: Eliminer les dérangements (voir page 22).

Avertissement en cas de température élevée

Si une valeur de température (valeur réelle) dépasse de 8 °C la valeur de consigne sélectionnée pendant plus de trois heures, un signal acoustique retentit pendant une durée limitée. La zone concernée et la température de la zone clignotent sur l'écran.

Confirmation/acquittement des avertissements

- Effleurer une touche quelconque.
- Pour plus d'informations: Eliminer les dérangements (voir page 22).

Lorsque le mode Sabbat est activé, aucun avertissement visuel ou sonore ne se produit.

10 Éliminer soi-même des dérangements

Le présent chapitre énumère des dérangements que l'on peut aisément éliminer par soi-même selon la procédure décrite. Si le dérangement ne peut pas être éliminé, veuillez contacter le service clientèle. Avant de contacter le service clientèle:

- Veuillez noter
  - le numéro de série (indiqué sur la plaque signalétique),
  - le message d'erreur complet (p. ex. F10/E19) qui s'affiche à l'écran,
  - noter comment le dérangement est apparu.

Dérangement	Cause possible	Solution/Mesures
L'appareil ne fonctionne pas.	▪ La tension secteur est trop élevée, message d'erreur U1.	▶ Faire contrôler l'installation électrique par un spécialiste.
	▪ Erreur de commande et/ou de données de processus, message d'erreur F5, F6 ou F7.	▶ Contacter le service clientèle.
	▪ Coupure de l'alimentation électrique.	▶ Contrôler l'alimentation électrique. ▶ Remplacer le fusible. ▶ Réenclencher le coupe-circuit automatique.
	▪ Le fusible ou le coupe-circuit automatique se déclenche plusieurs fois.	▶ Contacter le service clientèle.
	▪ Autre défaut de l'appareil.	▶ Contacter le service clientèle.

Dérangement	Cause possible	Solution/Mesures
La porte de l'appareil ne s'ouvre pas avec «TouchOpen».	▪ Le mode Sabbat est actif.	▶ Ouvrir la porte de l'appareil manuellement (p. ex. avec une ventouse à usage ménager). ▶ Maintenir pressée la touche ⮌⏻ pendant 3 secondes. ▪ Si l'éclairage s'allume: le dérangement est éliminé. ▪ Si l'appareil s'arrête («OF» à l'écran): ▶ Remettre l'appareil en marche et contacter le service clientèle.
	▪ Le dispositif ouvre-porte «TouchOpen» est défectueux.	▶ Contacter le service clientèle. ▪ La porte de l'appareil peut être ouverte manuellement (p. ex. à l'aide d'une ventouse à usage ménager).
L'éclairage ne fonctionne pas.	▪ Le mode Sabbat est actif.	▶ Ouvrir la porte de l'appareil manuellement (p. ex. avec une ventouse à usage ménager). ▶ Maintenir pressée la touche ⮌⏻ pendant 3 secondes. ▪ Si l'éclairage s'allume: le dérangement est éliminé. ▪ Si l'appareil s'arrête («OF» à l'écran): ▶ Remettre l'appareil en marche et contacter le service clientèle.
	▪ Message A1: Le capteur de porte est défectueux. ▪ S'il n'y a pas de message A1: l'éclairage DEL est défectueux.	▶ Contacter le service clientèle.
L'éclairage clignote.	▪ La porte de l'appareil est ouverte depuis plus de 3 minutes. ▪ La porte de l'appareil a été mal fermée.	▶ Fermer la porte de l'appareil.

Dérangement	Cause possible	Solution/Mesures
L'éclairage clignote et un signal acoustique retentit.	▪ La porte de l'appareil est ouverte depuis plus de 5 minutes. ▪ La porte de l'appareil a été mal fermée. ▪ Le capteur de porte est défectueux.	▶ Fermer la porte de l'appareil. – Si l'alarme continue à retentir: ▶ Acquitter l'alarme en effleurant une touche quelconque. ▶ Contrôler l'absence de blocages au niveau du joint de porte, du chargement et des conditions d'encastrement. – Après trois acquittements, un message d'erreur apparaît: A1. ▶ Contacter le service clientèle.
	▪ Le dispositif ouvre-porte «TouchOpen» est défectueux.	▶ Si le dispositif ouvre-porte ne se rétracte pas, débrancher l'appareil pendant env. 10 secondes, puis le rebrancher. ▶ Si le dispositif ouvre-porte ne se rétracte toujours pas, le retirer en le sortant de l'appareil. ▶ Fermer la porte de l'appareil. ▪ La porte de l'appareil peut être ouverte manuellement (p. ex. à l'aide d'une ventouse à usage ménager). ▶ Contacter le service clientèle.
Les zones de température et les compartiments de stockage du vin clignotent et/ou un signal acoustique retentit.	▪ La température du compartiment de réfrigération est supérieure de 8 °C à la température réglée.	▶ Effleurer n'importe quelle touche. – La valeur de température actuelle s'affiche, le compartiments de stockage du vin clignote jusqu'à ce que la température de consigne soit atteinte. ▶ Si aucune bouteille chaude n'a été placée dans l'appareil: Contacter le service clientèle.
	▪ Une coupure de courant est survenue. L'affichage de température qui clignote indique la valeur réelle de la température de l'appareil.	▶ Effleurer n'importe quelle touche. – La température réglée apparaît sur l'affichage de température.
	▪ Il y a un problème technique si des avertissements apparaissent fréquemment.	▶ Contacter le service clientèle.

Dérangement	Cause possible	Solution/Mesures
L'éclairage du compartiment de réfrigération s'allume alors que la porte de l'appareil est fermée.	▪ L'éclairage intérieur permanent est activé.	▶ Désactiver l'éclairage intérieur permanent.
Messages d'erreur F10–F15	▪ La sonde de température est défectueuse.	▶ Contacter le service clientèle. – L'appareil passe en mode dégradé. La réfrigération est maintenue, mais l'appareil ne peut plus mesurer la valeur de température actuelle ni garantir la régulation à la valeur de consigne réglée.
Messages d'erreur A3, A4, A5	▪ La température ambiante est en dehors des conditions de fonctionnement de 10–43 °C.	▶ Tempérer le lieu de montage de l'appareil à une température comprise entre 10–43 °C.
Message d'erreur F_ _	▪ Diverses situations peuvent donner lieu à l'affichage d'un message F.	▶ Contacter le service clientèle.

11 Trucs et astuces

11.1 Conseils généraux d'utilisation de l'appareil

- Vérifier à la fermeture de la porte de l'appareil que le joint adhère sur tout le pourtour du cadre et qu'il est bien étanche. Les charnières autorabattantes assistent la fermeture. Pour des angles d'ouverture entre 20° et 30°, la porte de l'appareil se ferme toute seule.
- La réfrigération de vin de la température ambiante à celle de la zone de réfrigération peut prendre plusieurs heures selon le stockage.
- Maintenir les portes ouvertes longtemps peut provoquer une montée considérable de la température dans les compartiments de stockage du vin de l'appareil.
- Vérifiez que la porte ne s'appuie pas contre les bouteilles placées sur les grilles ni ne les renverse lors de la fermeture.
- La vitesse de réfrigération peut être accélérée avec les fonctions Réfrigération rapide et PartyCooling.
- Vérifiez que les entrées et sorties d'air ne sont pas complètement bloquées par des bouteilles. Les entrées et sorties d'air sont intégrées dans la paroi arrière.

11.2 Conseils de stockage du vin

Températures idéales de dégustation:

Degré Celsius [°C]	Fahrenheit [°F]	Vins
5-8	41-46	Champagne, vins mousseux, vin effervescent, prosecco, vins doux
6-10	43-50	Vins blancs jeunes (p. ex. chasselas, müller-thurgau, chardonnay, silvaner, sauvignons blancs)
8-12	46-54	Vins blancs capiteux (p. ex. pinots blancs et gris, riesling)
8-12	46-54	Vins rosés
16	60	Vins rouges élégants (p. ex. pinots noirs, merlots, gamay, barbera)
16-18	60-64	Vins rouges ayant du corps (p. ex. cabernets sauvignons, barolo)

S'en tenir aux conseils du viticulteur dans le cas de très grands vins.

11.3 Conseils d'économie d'énergie

- Dans la mesure du possible, conserver l'agencement en usine des grilles tel qu'à l'état d'origine. Celui-ci assure une répartition de la température et une efficacité optimales.
- Ne pas ouvrir la porte de l'appareil plus que nécessaire et la laisser ouverte le plus brièvement possible.
- Stocker les bouteilles de vin ouvertes ou les décanteurs fermés ou couverts dans le compartiment réfrigérant. L'humidité entraîne une réduction de la puissance frigorifique.
- Pour garantir une circulation d'air optimale: ne pas disposer les bouteilles trop près les unes des autres ou les répartir de manière régulière.
- Désactiver la fonction SilentPlus en cas de non-utilisation.

12 Caractéristiques techniques

Données du produit conformément au règlement (UE) no 2019/2016

Les données spécifiques à l'appareil sont enregistrées dans la base de données EPREL (European Product Database for Energy Labeling). Pour identifier l'appareil:

- ▶ Scanner le code QR qui se trouve sur l'étiquette énergie et suivre le lien ou
- ▶ Saisir manuellement la désignation du «type» dans la base de données EPREL (https://eprel.ec.europa.eu/).
- ▶ La fiche technique du produit est par ailleurs disponible pour le produit correspondant sur www.vzug.com.

Recours en garantie

La garantie du fabricant est de 24 mois à compter de la date de mise en service de l'appareil.

Dimensions extérieures

- Voir la notice d'installation

Raccordement électrique

- Voir la plaque signalétique

Pièces de rechange

V-ZUG SA fournit des pièces de rechange pendant 15 ans à compter de la mise à disposition du dernier appareil portant cette désignation de type. V-ZUG SA se réserve le droit de déroger à cette disposition, en tenant compte et en respectant l'Ordonnance sur l'écoconception applicable aux pièces de rechange.

Consommation d'énergie

La consommation d'énergie déclarée a été déterminée avec une profondeur de meuble de cuisine de 560 mm. Toutes les fonctions sont désactivées (la réfrigération rapide par ex.) pendant la mesure de la consommation d'énergie.

Sources lumineuses

Les sources lumineuses doivent être remplacées uniquement par un technicien de service.

Ce produit contient des sources lumineuses de classe d'efficacité énergétique E.

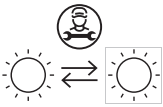

13 Élimination

13.1 Emballage

Les enfants ne doivent jamais jouer avec les matériaux d'emballage en raison du risque de blessures ou d'étouffement. Stockez les matériaux d'emballage dans un endroit sûr ou éliminez-les dans le respect de l'environnement.

13.2 Sécurité

Pour éviter les accidents dus à une utilisation non conforme (par ex. par des enfants qui jouent), rendre l'appareil inutilisable

- en débranchant l'appareil du secteur. Pour les appareils branchés de façon fixe, faire appel à un électricien agréé. Couper ensuite le câble d'alimentation de l'appareil.

13.3 Élimination

- Le symbole «poubelle rayée» exige la mise au rebut séparée des équipements électriques et électroniques (DEEE) usagés. Ces appareils peuvent contenir des substances dangereuses et toxicologiques.
- Ces appareils doivent être éliminés dans un point de collecte désigné pour le recyclage des appareils électriques et électroniques et ne doivent en aucun cas être jetés avec les déchets ménagers non triés. Vous contribuez de cette manière à la protection des ressources et de l'environnement.
- Pour toute information complémentaire, veuillez vous adresser aux autorités locales.

Adresses importeurs

AU/NZ	**V-ZUG Australia Pty. Ltd.** 2/796 High Street Kew East 3102, VIC AUSTRALIA	LB	**Kitchen Avenue SAL** Mirna El Chalouhi Highway Wakim Bldg, Jdeiheh Beirut LEBANON
CN	**V-ZUG (Shanghai) Domestic Appliance Co. Ltd.** Raffles City Changning Office Tower 3 No. 1139 Changning Road 200051 Shanghai CHINA	RU	**OOO Hometek** Dubininskaya Street 57 building 1 113054 Moscow RUSSIA
AT/BE/ DK/DE/ ES/FR/ NO/NL/ LU/SE	**V-ZUG Europe BV** Evolis 102 8530 Harelbeke BELGIUM	SG	**V-ZUG Singapore Pte. Ltd.** 6 Scotts Road Scotts Square #03-11/12/13 228209 Singapore SINGAPORE
GB/IE	**V-ZUG UK Ltd.** 27 Wigmore Street London W1U 1PN GREAT BRITAIN	TH	**V-ZUG (Thailand) Ltd.** 140/36, 17th Floor ITF Tower, Silom Road Suriyawong Sub-district Bangrak District Bangkok 10500 THAILAND
HK/MO	**V-ZUG Hong Kong Co. Ltd.** 12/F, 8 Russell Street Causeway Bay HONG KONG	TR	**GÜRELLER** Anchor Sit.3A/1-2 Çayyolu 06690 ÇANKAYA/ANKARA TURKEY
IT	**Frigo 2000 S.p.A** Viale Fulvio Testi 125 20092 Cinisello Balsamo (Milano) ITALY	UA	**Private enterprise "Stirion" (MIRS corp.)** Osipova Street 37 65012 Odessa UKRAINE
IL	**Digital Kitchen** Hataarucha 3 6350903 Tel Aviv ISRAEL	VN	**V-ZUG VIETNAM COMPANY LTD.** 21st Floor, Saigon Centre, 67 Le Loi Ben Nghe Ward, District 1 Ho Chi Minh City, 700000 VIETNAM

14 Index

A

Adresses des importateurs 28
Aménagement intérieur 18
Appareil
  Arrêt 11
  Elimination 27
  Mise en marche 10
Appli V-ZUG 18
Avertissements 21

B

Bip de touche 9, 15, 32
Bruits 21

C

Caractéristiques techniques 27
Classe climatique 7
Commande 10
Configuration système requise pour la tablette 17
Configuration système requise pour le smartphone 17
Connexion par WLAN 18
Conseils 25
Consignes d'utilisation 5
Consignes de sécurité
  Consignes de sécurité spécifiques 5
  Installation de l'appareil 5
  Utilisation conforme à l'usage prévu 6

D

Dégivrage 20
Désignation du modèle 2
Domaine de validité 2

E

Eclairage intérieur permanent 9, 12, 32
Eléments de commande et d'affichage... 9, 20
Élimination 27
Elimination des dérangements 22
Entretien 20
Erreur
  Eclairage allumé alors que la porte de l'appareil est fermée 25
  L'affichage de température clignote 24
  L'appareil ne fonctionne pas 22
  L'éclairage clignote 24
  L'éclairage ne fonctionne pas. 23
  TouchOpen n'ouvre pas la porte de l'appareil 23
Extension de garantie 31

F

Fiche technique du produit 26
Fonctionnement très silencieux 13
Fonctions de l'appareil 12
  Régler 12
  Sélectionner 11

G

générales
  Consignes de sécurité 4
Grille de présentation 19

I

Installation de l'appareil 5
Interrompre 11

L

Luminosité de l'écran 9, 15, 32

M

Maintenance 20
MARCHE/ARRET 9, 32
Message d'erreur
  A1 23
  A3–A5 25
  F_ _ 25
  F10–F15 25
Mise en marche 10
Mise en service 5, 8
Mode Démo 16
Mode Sabbat 9, 14, 32

N

Nettoyage 20

O

Ouverture de porte avec TouchOpen 18

P

PartyCooling 9, 13, 32
Plaque signalétique 8, 27, 31
Première mise en service 5, 8
Puissance frigorifique accrue 13

Q

Questions techniques 31

R

Raccordement électrique 27
Rayon de séparation 20
Recours en garantie 26
Réfrigération rapide 9, 12, 32
Réglage de température 9, 10, 11, 32
Réglages 12
  Interrompre 11
Réglages utilisateur 13

S

Service et assistance 31
SilentPlus 9, 13, 32
Structure 8
Symboles 4

T

Type 2

U

Unité de température 9, 15, 32

V

V-ZUG-Home 14, 17

15 Service et assistance

Le chapitre «Eliminer des dérangements» vous donne des informations précieuses pour résoudre les petits dérangements. Vous pouvez ainsi éviter de faire appel à un technicien de service et économiser les éventuels coûts afférents.

Vous trouverez les informations sur la garantie V-ZUG à l'adresse www.vzug.com →Service
→Informations sur la garantie. Veuillez les lire attentivement.
Veuillez enregistrer votre appareil le plus tôt possible en ligne via www.vzug.com →Service
→Saisie des données de garantie. En cas de dysfonctionnement, vous bénéficierez ainsi de la meilleure assistance possible durant la période de garantie de l'appareil. Pour enregistrer votre appareil, vous aurez besoin de son numéro de série (SN) et de sa désignation. Ces informations se trouvent sur la plaque signalétique de votre appareil.
Les informations de mon appareil:

SN: _____ **Appareil**: _____

Gardez toujours ces informations relatives à l'appareil à portée de main lorsque vous contactez V-ZUG. Merci beaucoup.

La plaque signalétique ☰ se trouve en haut à gauche sur la paroi latérale.

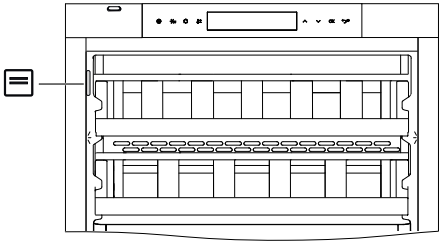

Votre demande de réparation

Vous trouverez le numéro de téléphone du centre d'entretien V-ZUG le plus proche à l'adresse www.vzug.com → Service → N° du service.

Questions techniques, accessoires, extension de garantie

V-ZUG se tient à votre disposition pour répondre à toutes vos questions administratives ou techniques d'ordre général, prendre vos commandes d'accessoires et de pièces de rechange, ou vous informer sur les possibilités de contrats d'entretien.

Brèves instructions

Touches

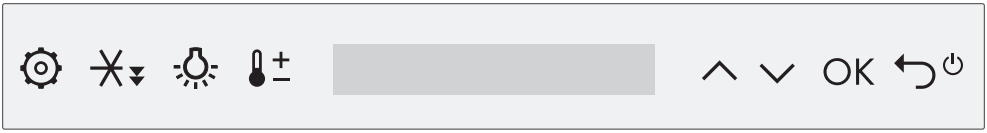

Touches de fonction

- Réglages
- Réfrigération rapide
- Eclairage intérieur permanent
- Réglage de température

Touches de navigation

- Flèche de navigation vers le haut/la gauche; modification de valeur
- Flèche de navigation vers le bas/la droite; modification de valeur
- OK Confirmation de saisie
- RETOUR: interrompre la saisie ou la rejeter,MARCHE/ARRÊT (pressée pendant 3 s)

Eléments d'affichage

Fonctions

- SilentPlus
- PartyCooling
- Mode Sabbat
- Affichage de valeur et d'état
- Compartiment de stockage du vin supérieur/inférieur (51102)
- Compartiment de stockage du vin (51113)
- Réfrigération rapide

Réglages utilisateur

- Luminosité de l'écran
- Désactivation du bip de touche
- V-ZUG-Home
- °C/°F Unité de température

10183764

1153589-03

V-ZUG SA, Industriestrasse 66, CH-6302 Zoug
info@vzug.com, www.vzug.com