AFM090100

Accessoires en option

AA000800:
MODULE RECYCLAGE POUR AB/AF/AFM

AA000820:
MODULE RECYCLAGE REGENERABLE AB/AF/AFM

Hotte tiroir
90 cm, , Anthracite
AFM090100

– Filtre facile d'entretien

Highlights

Installation intégrée dans un meuble haut.
Panneau extensible automatiquement pour optimiser la captation des vapeurs de cuisson.
Cadre en aluminium massif associé à du verre fumé.
Extraction automatique pour des performances optimales et un niveau sonore réduit.
Interface utilisateur épuré avec commande haptique.
Bande lumineuse LED intégrée affleurante, intensité lumineuse et température de couleur réglables.
Filtres à graisse en inox (7 couches) avec châssis embouti en inox, lavables au lave-vaisselle.

Performances

Performance et niveau sonore, puissance position 3/Intensive:
Puissance d'aspiration mesurée selon la norme EN 61591.
Puissance acoustique mesurée selon la norme EN 60704-3.
Puissance en évacuation:
640 / 900m³/h.
65 / 74 dB (A) re 1 pW.
Puissance en recyclage:
565 / 710m³/h.
75 / 79 dB (A) re 1 pW.

Caractéristiques

Touches précises : marche/arrêt, niveaux de puissance, éclairage.
Le mode automatique contrôlé par des capteurs peut être activé via Gaggenau Home Connect.
Le ventilateur et la lumière se mettent en marche et s'arrêtent automatiquement lors de l'extension ou de la fermeture du panneau.
Commande de l'éclairage séparée.
Puissance lumineuse 20 W.
Eclairage 1560 lx avec intensité variable en continu.
Ruban lumineux LED blanc neutre (3500 K).
Couleur de l'éclairage dans différents tons blancs (2700 - 5000 Kelvin) pouvant être réglée via Home Connect.
Technologie d'aspiration avec moteur BLDC.
2 filtres à graisse en inox.
Indicateur de saturation du filtre à graisse et du filtre à charbon anti-odeurs via Gaggenau Home Connect.
Aspiration intermittente via Gaggenau Home Connect.
Système de montage simple pour une installation facile.

Fonctions numériques (Gaggenau Home Connect)

Contrôle de la ventilation basé sur le réglage de la table de cuisson (avec la table de cuisson compatible).
Contrôle et commande à distance.
Diagnostic à distance.

Consommations

Classe d'efficacité énergétique A+ sur une échelle de A+++ à D.
Consommation énergétique 41.8 kWh/an.
Classe d'efficacité d'aspiration A.
Classe d'efficacité d'éclairage A.
Classe d'efficacité du filtre anti-graisse B.
Niveau sonore min. 45 DB / max. 65 DB position normale.

Conseils d'installation

La longueur de gaine équivalente pour assurer de bonnes performances est Lmax 50 m.
Veuillez vous référer aux "Conditions d'installation de base" pour le calcul de la longueur de gaine équivalente.
Les plans de cuisson Vario produisant beaucoup de vapeur comme les VR/VP doivent être placés au centre sous la hotte. Dans ces configurations le mode recyclage n'est pas recommandé.
Installation dans un meuble haut:
Largeur minimum du meuble haut 90 cm.
Epaisseur des parois du meuble haut 19 mm.
Profondeur intérieure minimum du meuble haut 330 mm.
Supports de montage fournis pour l'installation dans un meuble.
Un module de recyclage de l'air est obligatoire pour le fonctionnement de l'appareil en mode recyclage.
Planification et installation faciles du module de recyclage d'air dans la hotte.
Accès facile au filtre anti-odeurs par le dessous.
Si le conduit d'une hotte en mode d'évacuation extérieure est relié au conduit d'évacuation d'une cheminée ou d'un poêle, le circuit électrique de la hotte doit être prévu avec une fonction de sécurité adaptée.
En mode évacuation, prévoir l'installation d'un clapet anti-retour avec une pression d'ouverture de max. 65 Pa.
Distance minimale au-dessus d'une table gaz : 65 cm (minimum 70 cm si puissance totale du gaz supérieure à 12 kW).
Distance minimale au-dessus d'un appareil de cuisson électrique : 50 cm.

Valeurs de raccordement

Puissance totale: 250 W.
Câble de raccordement 1.8 m, avec prise.

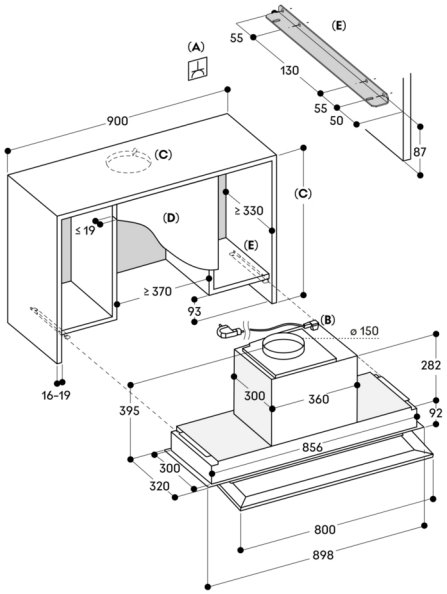

A: Branchement électrique accessible
B: Câble de raccordement 1,75 m, enfichable, selon le pays

C: Selon le mode d'apport d'air supplémentaire (extraction ou recirculation)

D: Panneau frontal amovible
E: Angle de fixation

Mesures en mm

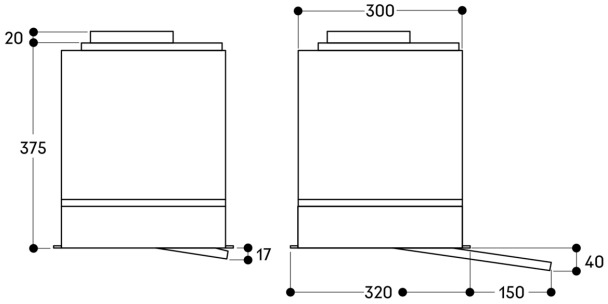

Mesures en mm

Vue du dessus

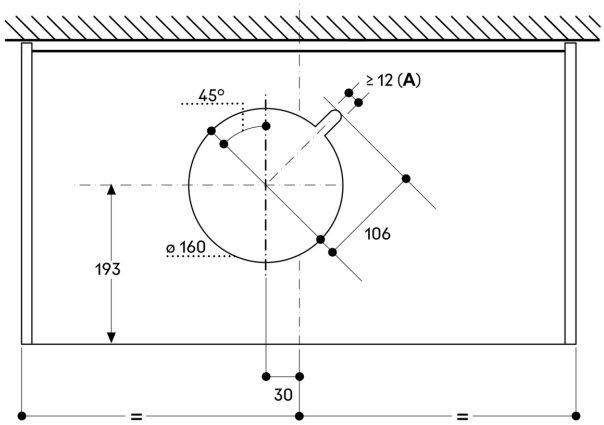

A: Passage de câbles

Mesures en mm

Vue du dessus
Pour AA 000 800 / 820

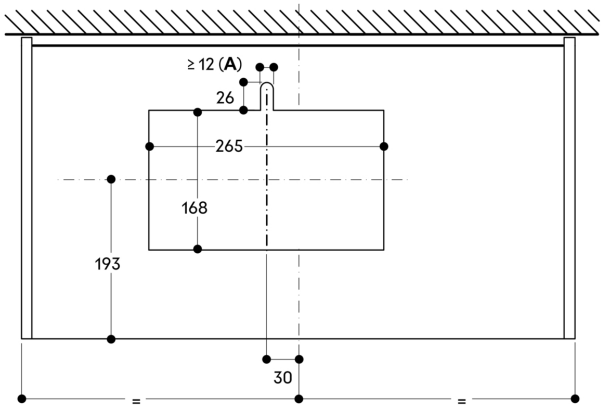

A: Passage de câbles

Mesures en mm

Limites de hauteur en mode d'apport d'air supplémentaire

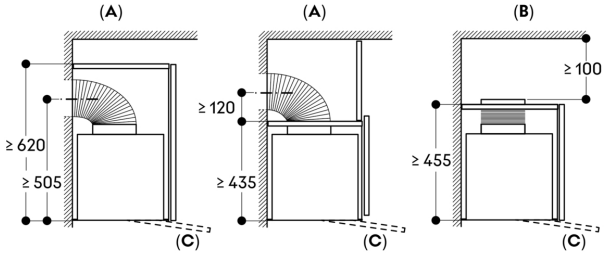

A: Mode d'extraction
B : Mode de recyclage
C: Version télescopique

Mesures en mm