HOTTE

AFM090100 AFM090110

GAGGENAU

Vous pouvez trouver d'autres informations et explications en ligne. Scannez le code QR sur la page de titre.

Table des matières

MANUEL D'UTILISATION

1 Sécurité ... 2

2 Prévenir les dégâts matériels ... 5

3 Protection de l'environnement et économies d'énergie ... 5

4 Modes de fonctionnement ... 5

5 Description de l'appareil ... 6

6 Avant la première utilisation ... 7

7 Utilisation ... 7

8 Fonctions supplémentaires dans l'appli Home Connect ... 8

9 Home Connect ... 9

10 Nettoyage et entretien ... 10

11 Dépannage ... 12

12 Mise au rebut ... 13

13 Service après-vente ... 13

14 Accessoires ... 13

15 Déclaration de conformité ... 13

16 Informations concernant les logiciels libres et open source ... 14

17 INSTRUCTIONS DE MONTAGE ... 14

17.4 Installation en toute sécurité ... 15

⚠ 1 Sécurité

Respectez les consignes de sécurité suivantes.

1.1 Définition des mots signaux

Vous trouverez ici la signification des mots signaux utilisés dans cette notice.

⚠ AVERTISSEMENT
Respectez ces instructions afin d'éviter toute blessure grave ou mortelle.

ATTENTION
Respectez ces instructions afin d'éviter tout dommage à l'appareil ou tout autre dommage matériel.

Remarque : Cela indique des informations importantes.

1.2 Indications générales

- Lisez attentivement cette notice.
- Conservez la notice ainsi que les informations produit en vue d'une réutilisation ultérieure ou pour un futur nouveau propriétaire.
- Ne branchez pas l'appareil si ce dernier a été endommagé durant le transport.

1.3 Utilisation conforme

La sécurité d'utilisation est garantie uniquement en cas d'installation correcte et conforme aux instructions de montage. Le monteur est responsable du fonctionnement correct sur le lieu où l'appareil est installé.

Utilisez l'appareil uniquement :
- pour aspirer les vapeurs de cuisson.
- pour un usage privé et dans les pièces fermées d'un domicile.
- jusqu'à une altitude maximale de 4 000 m au-dessus du niveau de la mer.

N'utilisez pas l'appareil :
- avec une minuterie externe

1.4 Restrictions du périmètre utilisateurs

Les enfants de 8 ans et plus, les personnes souffrant d'un handicap physique, sensoriel ou mental ou ne détenant pas l'expérience et/ou les connaissances nécessaires pourront utiliser cet appareil à condition de le faire sous surveillance, ou que son utilisation sûre leur ait été enseignée et qu'ils aient compris les dangers qui en émanent.
Les enfants ne sont pas autorisés à jouer avec l'appareil.
Les enfants ne doivent en aucun cas s'occuper du nettoyage et de la maintenance utilisateur, sauf s'ils sont âgés de 15 ans et plus et agissent sous surveillance.
Les enfants de moins de 8 ans doivent être tenus à distance de l'appareil et du cordon d'alimentation secteur.

1.5 Utilisation sûre

⚠ AVERTISSEMENT – Risque d'incendie !
Les dépôts de graisse dans les filtres à graisse peuvent s'enflammer.
- Ne faites jamais fonctionner l'appareil sans filtre à graisse.
- Nettoyez régulièrement le filtre à graisse.
- Ne travaillez jamais avec une flamme nue à proximité de l'appareil (par ex. ne faites rien flamber).
- Installez l'appareil à proximité d'un foyer à combustibles solides (par ex. bois ou charbon) uniquement en présence d'un capot fermé et non amovible. Il ne doit pas y avoir de projection d'étincelles.

L'huile et la graisse chaudes s'enflamment rapidement.
- Surveiller constamment l'huile et la graisse chaudes.
- Ne jamais éteindre une huile ou une graisse brûlante avec de l'eau. Éteindre le foyer. Étouffer les flammes prudemment avec un couvercle, une couverture anti-feu ou quelque chose de similaire et laisser refroidir.

Les foyers à gaz dégagent une forte chaleur lorsqu'aucun récipient n'est posé dessus. Un appareil de ventilation monté au-dessus d'eux risque alors d'être endommagé ou de prendre feu.
- Utilisez les foyers à gaz uniquement avec un récipient placé dessus.

Le fonctionnement simultané de plusieurs foyers au gaz engendre une forte production de chaleur. Un appareil de ventilation monté au-dessus d'eux risque alors d'être endommagé ou de prendre feu.
- Utilisez les foyers à gaz uniquement avec un récipient placé dessus.
- Réglez la vitesse de ventilation la plus élevée.
- Ne faites jamais fonctionner en même temps deux foyers à gaz à feu vif pendant plus de 15 minutes. Deux foyers à gaz correspondent à un brûleur grande puissance.
- Ne faites jamais fonctionner les grands brûleurs de plus de 5 kW avec la plus grande flamme pendant plus de 15 minutes, par ex. un wok.
- L'appareil doit uniquement être utilisé avec des tables gaz d'une puissance totale allant jusqu'à 18 kW.

Un filtre anti-odeurs non régénérable risque de s'enflammer dans le four.
- Régénérez uniquement les filtres anti-odeurs régénérables.

Les dépôts de graisse dans les filtres à graisse peuvent s'enflammer.
- Nettoyez régulièrement le filtre à graisse.

⚠ AVERTISSEMENT – Risque d'asphyxie !
Les enfants risquent de s'envelopper dans les matériaux d'emballage ou de les mettre sur la tête et de s'étouffer.
- Conserver les matériaux d'emballage hors de portée des enfants.
- Ne jamais laisser les enfants jouer avec les emballages.

Les enfants risquent d'inhaler ou d'avaler des petits morceaux et s'étouffer.
- Conserver les petites pièces hors de portée des enfants.
- Ne pas laisser les enfants jouer avec les petites pièces.

⚠ AVERTISSEMENT – Risque d'empoisonnement !
Les gaz de combustion réaspirés peuvent provoquer un empoisonnement. Les foyers à combustion alimentés en air ambiant (par exemple appareils de chauffage au gaz, au fioul, au bois ou au charbon, les chauffe-eaux intégrés sous cuve, les chauffe-eaux accumulateurs) prélèvent l'air de combustion dans la pièce où ils sont installés et rejettent les gaz de fumée à l'extérieur par le biais d'un système spécifique (par ex., cheminée). Lorsque la hotte aspirante est en marche, elle prélève de l'air dans la cuisine et dans les pièces voisines. L'absence d'un apport d'air suffisant crée une pression négative. Les gaz toxiques provenant de la cheminée ou du conduit d'évacuation sont réaspirés dans les pièces d'habitation.

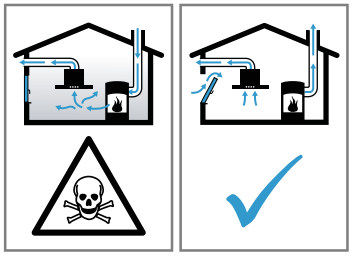

- En cas d'utilisation simultanée de l'appareil en mode évacuation extérieure et d'un foyer à combustion alimenté en air ambiant, veillez impérativement à ce que l'apport d'air soit toujours suffisant.
- Le fonctionnement sûr de l'appareil n'est possible que si la dépression dans la pièce

où est installé le foyer ne dépasse pas 4 Pa (0,04 mbar). Cette valeur n'est réalisable que si l'apport d'air frais nécessaire à la combustion est assuré par des ouvertures non obturables, par exemple dans des portes ou fenêtres, associées à un caisson mural d'entrée et de sortie d'air, ou bien par d'autres moyens techniques. Un caisson mural d'entrée et de sortie d'air ne suffit pas à assurer la valeur minimale nécessaire.
- Demandez toujours conseil à une personne compétente (par exemple, un maître ramoneur compétent) qui pourra évaluer l'ensemble du réseau de ventilation de la maison et vous proposer le moyen le mieux adapté pour l'aération.
- Si l'appareil est utilisé exclusivement en mode recirculation de l'air, le fonctionnement est possible sans restriction.

L'utilisation d'un appareil de cuisson au gaz conduit à la formation de chaleur, d'humidité et de produits de combustion dans la pièce où l'appareil est installé.
- Lors de l'utilisation d'un appareil de cuisson à gaz, allumer la hotte aspirante.

⚠ AVERTISSEMENT – Risque d'ébouillantage !

Les éléments accessibles deviennent chauds pendant le fonctionnement.
- Ne touchez jamais les éléments chauds.
- Éloignez les enfants.

L'appareil devient chaud pendant son utilisation.
- Laissez refroidir l'appareil avant de le nettoyer.

⚠ AVERTISSEMENT – Risque de blessure !

Certaines pièces à l'intérieur de l'appareil peuvent présenter des arêtes vives.
- Nettoyez l'intérieur de l'appareil avec précaution.

Des modifications sur la construction électrique ou mécanique sont dangereuses et peuvent conduire à des dysfonctionnements.
- N'effectuez aucune modification sur la construction électrique ou mécanique.

La lumière de l'éclairage par LED est très éblouissante et peut causer des dommages aux yeux (groupe de risque 1).
- Ne regardez pas directement l'éclairage par LED allumé pendant plus de 100 secondes.

Les réparations non conformes sont dangereuses.
- Seul un personnel dûment qualifié peut entreprendre des réparations sur l'appareil.
- Si l'appareil est défectueux, appeler le service après-vente.
  → *"Service après-vente", Page 13*

⚠ AVERTISSEMENT – Risque d'écrasement !

Les appareils télescopiques motorisés présentent un risque d'écrasement entre la vitre et l'ouverture correspondante.
- Ne saisissez pas la vitre lorsqu'elle est en mouvement.
- Nettoyez l'appareil ou changez les filtres uniquement lorsque la vitre ne bouge plus.

⚠ AVERTISSEMENT – Risque d'électrocution !

Un appareil endommagé ou un cordon d'alimentation secteur endommagé est dangereux.
- N'utilisez jamais un appareil endommagé.
- Ne tirez jamais sur le cordon d'alimentation secteur pour débrancher l'appareil du secteur. Débranchez toujours la fiche du cordon d'alimentation secteur.
- Si l'appareil ou le cordon d'alimentation secteur est endommagé, débranchez immédiatement le cordon d'alimentation secteur ou coupez le fusible dans le boîtier à fusibles.
- Appelez le service après-vente. →*Page 13*

Les réparations non conformes sont dangereuses.
- Seul un personnel dûment qualifié peut entreprendre des réparations sur l'appareil.
- Seules des pièces de rechange d'origine peuvent être utilisées pour réparer l'appareil.

L'infiltration d'humidité peut occasionner un choc électrique.
- Avant le nettoyage, retirez la fiche secteur ou coupez le disjoncteur.
- Ne pas utiliser de nettoyeur vapeur ou haute pression pour nettoyer l'appareil.
- N'utilisez pas l'appareil avec les mains humides.

L'infiltration d'humidité peut occasionner un choc électrique.
- N'utilisez pas de tissu éponge mouillé.

⚠ AVERTISSEMENT – Risque d'explosion !

Les nettoyants caustiques fortement alcalins ou acides peuvent provoquer des explosions lorsqu'ils entrent en contact avec des pièces

d'aluminium situées dans le compartiment de nettoyage du lave-vaisselle.

- N'utilisez jamais de nettoyants caustiques fortement alcalins ou acides. Notamment, n'utilisez aucun produit de nettoyage d'origine commerciale ou industrielle pour nettoyer des pièces en aluminium, par exemple des filtres à graisse pour hottes aspirantes.

2 Prévenir les dégâts matériels

ATTENTION

La condensation peut provoquer de la corrosion.

- Allumez toujours l'appareil lorsque vous cuisinez afin d'éviter la formation de condensation.

Si de l'humidité pénètre dans les éléments de commande, des dommages peuvent survenir.

- Ne nettoyez jamais les éléments de commande avec un chiffon humide.

Un nettoyage incorrect endommage les surfaces.

- Respectez les consignes de nettoyage.
- N'utilisez pas de produits de nettoyage agressifs ou récurants.
- Nettoyez les surfaces en inox uniquement dans le sens de polissage du métal.
- Ne nettoyez jamais les éléments de commande avec un nettoyant pour inox.

L'eau de condensation qui s'écoule à l'arrière peut endommager l'appareil.

- Pour éviter tout retour de condensat, monter le conduit d'évacuation de l'appareil avec 1° de pente.

Si vous sollicitez les éléments de design de manière incorrecte, ils peuvent se casser.

- Ne tirez pas sur les éléments de design.
- Ne posez ou ne suspendez aucun objet sur/à des éléments de design.

Les surfaces peuvent être endommagées par un film protecteur non retiré.

- Retirez le film protecteur de toutes les parties de l'appareil avant de l'utiliser pour la première fois.

Les surfaces laquées sont fragiles.

- Respectez les consignes de nettoyage.
  → *"Nettoyer l'appareil", Page 10*
- Protégez les surfaces laquées contre les rayures.

3 Protection de l'environnement et économies d'énergie

3.1 Élimination de l'emballage

Les emballages sont écologiques et recyclables.

- Veuillez éliminer les pièces détachées après les avoir triées par matière.

Eliminez l'emballage en respectant l'environnement.

3.2 Économies d'énergie

Si vous respectez les instructions suivantes, votre appareil consommera moins de courant.

Adaptez la vitesse du ventilateur à l'intensité des vapeurs de cuisson.

- ✔ Une faible vitesse du ventilateur est synonyme d'une faible consommation d'énergie.
- ✔ Utilisez uniquement la vitesse intensive en cas de besoin.

En cas de vapeurs de cuisson intensives, sélectionnez dès que possible une vitesse de ventilation plus importante.

- ✔ Les odeurs se répandent moins dans la pièce.

Éteignez l'éclairage quand vous n'en avez plus besoin.

- ✔ Lorsque l'éclairage est éteint, il ne consomme pas d'énergie.

Nettoyez ou remplacez les filtres aux intervalles spécifiés.

- ✔ L'efficacité du filtre est conservée.

Utilisez le couvercle de cuisson.

- ✔ Les vapeurs de cuisson et les condensats sont réduits.

N'utilisez les fonctions supplémentaires qu'en cas de besoin.

- ✔ La désactivation des fonctions supplémentaires permet de réduire la consommation d'énergie.

4 Modes de fonctionnement

Vous pouvez utiliser votre appareil en mode évacuation extérieure ou en mode recirculation de l'air.

4.1 Mode évacuation extérieure

L'air aspiré est débarrassé des particules de graisse par les filtres, et transite par un conduit avant de gagner l'extérieur.

L'air ne doit pas être acheminé dans une cheminée servant à l'évacuation des gaz d'appareils qui sont utilisés pour la combustion de gaz ou d'autres combustibles (cela ne s'applique pas aux appareils de recyclage).

- Si l'air sortant circule par une cheminée ou une cheminée d'évacuation des gaz, vous devrez d'abord obtenir l'accord du ramoneur compétent dans votre quartier.
- Si l'air sortant traverse la paroi extérieure, il convient d'utiliser un caisson télescopique mural.

4.2 Mode recyclage

L'air aspiré est nettoyé par l'intermédiaire des filtres à graisse et d'un filtre anti-odeurs, puis il est renvoyé dans la pièce.

Pour neutraliser les odeurs en mode recyclage, vous devez installer un filtre anti-odeurs. Pour connaître les différentes possibilités d'utiliser l'appareil en mode recyclage, consultez notre catalogue ou votre revendeur spécialisé. Vous pouvez vous procurer les accessoires dans un commerce spécialisé, auprès du service après-vente ou sur la boutique en ligne.

Remarque : En cas de cuisson intensive et prolongée, de l'humidité est libérée dans l'air ambiant. Si vous utilisez l'appareil en mode recyclage, nous vous recommandons de bien aérer la cuisine, par exemple en ouvrant brièvement une fenêtre afin d'éliminer l'humidité excédentaire.

5 Description de l'appareil

5.1 Appareil

Cette section contient une vue d'ensemble des composants de votre appareil.

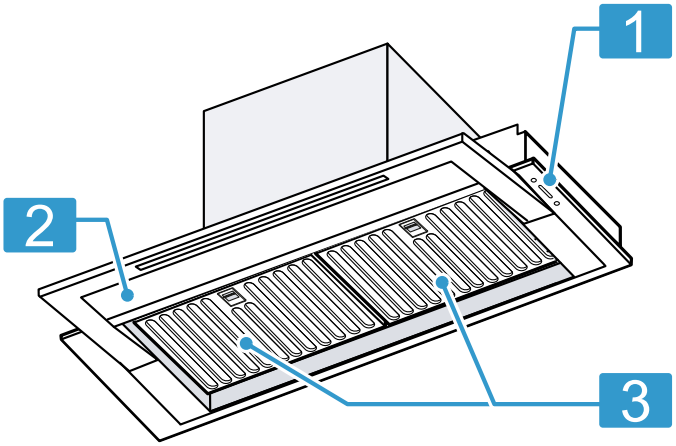

1	Éléments de commande
2	Vitre avec éclairage intégré
3	Filtre à graisse

5.2 Éléments de commande

Les éléments de commande vous permettent de configurer toutes les fonctions de votre appareil et vous donnent des informations sur l'état de fonctionnement. Toutes les touches de sélection de fonction sont rétro-éclairées lorsqu'elles sont actives.

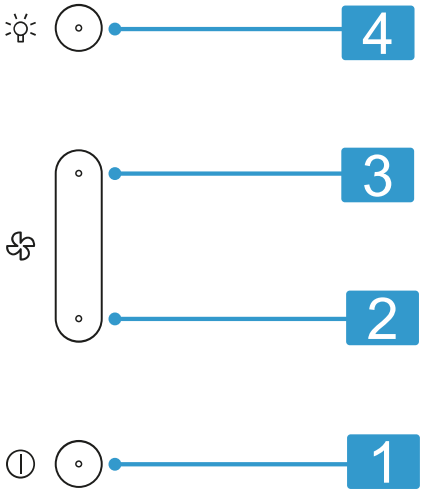

1	⏻ Allumer ou éteindre l'appareil **Remarque :** Lors de la mise en marche, l'appareil enclenche la ventilation et l'éclairage.
2	✤ Réduire la vitesse de ventilation
3	✤ Augmenter la vitesse de ventilation
4	☼ Allumer ou éteindre l'éclairage/régler la luminosité

Couleurs

Les différentes couleurs servent à guider l'utilisateur dans les différentes situations de réglage.

✤ Blanc	▪ Le mode manuel est activé.
✤ Orange	▪ Le mode automatique est activé.
Bleu	▪ La connexion à Home Connect est établie.
Off	▪ Le réglage minimal ou maximal est atteint. ▪ L'appareil est éteint.

5.3 Vitesse du ventilateur

Vous trouverez ici un aperçu des réglages disponibles pour les puissances d'aspiration.

Mode manuel	Sélectionnez l'une des quatre vitesses de ventilation.
Mode automatique	La vitesse de ventilation optimale est automatiquement réglée à l'aide d'un capteur. **Remarques** ▪ Vous pouvez activer et désactiver le mode automatique dans l'appli Home Connect. → *"Home Connect", Page 9* → *"Fonctions supplémentaires dans l'appli Home Connect ", Page 8* ▪ L'initialisation du capteur est terminée 10 minutes après la mise sous tension de l'appareil. Une fois le capteur initialisé, le mode automatique est prêt à fonctionner.

6 Avant la première utilisation

Effectuez les réglages pour la première mise en service. Nettoyez l'appareil et les accessoires.

6.1 Régler un mode de fonctionnement

Par défaut, votre appareil est réglé pour fonctionner en mode évacuation extérieure.

Remarque : Vous aurez besoin d'accessoires supplémentaires pour l'utilisation en mode recirculation de l'air.

- Pour faire passer l'appareil en mode évacuation extérieure, suivez les instructions fournies dans Home Connect.
  Ce réglage vous permet d'améliorer la puissance d'aspiration.

6.2 Différencier les appareils à gaz et les appareils à induction dans l'appli Home Connect

- Afin d'utiliser le mode automatique →*Page 8* de manière optimale, dans l'appli Home Connect, indiquez si vous utilisez votre appareil en combinaison avec une table de cuisson à gaz ou une table de cuisson à induction.

Remarque : Si vous disposez à la fois d'une table de cuisson à gaz et d'une table de cuisson à induction sous votre appareil, sélectionnez le type de table de cuisson le plus utilisé.

7 Utilisation

7.1 Allumer l'appareil

- Appuyez sur ⏻.
- ✔ La vitre sort complètement.
- ✔ L'appareil est allumé, la ventilation et l'éclairage s'allument.

Remarque : Après une coupure de courant ou après avoir allumé l'appareil pour la première fois, vous ne pouvez dans un premier temps allumer que l'éclairage et la ventilation. Après environ 1 minute, l'initialisation de l'appareil est terminée et les autres fonctions de l'appareil sont disponibles.

7.2 Éteindre l'appareil

- Appuyez sur ⏻.
- ✔ La poursuite du ventilateur démarre.
- ✔ Les voyants de l'utilisation de l'appareil clignotent en orange.
- ✔ Pour éliminer efficacement les odeurs résiduelles et le condensat, la fonction de poursuite du ventilateur automatique est activée par défaut sur l'appareil. Après l'arrêt, l'appareil continue de fonctionner pendant 10 minutes à la vitesse de ventilation la plus basse. Dans l'application Home Connect, vous pouvez désactiver la poursuite automatique du ventilateur et adapter la durée de la poursuite.
- ✔ La ventilation s'arrête et l'éclairage s'éteint.
- ✔ La vitre rentre.

7.3 Régler la vitesse de ventilation

1. Appuyez sur A pour réduire la vitesse de ventilation. Lorsque la vitesse minimale est réglée, la LED ne s'allume pas.
2. Appuyez sur B pour augmenter la vitesse de ventilation.
   Lorsque la vitesse maximale est réglée, la LED ne s'allume pas.

Remarque : En mode manuel, les LED de la vitesse de ventilation s'allument en blanc.
En mode automatique, les LED de la vitesse de ventilation s'allument en orange.

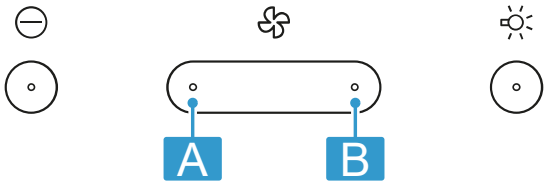

7.4 Éclairage

Allumer l'éclairage

Vous pouvez allumer et éteindre l'éclairage indépendamment de la ventilation.

- Appuyer sur ☼.

Régler la luminosité

1. Pour réduire la luminosité, maintenez ☼ enfoncé.
2. Pour réduire ou augmenter la luminosité, relâchez, puis appuyez de nouveau sur ☼.
3. Pour enregistrer les derniers réglages de luminosité, éteignez l'éclairage et rallumez-le.

Éteindre l'éclairage

Vous pouvez allumer et éteindre l'éclairage indépendamment de la ventilation.

- Appuyer sur ☼.

7.5 Activer le mode de nettoyage

Le mode de nettoyage facilite le nettoyage de votre appareil.

Condition : L'appareil est éteint.

- Pour activer le mode nettoyage, maintenez enfoncés simultanément les symboles permettant de réduire et d'augmenter la vitesse de ventilation pendant environ 4 secondes.
- ✔ Un signal sonore retentit.
- ✔ La vitre sort complètement.
- ✔ L'éclairage s'allume.
- ✔ Le mode de nettoyage est activé.
- ✔ Le voyant de l'éclairage s'allume en orange.
- ✔ Les voyants des vitesses de ventilation s'allument en blanc.
- ✔ Les voyants de l'utilisation de l'appareil clignotent en orange.

Remarque : Lorsque le mode de nettoyage est activé, les réglages de la ventilation ne sont pas disponibles.

7.6 Désactiver le mode de nettoyage

Le mode de nettoyage facilite le nettoyage de votre appareil.

- .
  → *"Éteindre l'appareil", Page 7*

8 Fonctions supplémentaires dans l'appli Home Connect

Ces fonctions se trouvent dans l'appli Home Connect :

8.1 Sélection du mode manuel ou du mode automatique

Le mode automatique active la ventilation et adapte la vitesse de ventilation de manière optimale à l'utilisation qui en est faite.

Remarque : Pour tirer le meilleur parti du mode automatique, sélectionnez le type de foyer à partir duquel vous cuisinez.

L'appli Home Connect vous permet de choisir si vous souhaitez activer le mode manuel ou le mode automatique après avoir allumé l'appareil.
L'appli Home Connect vous permet de passer en mode automatique lorsque la ventilation est activée.
Si le mode automatique est activé, vous pouvez toujours régler les vitesses de ventilation via les éléments de commande.
Si vous éteignez et rallumez l'appareil, le mode automatique se remet en marche.

Conseil : Après avoir branché l'appareil ou en cas de coupure de courant, le capteur a besoin d'environ 10 minutes pour s'initialiser avant que le mode automatique ne soit disponible.

8.2 Indicateur de saturation du filtre à graisse

L'appli Home Connect vous permet de voir l'état de saturation du filtre à graisse et de réinitialiser l'indicateur de saturation une fois le filtre à graisse nettoyé.

8.3 Indicateur de saturation du filtre anti-odeurs

L'appli Home Connect vous permet de voir l'état de saturation du filtre anti-odeurs et de réinitialiser l'indicateur de saturation.

Remarque : Pour obtenir des résultats optimaux, sélectionnez le type de filtre anti-odeurs que vous utilisez dans l'appli Home Connect.

8.4 Fonctionnement par intermittence

Pour aérer régulièrement votre cuisine, vous pouvez utiliser le fonctionnement par intermittence. En cas de

fonctionnement par intermittence, la ventilation passe à la vitesse sélectionnée pour le temps choisi.

8.5 Poursuite du ventilateur

La poursuite du ventilateur élimine les odeurs restantes et sert à sécher le filtre après la cuisson.

9 Home Connect

Cet appareil peut être mis en réseau. Connectez votre appareil à un appareil mobile pour le commander via l'application Home Connect, en modifier les réglages de base ou pour surveiller son état de fonctionnement.
Les services Home Connect ne sont pas proposés dans tous les pays. La disponibilité de la fonction Home Connect dépend de l'offre des services Home Connect dans votre pays. Vous trouverez de plus amples informations à ce sujet à l'adresse : *www.home-connect.com*.
L'appli Home Connect vous guide tout au long du processus de connexion. Suivez les instructions de l'appli et suivez les consignes de l'appli Home Connect.

Remarques

- Suivez les consignes de sécurité du présent manuel d'utilisation et assurez-vous qu'elles sont également respectées si vous utilisez l'appareil via l'appli Home Connect.
  → *"Sécurité", Page 2*
- Les commandes directement effectuées sur l'appareil sont toujours prioritaires. Pendant ce temps, la commande via l'application Home Connect n'est pas possible.
- En mode veille avec maintien de la connexion au réseau, l'appareil consomme max. 2 W.

9.1 Configurer l'appli Home Connect

1. Installez l'appli Home Connect sur le terminal mobile.
2. Démarrez l'appli Home Connect et configurez l'accès à Home Connect.
   L'appli Home Connect vous guide tout au long du processus de connexion.

9.2 Configurer Home Connect

Conditions

- L'appareil est déjà connecté au réseau électrique et est allumé.
- Vous disposez d'un terminal mobile doté de la version actuelle du système d'exploitation iOS ou Android, par ex. un smartphone.
- Le terminal mobile se trouve à proximité de l'appareil.
- Le terminal mobile et l'appareil se trouvent à portée du signal Wi-Fi de votre réseau domestique.

1. Scanner le code QR ci-après.

   Le code QR vous permet d'installer l'appli Home Connect et de connecter votre appareil.
2. Suivez les instructions de l'appli Home Connect.

9.3 Réinitialiser la connexion

Condition : L'appareil est éteint.

1. Ouvrez le mode de connexion.
   ▸ Maintenez ⏻ et 📶 enfoncées jusqu'à ce que le voyant de l'éclairage s'allume en bleu.
2. Pour réinitialiser les connexions enregistrées avec le réseau domestique et Home Connect, maintenez enfoncé 📶.

✔ Un signal sonore retentit.
✔ La LED 📶 clignote en orange.

9.4 Mise à jour logicielle

La fonction de mise à jour du logiciel permet d'actualiser le logiciel de votre appareil, par ex. pour l'optimiser, corriger des erreurs, effectuer des mises à jour liées à la sécurité ou proposer des fonctions et des services supplémentaires.
Pour cela, vous devez être enregistré comme utilisateur Home Connect, avoir installé l'application sur votre appareil mobile et vous être connecté au serveur Home Connect.
Dès qu'une mise à jour de logiciel est disponible, vous en êtes informé par l'application Home Connect et vous pouvez la lancer via l'application. Après un téléchargement réussi, vous pouvez lancer l'installation via l'application Home Connect, si vous vous trouvez dans votre réseau domestique WLAN (Wi-Fi). L'application Home Connect vous en informe dès que l'installation est réussie.
Vous trouverez la version actuelle du logiciel dans l'appli Home Connect sous les informations relatives à l'appareil.

Remarques

- La mise à jour du logiciel comprend deux étapes.
  - La première étape est celle du téléchargement.
  - La deuxième étape concerne l'installation sur votre appareil.
- Pendant le téléchargement, vous pouvez continuer d'utiliser votre appareil. En fonction des réglages personnels dans l'application, les mises à jour de logiciel peuvent également être téléchargées automatiquement.
- L'installation dure quelques minutes. Pendant l'installation, vous ne pouvez pas utiliser votre appareil.
- En cas de mises à jour de sécurité, il est recommandé d'effectuer l'installation le plus rapidement possible.

9.5 Diagnostic à distance

Le service après-vente peut accéder à votre appareil via le diagnostic à distance si vous en faites la demande spécifique, si votre appareil est connecté au serveur

Home Connect et si le diagnostic à distance est disponible dans le pays où vous utilisez l'appareil.

Conseil : Pour plus d'informations et pour connaître la disponibilité du service de diagnostic à distance dans votre pays, veuillez consulter la section Service/Support du site internet local : *www.home-connect.com*.

9.6 Protection des données

Observez les conseils de protection des données.

Lors de la première connexion de votre appareil à un réseau domestique relié à Internet, votre appareil transmet les catégories de données suivantes au serveur Home Connect (premier enregistrement) :

- Identifiant unique de l'appareil (constitué de codes d'appareil ainsi que de l'adresse MAC du module de communication Wi-Fi intégré).
- Certificat de sécurité du module de communication Wi-Fi (pour la protection des informations de la connexion).
- La version actuelle du logiciel et du matériel de votre électroménager.
- État d'une précédente restauration éventuelle des réglages d'usine.

Ce premier enregistrement prépare l'utilisation des fonctions Home Connect et s'avère uniquement nécessaire au moment où vous souhaitez utiliser les fonctions Home Connect pour la première fois.

Remarque : Veuillez noter que les fonctions Home Connect ne sont utilisables qu'avec l'application Home Connect. Vous pouvez consulter les informations sur la protection des données dans l'appli Home Connect.

10 Nettoyage et entretien

10.1 Produits de nettoyage

Vous pouvez vous procurer les produits de nettoyage appropriés auprès du service après-vente ou sur la boutique en ligne.

⚠ **AVERTISSEMENT – Risque d'électrocution !**
L'infiltration d'humidité peut occasionner un choc électrique.

- ▸ Avant le nettoyage, retirez la fiche secteur ou coupez le disjoncteur.
- ▸ Ne pas utiliser de nettoyeur vapeur ou haute pression pour nettoyer l'appareil.
- ▸ N'utilisez pas l'appareil avec les mains humides.

⚠ **AVERTISSEMENT – Risque d'ébouillantage !**
L'appareil devient chaud pendant son utilisation.

- ▸ Laissez refroidir l'appareil avant de le nettoyer.

ATTENTION
Des produits nettoyants inappropriés peuvent endommager les surfaces de l'appareil.

- ▸ Ne pas utiliser de produits de nettoyage agressifs ou récurants.
- ▸ N'utilisez pas de nettoyants fortement alcoolisés.
- ▸ Ne pas utiliser de tampon en paille métallique ni d'éponge à dos récurant.
- ▸ Utilisez uniquement des nettoyants pour vitres, des racloirs à verre ou des produits d'entretien pour acier inox si ceux-ci sont recommandés dans les instructions de nettoyage de la pièce correspondante.
- ▸ Rincez soigneusement les tissus et éponges avant de les utiliser.

10.2 Nettoyer l'appareil

Nettoyez l'appareil comme indiqué, afin de ne pas endommager les différentes surfaces et pièces par un nettoyage incorrect ou par des produits de nettoyage non appropriés.

⚠ **AVERTISSEMENT – Risque d'explosion !**
Les nettoyants caustiques fortement alcalins ou acides peuvent provoquer des explosions lorsqu'ils entrent en contact avec des pièces d'aluminium situées dans le compartiment de nettoyage du lave-vaisselle.

- ▸ N'utilisez jamais de nettoyants caustiques fortement alcalins ou acides. Notamment, n'utilisez aucun produit de nettoyage d'origine commerciale ou industrielle pour nettoyer des pièces en aluminium, par exemple des filtres à graisse pour hottes aspirantes.

⚠ **AVERTISSEMENT – Risque d'électrocution !**
L'infiltration d'humidité peut occasionner un choc électrique.

- ▸ Avant le nettoyage, retirez la fiche secteur ou coupez le disjoncteur.
- ▸ Ne pas utiliser de nettoyeur vapeur ou haute pression pour nettoyer l'appareil.
- ▸ N'utilisez pas l'appareil avec les mains humides.

⚠ **AVERTISSEMENT – Risque d'ébouillantage !**
L'appareil devient chaud pendant son utilisation.

- ▸ Laissez refroidir l'appareil avant de le nettoyer.

⚠ **AVERTISSEMENT – Risque de blessure !**
Certaines pièces à l'intérieur de l'appareil peuvent présenter des arêtes vives.

- ▸ Nettoyez l'intérieur de l'appareil avec précaution.

⚠ **AVERTISSEMENT – Risque d'écrasement !**
Les appareils télescopiques motorisés présentent un risque d'écrasement entre la vitre et l'ouverture correspondante.

- ▸ Ne saisissez pas la vitre lorsqu'elle est en mouvement.
- ▸ Nettoyez l'appareil ou changez les filtres uniquement lorsque la vitre ne bouge plus.

1. Respectez les informations sur les produits de nettoyage.
   → *"Produits de nettoyage", Page 10*
2. Selon la surface, nettoyez comme suit :
   - ▸ Nettoyez les surfaces en acier inoxydable avec une lavette éponge et de l'eau chaude additionnée de produit de nettoyage dans le sens du brossage.

- Nettoyez les surfaces laquées avec une lavette éponge et de l'eau chaude additionnée de produit de nettoyage.
- Nettoyez l'aluminium avec un nettoyant pour vitres et un chiffon doux.
- Nettoyez le plastique avec un nettoyant pour vitres et un chiffon doux.
- Nettoyez le verre avec un nettoyant pour vitres et un chiffon doux.

3. Séchez-les ensuite avec un chiffon doux.
4. Sur les surfaces en acier inoxydable, appliquez une fine pellicule de produit pour acier inox avec un chiffon doux.
   Vous pouvez vous procurer les produits d'entretien pour acier inox auprès du service après-vente ou sur la boutique en ligne.

10.3 Nettoyage des éléments de commande

⚠ **AVERTISSEMENT – Risque d'électrocution !**
L'infiltration d'humidité peut occasionner un choc électrique.
- N'utilisez pas de tissu éponge mouillé.

1. Respectez les informations sur les produits de nettoyage.
   → *"Produits de nettoyage", Page 10*
2. Procédez au nettoyage en utilisant une lavette éponge humide et du produit de nettoyage chaud.
3. Séchez-les ensuite avec un chiffon doux.

10.4 Filtre à graisse

Démonter le filtre à graisse

Condition : La fonction Mode de nettoyage →*Page 8* est activée.

1. Assurez-vous que la vitre est complètement sortie.
2. **ATTENTION –** Les filtres à graisse qui tombent peuvent endommager la table de cuisson qui se trouve en-dessous. La chute de filtres à graisse est susceptible de les endommager.
   - Avec une main sous le filtre à graisse, interceptez ce dernier.

   Ouvrez les dispositifs de verrouillage des filtres à graisse.

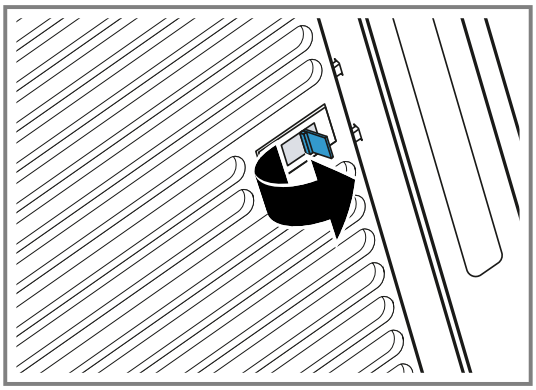

3. Retirez le filtre à graisse des fixations.
   Pour éviter tout écoulement de graisse ou d'eau de condensation, maintenez les filtres à graisse à l'horizontale.

Nettoyage manuel des filtres à graisse

Les filtres à graisse filtrent la graisse issue de la vapeur de cuisson. Des filtres à graisse régulièrement nettoyés assurent un haut niveau d'absorption des graisses. Nous vous recommandons de nettoyer les filtres à graisse tous les 2 mois.

⚠ **AVERTISSEMENT – Risque d'incendie !**
Les dépôts de graisse dans les filtres à graisse peuvent s'enflammer.
- Nettoyez régulièrement le filtre à graisse.

Condition : Les filtres à graisse sont retirés.

→ *"Démonter le filtre à graisse", Page 11*

1. Respectez les informations sur les produits de nettoyage.
   → *"Produits de nettoyage", Page 10*
2. Faites tremper les filtres à graisse dans un produit de nettoyage chaud.
   En présence de salissures tenaces, vous pouvez utiliser un dégraissant spécial. Vous trouverez un dégraissant auprès du service après-vente ou sur la boutique en ligne.
3. Nettoyez les filtres à graisse à l'aide d'une brosse.
4. Rincez-les soigneusement.
5. Laissez s'égoutter les filtres à graisse.

Nettoyage des filtres à graisse au lave-vaisselle

Les filtres à graisse filtrent la graisse issue de la vapeur de cuisson. Des filtres à graisse régulièrement nettoyés assurent un haut niveau d'absorption des graisses. Nous vous recommandons de nettoyer les filtres à graisse tous les 2 mois.

⚠ **AVERTISSEMENT – Risque d'incendie !**
Les dépôts de graisse dans les filtres à graisse peuvent s'enflammer.
- Nettoyez régulièrement le filtre à graisse.

ATTENTION
Les filtres à graisse peuvent être endommagés s'ils se retrouvent coincés dans le lave-vaisselle.
- Ne coincez pas les filtres à graisse.

Remarque : Lorsque vous nettoyez un filtre à graisse au lave-vaisselle, de légères décolorations peuvent apparaître. Ces décolorations n'ont aucune influence sur le fonctionnement des filtres à graisse.

Condition : Les filtres à graisse sont retirés.

→ *"Démonter le filtre à graisse", Page 11*

1. Respectez les informations sur les produits de nettoyage.
   → *"Produits de nettoyage", Page 10*
2. Placez les filtres à graisse en vrac dans le lave-vaisselle.
   Ne nettoyez pas les filtres à graisse très encrassés avec de la vaisselle.
   En présence de salissures tenaces, vous pouvez utiliser un dégraissant spécial. Vous trouverez un dégraissant auprès du service après-vente ou sur la boutique en ligne.
3. Démarrez le lave-vaisselle.
   Pour le réglage de la température, choisissez 70 °C maximum.
4. Laissez s'égoutter les filtres à graisse.

Monter le filtre à graisse

ATTENTION
Les filtres à graisse qui tombent peuvent endommager la table de cuisson qui se trouve en-dessous.
- Avec une main sous le filtre à graisse, interceptez ce dernier.

Condition : La fonction Mode de nettoyage →*Page 8* est activée.
1. Assurez-vous que la vitre est complètement sortie.
2. Insérez les filtres à graisse sur le bord inférieur.①
3. Basculez les filtres à graisse vers le haut, puis encliquetez les dispositifs de verrouillage.②
4. Assurez-vous que les filtres à graisse sont correctement insérés.

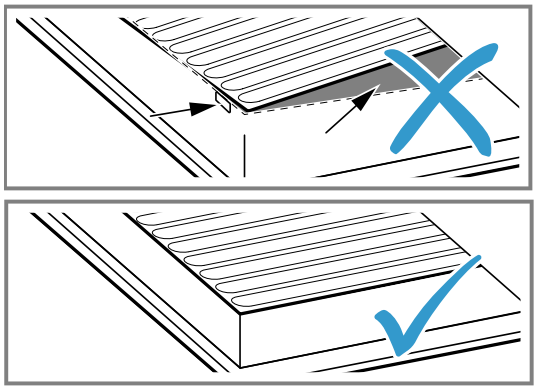

5. Assurez-vous que les dispositifs de verrouillage s'encliquettent.

11 Dépannage

Vous pouvez corriger par vous-même les petits défauts de votre appareil. Lisez les renseignements de dépannage avant de contacter le service consommateurs. Vous vous épargnerez ainsi des dépenses inutiles.

Conseil : Connectez votre appareil de manière permanente à l'appli Home Connect pour recevoir automatiquement les mises à jour logicielles. Cela permet de corriger les erreurs, d'améliorer les performances et d'offrir de nouvelles fonctionnalités.

⚠ **AVERTISSEMENT – Risque de blessure !**
Les réparations non conformes sont dangereuses.
- Seul un personnel dûment qualifié peut entreprendre des réparations sur l'appareil.
- Si l'appareil est défectueux, appeler le service après-vente.
  → *"Service après-vente", Page 13*

⚠ **AVERTISSEMENT – Risque d'électrocution !**
Les réparations non conformes sont dangereuses.
- Seul un personnel dûment qualifié peut entreprendre des réparations sur l'appareil.
- Seules des pièces de rechange d'origine peuvent être utilisées pour réparer l'appareil.

11.1 Dysfonctionnements

Défaut	Cause et dépannage
L'appareil ne fonctionne pas.	La fiche secteur du cordon d'alimentation secteur n'est pas branchée. ▸ Branchez l'appareil au réseau électrique.
	Le fusible dans le coffret à fusibles s'est déclenché. ▸ Vérifiez le fusible dans le boîtier à fusibles.
	L'alimentation électrique est tombée en panne. ▸ Vérifiez si l'éclairage du compartiment ou d'autres appareils dans la pièce fonctionnent.
L'éclairage par LED ne fonctionne pas.	Différentes causes sont possibles. ▸ Le remplacement des LED défectueuses est exclusivement réservé au fabricant, à son service après-vente, ou à un spécialiste agréé (installateur d'équipement électrique). ▸ Appelez le service après-vente →*Page 13*.
Home Connect ne fonctionne pas correctement.	Différentes causes sont possibles. ▸ Allez sur *www.home-connect.com*.
La commande centralisée Table/ Hotte ne fonctionne pas correctement.	Les réglages devront éventuellement être modifiés. ▸ Lisez la notice d'utilisation de la table de cuisson. ▸ Allez sur *www.home-connect.com*.

12 Mise au rebut

12.1 Mettre au rebut un appareil usagé

La destruction dans le respect de l'environnement permet de récupérer de précieuses matières premières.

1. Débrancher la fiche du cordon d'alimentation secteur.
2. Couper le cordon d'alimentation secteur.
3. Éliminez l'appareil dans le respect de l'environnement.
   Vous trouverez des informations sur les circuits actuels d'élimination auprès de votre revendeur spécialisé ou de l'administration de votre commune/ville.

Cet appareil est marqué selon la directive européenne 2012/19/UE relative aux appareils électriques et électroniques usagés (waste electrical and electronic equipment - WEEE).
La directive définit le cadre pour une reprise et une récupération des appareils usagés applicables dans les pays de la CE.

13 Service après-vente

Les pièces détachées d'origine fonctionnelles et conformes à l'ordonnance d'écoconception correspondante sont disponibles auprès de notre service client pour une durée d'au moins 10 ans à partir de la mise sur le marché de votre appareil au sein de l'Espace économique européen.
Par ailleurs, vous pouvez obtenir auprès de notre service client d'autres pièces détachées d'origine fonctionnelles de l'appareil et pouvant être stockées jusqu'à 15 ans après la mise sur le marché de votre appareil. Veuillez contacter notre service client pour obtenir de plus amples informations à ce sujet.

Remarque : Dans le cadre des conditions de la garantie, le recours au service après-vente est gratuit.

Pour plus d'informations sur la durée et les conditions de la garantie dans votre pays, scannez le QR code figurant sur le document joint afin d'obtenir les coordonnées du service après-vente ainsi que les conditions de garantie, adressez-vous à notre service après-vente, votre revendeur ou consultez notre site web.

Vous trouverez les coordonnées du service après-vente en scannant le QR code figurant sur le document joint relatif aux coordonnées du service après-vente et aux conditions de garantie, ou sur notre site web.
Ce produit contient des sources de lumière de la classe d'efficacité énergétique G. La source de lumière est disponible en tant que pièce de rechange et doit être remplacée uniquement par du personnel qualifié.

13.1 Numéro de produit (E-Nr.), numéro de fabrication (FD) et numéro de série (Z-Nr.)

Lorsque vous contactez le service client, vous avez besoin du numéro de produit (E-Nr.), du numéro de fabrication (FD) et du numéro de série (Z-Nr.), que vous trouverez sur la plaque signalétique de votre appareil.

Selon le modèle, la plaque signalétique se trouve :
- à l'intérieur de l'appareil (retirer le filtre à graisse).
- sur la partie supérieure de l'appareil.

Pour retrouver rapidement les données de votre appareil et le numéro de téléphone du service consommateurs, n'hésitez pas à les recopier ailleurs.

14 Accessoires

Vous pouvez acheter des accessoires auprès du service après-vente ou sur notre site internet. Utilisez uniquement les accessoires d'origine, car ils sont parfaitement adaptés à votre appareil.
Les accessoires sont spécifiques à l'appareil. Lors de l'achat, indiquez toujours la désignation exacte de votre appareil (E-Nr.). →*Page 13*

Pour connaître les accessoires disponibles pour votre appareil, consultez notre boutique en ligne ou le service après-vente.
www.gaggenau.com

Accessoires	Référence
Kit de recirculation de l'air	AA000800
Kit de recirculation de l'air, régénérable	AA000820

15 Déclaration de conformité

BSH Hausgeräte GmbH déclare par la présente que l'appareil doté de la fonction Home Connect est conforme avec les exigences fondamentales et les autres dispositions adaptées de la directive 2014/53/EU.

Vous trouverez une déclaration de conformité RED détaillée sur Internet à l'adresse *www.gaggenau.com* sur la page de votre appareil, dans les documents supplémentaires.

CE

Bande de 2,4 GHz (2400–2483,5 MHz) : max. 100 mW
Bande de 5 GHz (5150–5350 MHz + 5470–5725 MHz) : max. 150 mW

	BE	BG	CZ	DK	DE	EE	IE	EL	ES
	FR	HR	IT	CY	LI	LV	LT	LU	HU
	MT	NL	AT	PL	PT	RO	SI	SK	FI
	SE	NO	CH	TR	IS	UK (NI)			
WLAN (Wi-Fi) de 5 GHz : uniquement destiné à un usage intérieur.									

AL	BA	MD	ME	MK	RS	UK	UA
WLAN (Wi-Fi) de 5 GHz : uniquement destiné à un usage intérieur.							

16 Informations concernant les logiciels libres et open source

Ce produit contient des composants logiciels dont la licence est accordée par les détenteurs des droits d'auteur en tant que logiciels libres ou open source.
Les informations relatives à la licence sont mémorisées sur l'appareil électroménager. L'accès aux informations relatives à la licence correspondante est également possible via l'appli Home Connect: « Profil -> Mentions légales -> Informations sur la licence ».[1] Vous pouvez également télécharger les informations de licence sur le site web du produit de marque. (Recherchez le modèle de votre appareil et d'autres documents sur le site Web du produit.) Vous pouvez également demander les informations correspondantes à l'adresse : ossrequest@bshg.com ou BSH Hausgeräte GmbH Carl-Wery-Str. 34, 81739 Munich, Allemagne.
Le code source concerné sera mis à votre disposition sur simple demande.
Veuillez envoyer votre demande à ossrequest@bshg.com ou BSH Hausgeräte GmbH Carl-Wery-Str. 34, D-81739 Munich.
Objet : „OSSREQUEST“
Les coûts liés au traitement de votre demande vous seront facturés. Cette offre est valable pendant trois ans à compter de la date d'achat, ou au moins pour la période pendant laquelle nous fournissons le support et les pièces de rechange pour l'équipement.

17 Instructions de montage

Respectez ces informations lors du montage de l'appareil.

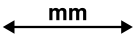

17.1 Contenu de la livraison

Après avoir déballé le produit, inspectez toutes les pièces pour détecter d'éventuels dégâts dus au transport et pour vous assurer de l'intégralité de la livraison.

[1] Selon l'équipement de l'appareil

90 cm

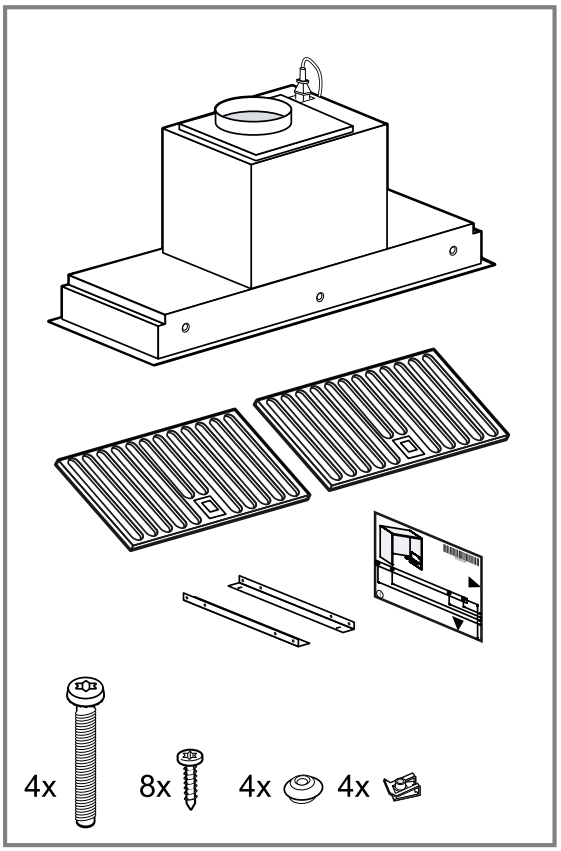

17.2 Dimensions de l'appareil

Vous trouverez ici les dimensions de l'appareil
90 cm

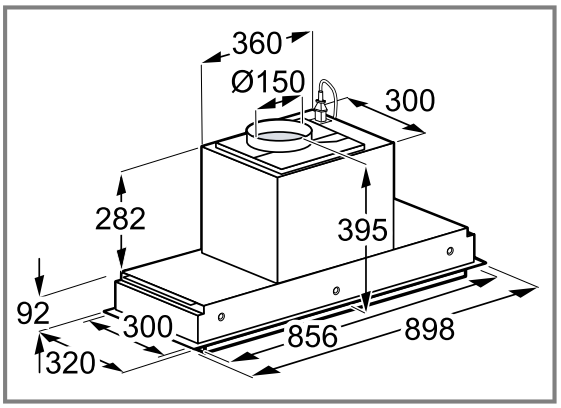

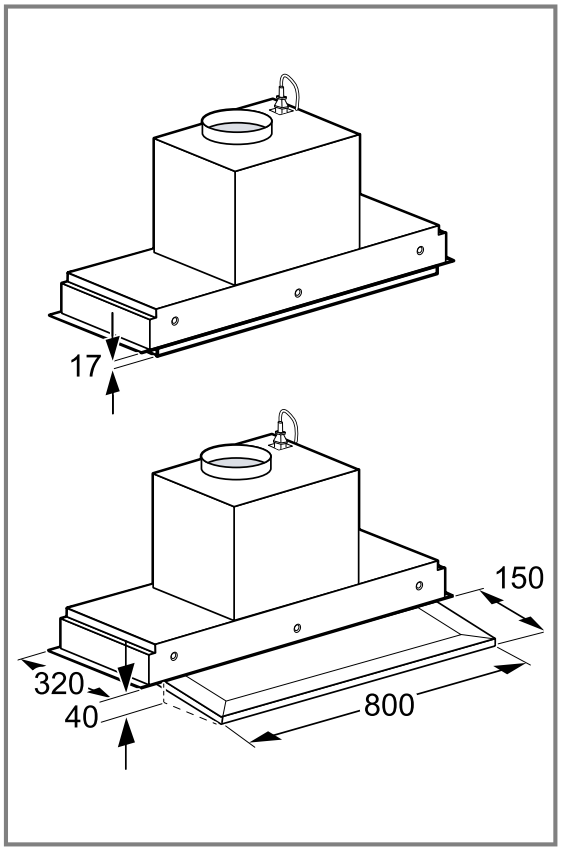

17.3 Distances de sécurité

Respectez les distances de sécurité de l'appareil.

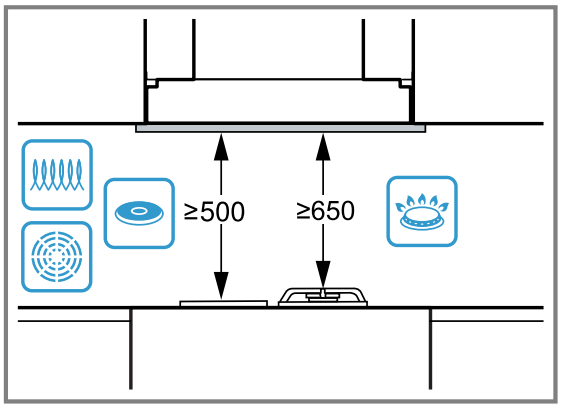

Plus la distance par rapport à la table de cuisson est grande, plus la puissance d'aspiration de l'appareil est mauvaise. Pour obtenir une puissance d'aspiration optimale, respectez le plus possible les valeurs minimales des distances de sécurité.

⚠ 17.4 Installation en toute sécurité

Respectez les consignes de sécurité lorsque vous installez cet appareil.

⚠ AVERTISSEMENT – Risque d'empoisonnement !

Les gaz de combustion réaspirés peuvent provoquer un empoisonnement. Les foyers à combustion alimentés en air ambiant (par exemple appareils de chauffage au gaz, au fioul, au bois ou au charbon, les chauffe-eaux intégrés

sous cuve, les chauffe-eaux accumulateurs) prélèvent l'air de combustion dans la pièce où ils sont installés et rejettent les gaz de fumée à l'extérieur par le biais d'un système spécifique (par ex., cheminée). Lorsque la hotte aspirante est en marche, elle prélève de l'air dans la cuisine et dans les pièces voisines. L'absence d'un apport d'air suffisant crée une pression négative. Les gaz toxiques provenant de la cheminée ou du conduit d'évacuation sont réaspirés dans les pièces d'habitation.

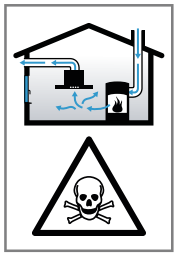
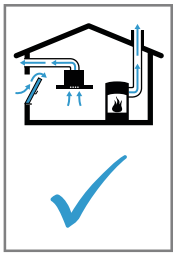

- En cas d'utilisation simultanée de l'appareil en mode évacuation extérieure et d'un foyer à combustion alimenté en air ambiant, veillez impérativement à ce que l'apport d'air soit toujours suffisant.
- Le fonctionnement sûr de l'appareil n'est possible que si la dépression dans la pièce où est installé le foyer ne dépasse pas 4 Pa (0,04 mbar). Cette valeur n'est réalisable que si l'apport d'air frais nécessaire à la combustion est assuré par des ouvertures non obturables, par exemple dans des portes ou fenêtres, associées à un caisson mural d'entrée et de sortie d'air, ou bien par d'autres moyens techniques. Un caisson mural d'entrée et de sortie d'air ne suffit pas à assurer la valeur minimale nécessaire.
- Demandez toujours conseil à une personne compétente (par exemple, un maître ramoneur compétent) qui pourra évaluer l'ensemble du réseau de ventilation de la maison et vous proposer le moyen le mieux adapté pour l'aération.
- Si l'appareil est utilisé exclusivement en mode recirculation de l'air, le fonctionnement est possible sans restriction.

Les gaz de combustion réaspirés (par exemple, le monoxyde de carbone) peuvent provoquer des intoxications.

- Lorsqu'une hotte est installée avec un foyer exploitant l'air ambiant, l'alimentation électrique de la hotte doit être munie d'un interrupteur de sécurité approprié.

Les gaz de combustion réaspirés peuvent provoquer un empoisonnement.

- Ne rejetez pas l'air sortant dans un conduit ou une cheminée en fonctionnement.
- Ne rejetez pas l'air sortant dans une gaine servant à aérer des locaux où sont installés des foyers à combustion.
- Si l'air sortant circule par un conduit ou une cheminée d'évacuation des gaz, vous devez d'abord obtenir l'accord d'un ramoneur compétent.

⚠ AVERTISSEMENT – Risque d'asphyxie !

Les enfants risquent de s'envelopper dans les matériaux d'emballage ou de les mettre sur la tête et de s'étouffer.

- Conserver les matériaux d'emballage hors de portée des enfants.
- Ne jamais laisser les enfants jouer avec les emballages.

⚠ AVERTISSEMENT – Risque d'incendie !

Les dépôts de graisse dans le filtre à graisse peuvent s'enflammer.

- Ne travaillez jamais avec une flamme nue à proximité de l'appareil (par ex. ne faites rien flamber).
- Installez l'appareil à proximité d'un foyer à combustibles solides (par ex. bois ou charbon) uniquement en présence d'un capot fermé et non amovible. Il ne doit pas y avoir de projection d'étincelles.
- Les distances de sécurité indiquées doivent être respectées, afin d'éviter une accumulation de chaleur.
- Respectez les indications relatives à vos appareils de cuisson. Si les instructions d'installation de l'appareil de cuisson spécifient une distance différente, tenir toujours compte de la plus grande distance. L'écart maximal s'applique si vous utilisez simultanément des foyers au gaz et à l'électricité.

⚠ AVERTISSEMENT – Risque de blessure !

Des pièces à l'intérieur de l'appareil peuvent présenter des arêtes vives.

- Portez des gants de protection.

Si l'appareil n'est pas correctement fixé, il risque de tomber.

- Tous les éléments de fixation doivent être montés de manière solide et sûre.
- Assurez-vous que les vis sont adaptées à la niche d'encastrement.

L'appareil est lourd.
- ▸ L'appareil ne doit pas être directement monté dans les placoplâtres ou autres matières légères similaires.
- ▸ Pour garantir un montage correct, utilisez un matériau suffisamment stable et adapté à la situation de construction et au poids de l'appareil.

Des modifications sur la construction électrique ou mécanique sont dangereuses et peuvent conduire à des dysfonctionnements.
- ▸ N'effectuez aucune modification sur la construction électrique ou mécanique.

⚠ **AVERTISSEMENT – Risque d'électrocution !**

Les composants à arêtes vives à l'intérieur de l'appareil peuvent endommager le câble de raccordement.
- ▸ Ne pincez pas et ne coincez pas le câble de raccordement.

Un appareil endommagé ou un cordon d'alimentation secteur endommagé est dangereux.
- ▸ N'utilisez jamais un appareil endommagé.
- ▸ Ne tirez jamais sur le cordon d'alimentation secteur pour débrancher l'appareil du secteur. Débranchez toujours la fiche du cordon d'alimentation secteur.
- ▸ Si l'appareil ou le cordon d'alimentation secteur est endommagé, débranchez immédiatement le cordon d'alimentation secteur ou coupez le fusible dans le boîtier à fusibles.
- ▸ Appelez le service après-vente. →*Page 13*

Les réparations non conformes sont dangereuses.
- ▸ Seul un personnel dûment qualifié peut entreprendre des réparations sur l'appareil.
- ▸ Seules des pièces de rechange d'origine peuvent être utilisées pour réparer l'appareil.

Les installations non conformes sont dangereuses.
- ▸ Pour le raccordement et l'utilisation de l'appareil, respectez impérativement les indications figurant sur la plaque signalétique.
- ▸ N'alimentez jamais l'appareil par l'intermédiaire d'un appareil de commutation externe, par ex. une minuterie ou une télécommande.
- ▸ Si l'appareil est encastré, la fiche du cordon d'alimentation secteur doit être aisément accessible. Si un accès libre est impossible, un dispositif de coupure omnipolaire doit être installé dans l'installation à câblage fixe, conformément aux conditions de la catégorie de surtension III et aux réglementations d'installation.
- ▸ Lors de l'installation de l'appareil, veiller à ce que le cordon d'alimentation secteur ne soit pas coincé ni endommagé.

17.5 Indications générales

Prenez en compte les remarques générales lors de l'installation.
- L'installation doit se faire en respectant les prescriptions actuellement en vigueur dans le bâtiment, ainsi que les prescriptions publiées par les compagnies distributrices d'électricité et de gaz.
- Lors de l'évacuation de l'air vicié, il convient de respecter les prescriptions officielles et légales, telles que celles établies par les autorités régionales.
- Pour atteindre l'appareil sans difficulté lors de l'entretien, choisissez un lieu d'installation facilement accessible.
- Les surfaces de l'appareil sont fragiles. Lors de l'installation, éviter de les endommager.

17.6 Remarques concernant le branchement électrique

Respectez les présentes consignes pour pouvoir effectuer le branchement électrique de l'appareil en toute sécurité.

⚠ **AVERTISSEMENT – Risque d'électrocution !**

À tout moment, il doit être possible de débrancher l'appareil du réseau électrique. L'appareil doit uniquement être raccordé à une prise de courant de sécurité installée de manière réglementaire.
- ▸ La prise du cordon d'alimentation secteur doit être librement accessible après le montage de l'appareil.
- ▸ Si cela n'est pas possible, un dispositif de coupure omnipolaire doit être installé dans l'installation électrique fixe conformément aux conditions de la catégorie de surtension III et aux prescriptions d'installation.
- ▸ Seul un électricien qualifié est autorisé à procéder à l'installation électrique fixe. Nous vous recommandons d'installer un disjoncteur différentiel (interrupteur FI) dans le circuit d'alimentation de l'appareil.

Les composants à arêtes vives à l'intérieur de l'appareil peuvent endommager le câble de raccordement.
- ▸ Ne pincez pas et ne coincez pas le câble de raccordement.

- Les valeurs de raccordement sont indiquées sur la plaque signalétique. →*Page 13*
- La ligne de raccordement fait environ 1,75 m de long.
- Cet appareil est conforme aux dispositions CE régissant l'antiparasitage.
- Cet appareil est conforme à la classe de protection 1. Par conséquent, utilisez-le uniquement avec une prise à conducteur de protection.
- Ne branchez pas l'appareil à l'alimentation électrique pendant son installation.
- Assurez-vous que la protection contre les contacts accidentels est garantie par l'installation.

17.7 Remarques concernant la situation d'encastrement

- Installez cet appareil dans une armoire de cuisine.

- Pour l'installation d'accessoires spéciaux supplémentaires, respectez les instructions d'installation jointes.
- La largeur de la hotte aspirante doit être au moins aussi grande que celle de la table de cuisson.
- Pour capter de façon optimale les vapeurs de cuisson, installez l'appareil au centre, au-dessus de la plaque de cuisson.

17.8 Remarques concernant le conduit d'évacuation

Le fabricant de l'appareil n'assume aucune garantie pour les problèmes de fonctionnement liés à la tuyauterie.

- Utiliser un conduit d'évacuation court et droit avec un diamètre de conduit aussi grand que possible.
- Des conduits d'évacuation longs et rugueux, comportant plusieurs coudes ou ayant des diamètres trop petits réduisent la puissance d'aspiration et augmentent le bruit du ventilateur.
- Utiliser un conduit d'évacuation en matériau non inflammable.
- Pour éviter tout retour de condensat, montez le conduit d'évacuation de l'appareil avec 1° de pente.

Gaines plates

Utilisez des gaines plates dont la section intérieure correspond au diamètre des tuyaux ronds :

- Un diamètre de 150 mm correspond environ à 177 cm².
- En présence de tuyaux de différents diamètres, utilisez des rubans d'étanchéité.
- N'utilisez pas de gaines plates avec des déviations aiguës.

Tuyaux ronds

Utilisez des conduits de section ronde dont le diamètre intérieur est de 150 mm.

17.9 Remarques sur le mode évacuation extérieure

En mode évacuation extérieure, un clapet anti-retour doit être installé.

Remarques

- Si aucun clapet anti-retour n'est fourni avec l'appareil, vous pouvez en obtenir un dans un commerce spécialisé.
- Si l'air sortant traverse la paroi extérieure, il convient d'utiliser un caisson télescopique mural.

17.10 Installation

Contrôler le meuble

1. Assurez-vous que les vis sont adaptées à la niche d'encastrement.
2. Vérifiez que le meuble d'encastrement est horizontal et a une capacité de charge suffisante.
   Le poids maximal de l'appareil est de 21 kg.
   Remarque : Respecter les instructions du fabricant de meuble concernant la capacité de charge du meuble d'encastrement.
3. Assurez-vous que les meubles d'encastrement résistent à la chaleur jusqu'à 90 °C.
4. Assurez-vous que le meuble d'encastrement est toujours stable après les travaux de découpe.

Prise en compte de la hauteur de la niche d'encastrement en fonction du mode de fonctionnement

Tenez compte de la hauteur de la niche d'encastrement en fonction du mode de fonctionnement utilisé.

1. Respectez la hauteur de la niche d'encastrement lors du mode évacuation extérieure.

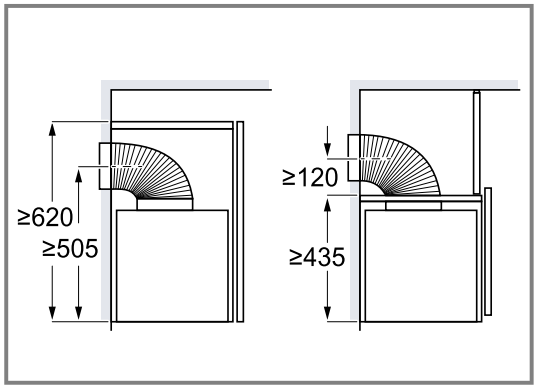

2. Respectez la hauteur de la niche d'encastrement lors du mode recyclage.

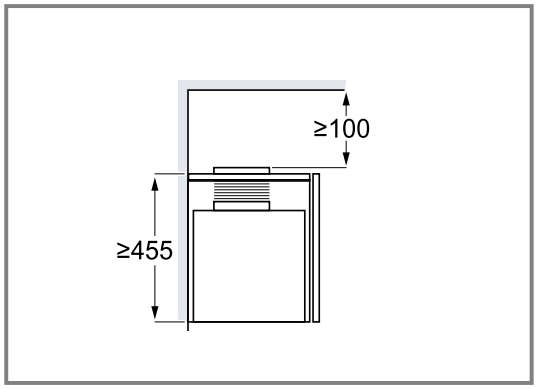

Préparer l'appareil

- Contrôler l'épaisseur de la paroi latérale de la niche d'encastrement.
  - L'épaisseur de la paroi latérale de la niche d'encastrement est de 16 mm : utiliser l'entretoise.

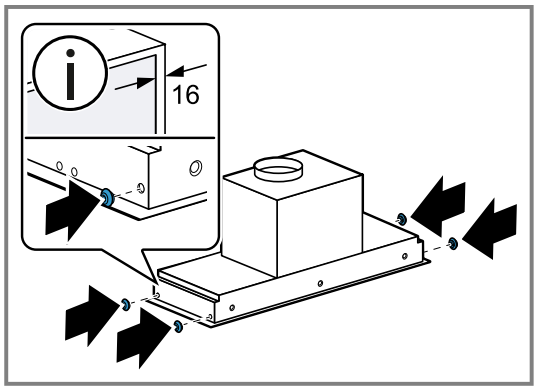

Insérer l'appareil dans une niche d'encastrement sans étagère

Pour une niche d'encastrement sans étagère, suivez les instructions suivantes.

Préparer le meuble

Condition : Le meuble est prévu pour être encastré.

→ *"Contrôler le meuble", Page 18*

1. Couvrez la table de cuisson afin d'éviter tout endommagement.
2. Ouvrez la porte de l'armoire.
3. Réalisez la découpe pour le conduit d'évacuation dans la niche d'encastrement.
   - La profondeur se réfère aux niches d'encastrement avec une largeur de façade allant jusqu'à 19 mm. Pour les façades plus larges, adaptez la profondeur de la niche d'encastrement en conséquence.

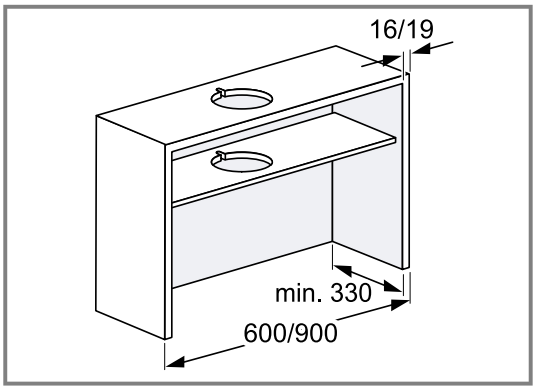

4. Si nécessaire, réalisez la découpe pour le conduit d'évacuation dans le plancher intermédiaire.
   - Réalisez l'encoche pour le raccordement au secteur.
   - En mode recyclage, respectez les dimensions de la niche d'encastrement indiquées dans la fiche complémentaire pour le kit de recyclage.
   - Assurez-vous de respecter une distance de 193 mm entre le bord avant du plateau vapeur et le centre de la découpe.

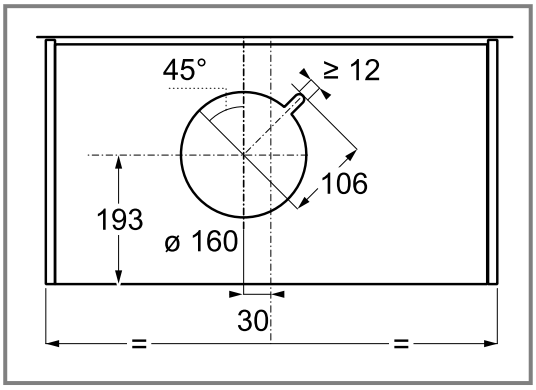

5. Assurez-vous que le meuble d'encastrement est toujours stable après les travaux de découpe.
6. **Remarque :** Utilisez le gabarit fourni avec l'appareil.

Vissez fermement les équerres des deux côtés de la niche d'encastrement.

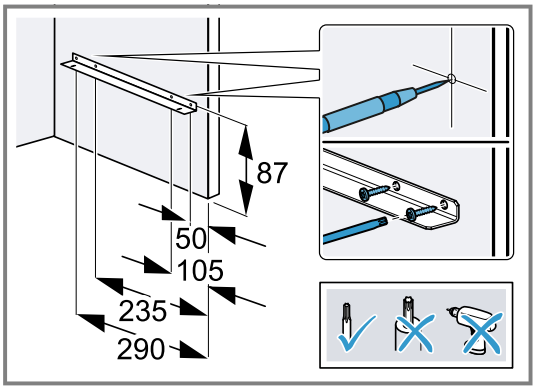

Monter l'appareil

1. Branchez la fiche secteur sur l'appareil et posez-la sur le côté de celui-ci.

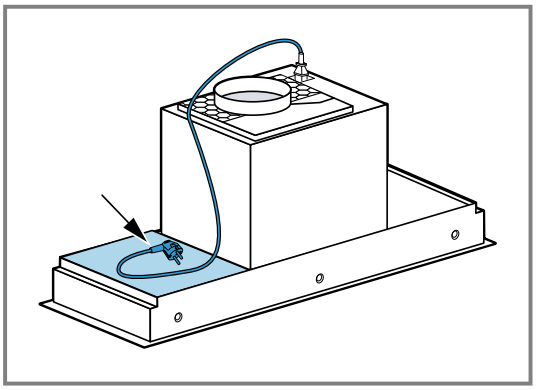

2. Poussez l'appareil au moins jusqu'à mi-hauteur dans la niche d'encastrement ① et introduisez la fiche secteur dans la découpe de meuble ②.
   - Assurez-vous que les rails de l'appareil reposent sur les équerres.

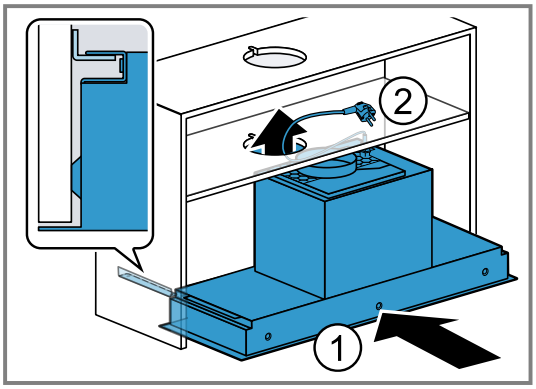

3. Introduisez l'appareil dans la niche d'encastrement. Positionnez l'appareil aussi loin que possible vers

l'avant, tout en prévoyant suffisamment d'espace pour le cache décoratif.

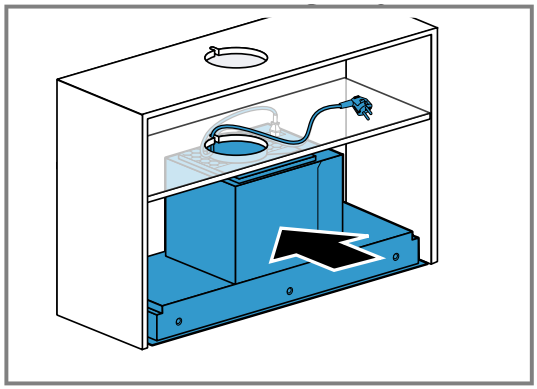

4. Créez la tuyauterie.
5. Insérez les vis dans les trous de l'équerre.
   - Serrez les vis en croix l'une après l'autre jusqu'à ce que le cadre de l'appareil soit aligné avec le bord inférieur de la niche d'encastrement.

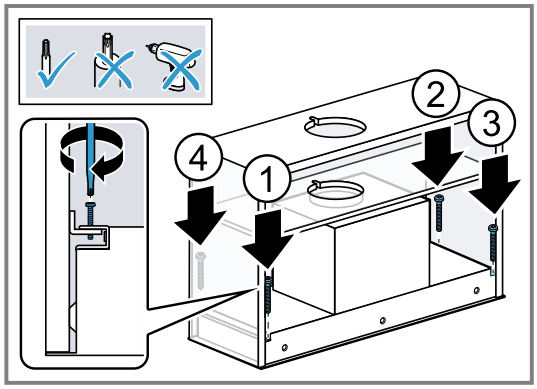

6. Branchez la fiche dans la prise de courant.
7. Retirez le film protecteur des multifiltres à graisse et insérez ceux-ci dans l'appareil → *Page 12*.
8. Raccrochez la porte de l'armoire.

Démonter l'appareil

1. Débranchez la fiche du secteur.
2. Ouvrez la porte de l'armoire.
3. Retirer les filtres à graisse. → *Page 11*
4. Desserrer les conduites.
5. Dévissez les vis sur les équerres.

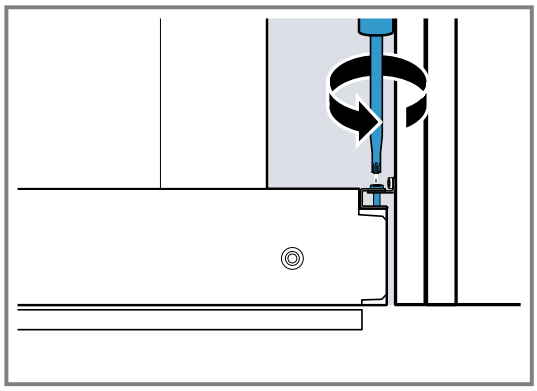

6. Retirez l'appareil.

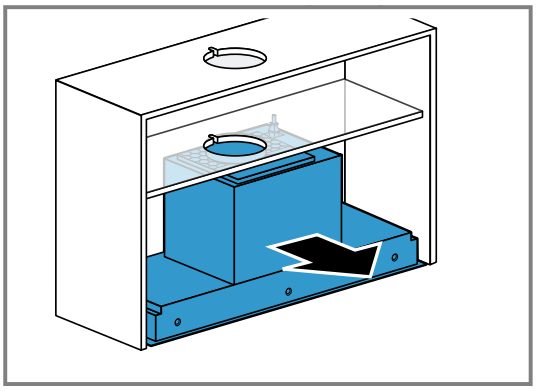

7. Dévissez les équerres.

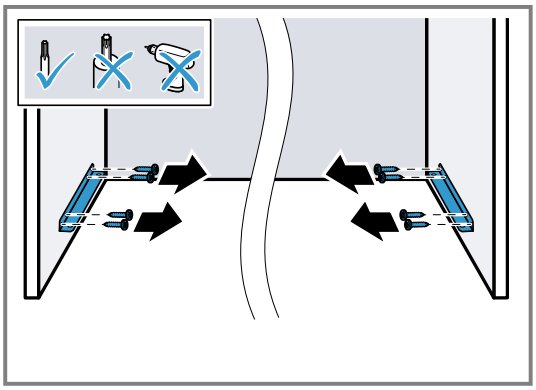

Insérer l'appareil dans une niche d'encastrement avec étagères

Dans le cas d'une niche d'encastrement équipée d'étagères supplémentaires, par ex. des étagères pour épices, suivez les instructions suivantes.

Préparer le meuble

Condition : Le meuble est prévu pour être encastré.

→ *"Contrôler le meuble", Page 18*

1. Couvrez la table de cuisson afin d'éviter tout endommagement.
2. Ouvrez la porte de l'armoire.
3. Réalisez la découpe pour le conduit d'évacuation dans la niche d'encastrement.
   - La profondeur se réfère aux niches d'encastrement avec une largeur de façade allant jusqu'à 19 mm. Pour les façades plus larges, adaptez la profondeur de la niche d'encastrement en conséquence.

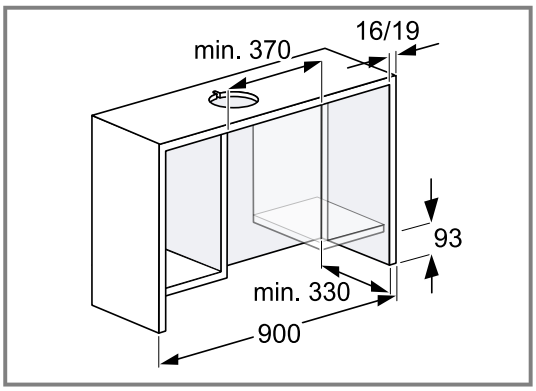

4. Réalisez la découpe pour le conduit d'évacuation.
   - Réalisez l'encoche pour le raccordement au secteur.

- En mode recyclage, respectez les dimensions de la niche d'encastrement indiquées dans la fiche complémentaire pour le kit de recyclage.
- Assurez-vous de respecter une distance de 193 mm entre le bord avant du plateau vapeur et le centre de la découpe.

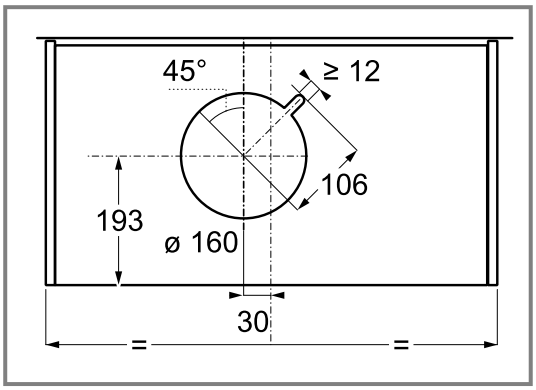

5. Assurez-vous que le meuble d'encastrement est toujours stable après les travaux de découpe.
6. **Remarque :** Utilisez le gabarit fourni avec l'appareil. Vissez fermement les équerres des deux côtés de la niche d'encastrement.

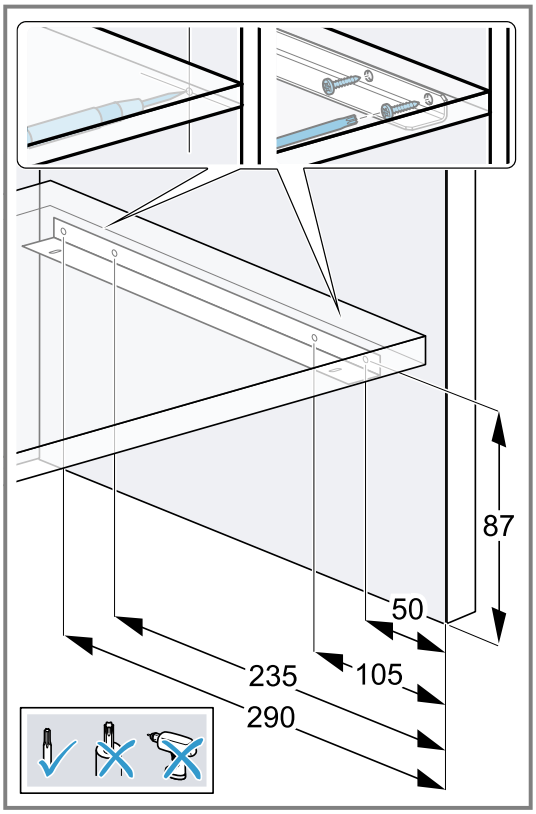

Monter l'appareil

Condition : Les filtres à graisse sont retirés.

→ *"Démonter le filtre à graisse", Page 11*

1. Branchez la fiche secteur sur l'appareil et posez-la sur le côté de celui-ci.

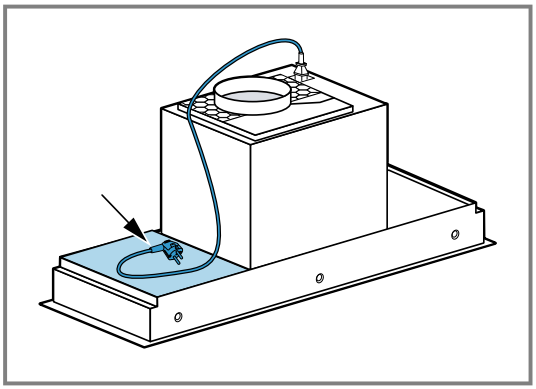

2. Poussez l'appareil au moins jusqu'à mi-hauteur dans la niche d'encastrement ① et introduisez la fiche secteur dans la découpe de meuble ②.
   - Assurez-vous que les rails de l'appareil reposent sur les équerres.

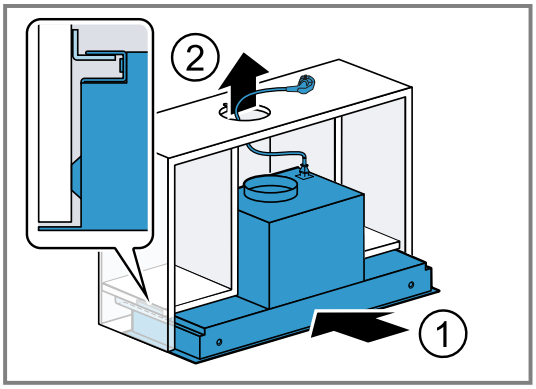

3. Introduisez l'appareil dans la niche d'encastrement. Positionnez l'appareil aussi loin que possible vers l'avant, tout en prévoyant suffisamment d'espace pour le cache décoratif.

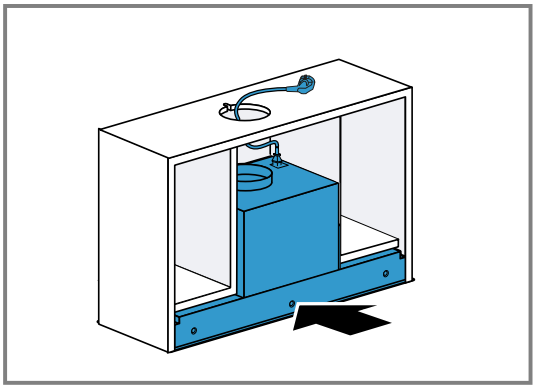

4. Créez la tuyauterie.

5. Insérez les vis dans les quatre trous dans les coins de l'appareil.
   - Serrez les vis en croix l'une après l'autre, jusqu'à ce que le cadre de l'appareil soit aligné avec le bord inférieur de la niche d'encastrement.

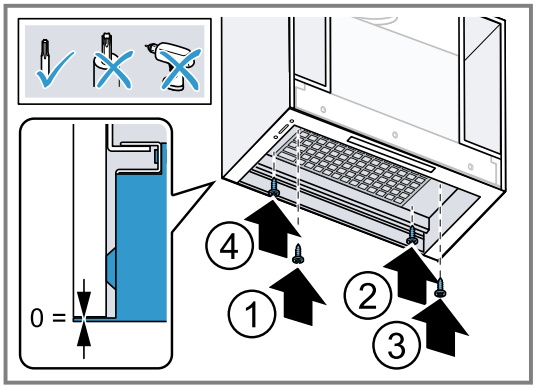

6. Branchez la fiche dans la prise de courant.
7. Retirez le film protecteur des filtres à graisse et insérez ceux-ci dans l'appareil →*Page 12*.
8. Raccrochez la porte de l'armoire.

Démonter l'appareil

1. Débranchez la fiche du secteur.
2. Ouvrez la porte de l'armoire.
3. Retirer les filtres à graisse. →*Page 11*
4. Desserrer les conduites.
5. Dévissez les quatre vis sur l'appareil et enlevez-les.

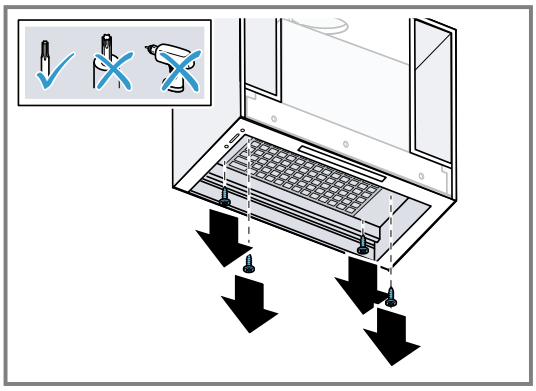

6. Retirez l'appareil.

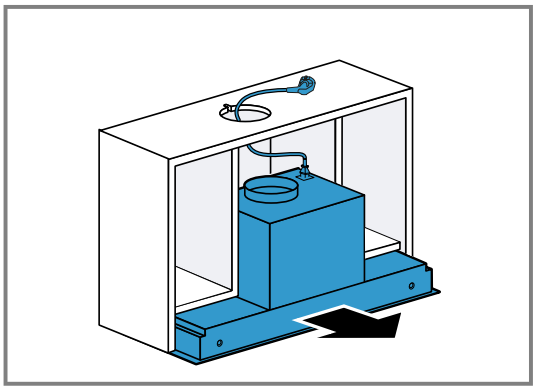

7. Dévissez les équerres.

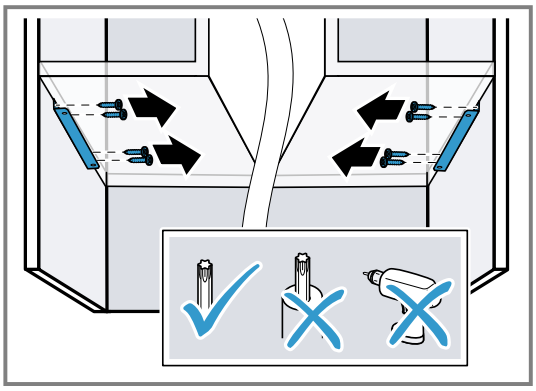

Gaggenau, la différence

gaggenau.com

BSH Hausgeräte GmbH
Carl-Wery-Straße 34
81739 München, GERMANY
www.gaggenau.com

9002000546 (060820)
fr