AL200191

Sonderzubehör

AA200890:
Umluftmodul 90cm

AA200892:
Regenerierbares Umluftmodul 90cm

AA200901:
Einbausatz für aufgesetzten Einbau AL200

Tischlüftung Serie 200
90 cm, flächenbündiger Einbau
AL200191

- Ausfahrbare Tischlüftung, bei Nichtgebrauch komplett in die Arbeitsplatte versenkbar
- Transparentes Lüftungspanel für eine diskrete Integration in das Küchenumfeld
- Guided Air Technologie ermöglicht einen hohen Wrasenfang auf dem gesamten Kochfeld
- Ambient-Beleuchtung an den GlaskantenAusfahrbare Tischlüftung, bei Nichtgebrauch komplett in die Arbeitsplatte versenkbar.

Perfekt kombinierbar mit rahmenlosen 90 cm breiten Induktionskochfeldern, sowohl mit glänzender als auch mit matter Oberfläche, für den flächenbündigen Einbau in einem gemeinsamen Arbeitsplattenausschnitt.
Transparentes Lüftungspanel für eine diskrete Integration in das Küchenumfeld.
Ambientebeleuchtung an den Glaskanten.
Guided Air Technologie ermöglicht einen hohen Wrasenfang auf dem gesamten Kochfeld.

Leistung

Leistung und Geräusch, Stufe 3/Intensiv:
Luftleistung nach EN 61591.
Schallleistungspegel nach EN 60704-3.
Abluft:
519 / 833m³/h.
62 / 71 dB (A) re 1 pW.
Umluft (mit Standard Aktivkohlefilter):
472 / 620m³/h.
65 / 71 dB (A) re 1 pW.

Ausstattung

Weiße Ambientebeleuchtung an den Glasskanten. Die Farbe kann über die Home Connect App eingestellt werden.
Automatik-Funktion mit sensorgesteuertem Nachlauf.
3 elektronisch gesteuerte Leistungsstufen und 1 Intensivstufe.
Fettfilter-Sättigungsanzeige.
Aktivkohlefilter-Sättigungsanzeige.
Im Lieferumfang enthalten sind 2 großflächige Metall-Fettfilter, leicht zu entnehmen und spülmaschinenfest.
Überlaufkapazität 170 ml im Fettfilter. 600 ml zusätzliche Kapazität im Gebläsebaustein.
Aktivkohlefilter zur einfachen Entnahme von oben bei Umluftbetrieb.
Gaggenau Schwarz eloxierter Aluminiumrahmen.
1 Bedienblende für die Einstellung der Leistungsstufen und 1 Bedienblende für die Guided Air Technologie.
Gebläsetechnologie mit bürstenlosem Gleichstrommotor (BLDC).
Flexible Installation der Gebläsebausteine vorne (für kompakte Wandlösung), hinten (für Insellösung ohne Verlust der Schubladentiefe) oder mit Abstand zum Gerät.

Ausgewählte digitale Dienste (Gaggenau Home Connect)

Kochfeldbasierte Lüftungssteuerung (mit passendem Kochfeld).
Fernsteuerung und -überwachung.
Ferndiagnose.
Heimnetzwerkintegration für digitale Dienste (Home Connect) kabellos über WiFi.
Die Nutzung der Home Connect Funktion ist abhängig von den Home Connect Diensten, welche nicht in jedem Land verfügbar sind. Weitere Informationen hierzu finden Sie unter home-connect.com.

Verbrauchsdaten

Energieeffizienzklasse A auf einer Skala der Effizienzklassen von A+++ bis D.
Durchschnittlicher Energieverbrauch 37.8 kWh/Jahr.
Lüfter-Effizienzklasse A.
Beleuchtungs-Effizienzklasse -.
Fettfilter-Effizienzklasse C.
Geräusch min. 41 dB / max. 62 dB Normalstufe.

Planungshinweise

Um eine gute Leistung sicherzustellen, ist die entsprechende Verrohrungslänge Lmax 28 m.
Kombinierbar mit rahmenlosen Induktionskochfeldern der Serie 400 (CX 492 / VI 492) oder der Serie 200 (CI 292) in einem gemeinsamen Arbeitsplattenausschnitt für flächenbündigen Einbau.
Bei Einbau in einem gemeinsamen Arbeitsplattenausschnitt muss das Installationzubehör VA 200 090 zwischen den Geräten eingesetzt werden. Dieses enthält eine Verbindungsleiste und Möbelstreben, um die Stabilität des Möbels sicher zu stellen.
Kombinierbar mit Induktionskochfeldern der Serie 400 (CX 492 / VI 492) oder der Serie 200 (CI 292) in zwei separaten Arbeitsplattenausschnitten für aufgesetzten Einbau.
Einbaudetails zur Kochfeldluftführung beachten.
Für den aufgesetzten Einbau ist das Zubehör AA 200 900 erforderlich.
Die Tischlüftung kann entweder in dem Möbel installiert werden oder zwischen zwei Möbeln (z.B. Installation in einer Insellösung für eine Tiefe über 100 cm).
Möbelbreite 90 cm, 100 cm oder 120 cm.
Um eine optimale Leistung zu gewährleisten, sollten keine Oberschränke über der Tischlüftung installiert werden.
Folgende Abstände müssen eingehalten werden:
- 65 cm von der Tischlüftung zu offenen Regalen.
- 50 cm links und rechts von der Tischlüftung zur Wand oder zu einem benachbarten Hochschrank.
- 5 cm vom Rahmen der Tischlüftung zur Wand.
- 2 cm vom Einsaugbereich Guided Air zu einer Möbelwand.

Der Einbau eignet sich in Arbeitsplatten aus Stein, synthetischem Material oder Massivholz. Hitzebeständigkeit und wasserdichte Versiegelung der Schnittkanten sind zu berücksichtigen. Bei anderen Materialien stimmen Sie sich bezüglich der Verwendung mit dem Arbeitsplatten-Hersteller ab.
Empfohlene Arbeitsplattenstärke für flächenbündigen Einbau in einem gemeinsamen Arbeitsplattenausschnitt: 16 - 45 mm mit CX 492, 30 - 45 mm mit VI 492.

Die Tragfähigkeit und die Stabilität insbesondere bei dünnen Arbeitsplatten ist durch geeignete Unterkonstruktionen sicherzustellen. Gerätegewicht inkl. zusätzlicher Beladung berücksichtigen.

Unabhängig von der Einbausituation muss der Gebläsebaustein immer zugänglich sein.

Für den versetzten Einbau der Gebläsebausteine wird das Zubehörset AA 200 910 benötigt (mit Wechselabdeckungen für Verschluss der Luftausgänge). Maximaler Abstand zwischen der Tischlüftung und dem Gebläsebaustein 3 m.

Im Abluftbetrieb sollte eine Rückstauklappe mit einem maximalen Öffnungsdruck von 65 Pa installiert werden.

Im Abluftbetrieb immer für ausreichend Zugluft sorgen, wenn das Gerät gleichzeitig mit einer raumluftabhängigen Feuerstätte verwendet wird.

Für eine optimale Performance im Umluftbetrieb wird eine Ausströmfläche von min. 400 cm² empfohlen.

Für Umluftbetrieb wird ein Umluftmodul benötigt.

Anschlussdaten

Gesamtanschlusswert 300 W.

Anschlusskabel 1.3 m mit Stecker.

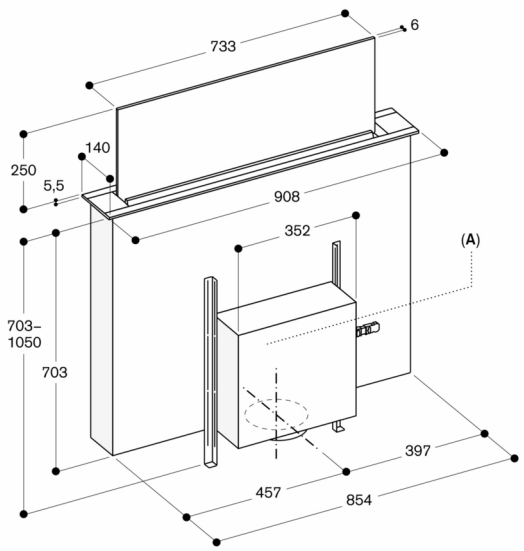

A: Flexible Montage der Lüftereinheit auf der Vorderseite, auf der Rückseite oder mit Abstand vom Gerät (Montageset erforderlich – max. Abstand 3 m)

Lüftereinheit muss imer zugänglich sein

Im Umluftbetrieb: Nicht empfohlen für nicht wärmeisolierte Außenwände oder Böden (U ≥ 0,5 W/m²K)

Maße in mm

AL 200 in Kombination mit rahmenlosem Kochfeld CX 492 / CI 292 in einem einzigen Ausschnitt

Flächenbündiger Einbau

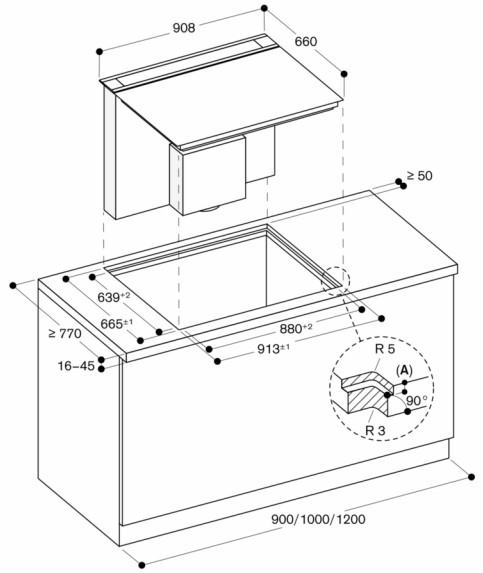

A: $6{,}5^{+0{,}5}$ mm

Maße in mm

AL 200 in Kombination mit rahmenlosem Kochfeld CX 492 / CI 292 in einem einzigen Ausschnitt

Flächenbündiger Einbau
Ansicht von oben

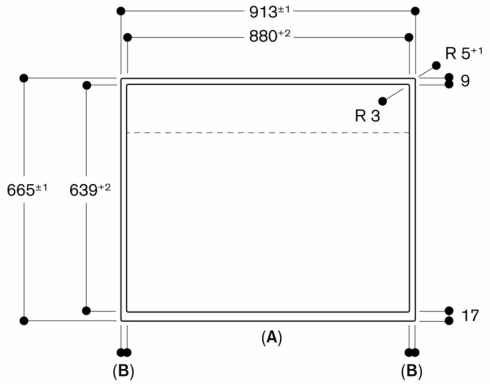

A: Front
B: 16,5 mm

Maße in mm

AL 200 in Kombination mit rahmenlosem Kochfeld CX 492 / CI 292 in einem einzigen Ausschnitt

Flächenbündiger Einbau
Querschnitt

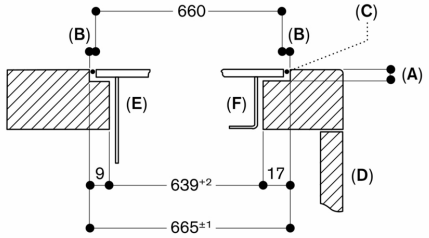

A: $6{,}5^{+0{,}5}$ mm
B: 2,5 mm
C: Mit Silikon ausfüllen
D: Front
E: Tischlüftung
F: Induktionskochfeld

Maße in mm

AL 200 in Kombination mit rahmenlosem Kochfeld CX 492 / CI 292 in einem einzigen Ausschnitt

Flächenbündiger Einbau
Längsschnitt

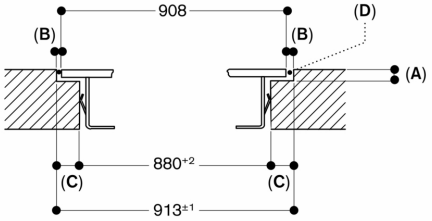

A: 6,5+0,5 mm
B: 2,5 mm
C: 16,5 mm
D: Mit Silikon ausfüllen

Maße in mm

AL 200 in Kombination mit Induktionskochfeld in 2 getrennten Ausschnitten
Ansicht von oben

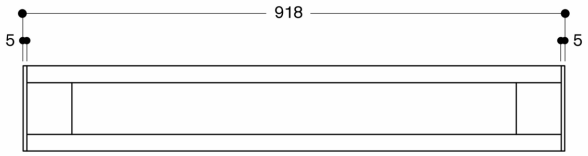

Maße in mm

AL 200 in Kombination mit rahmenlosem Kochfeld in 2 getrennten Ausschnitten
Oberflächeninstallation

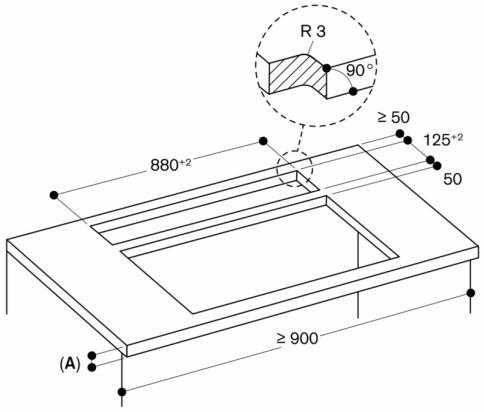

A: Min. Stärke der Arbeitsplatte: siehe Montageanweisungen für das jeweilige Kochfeld
Max. Stärke der Arbeitsplatte 45 mm

Maße in mm

AL 200 in Kombination mit rahmenlosem Induktionskochfeld in 2 getrennten Ausschnitten
Flächenbündiger Einbau

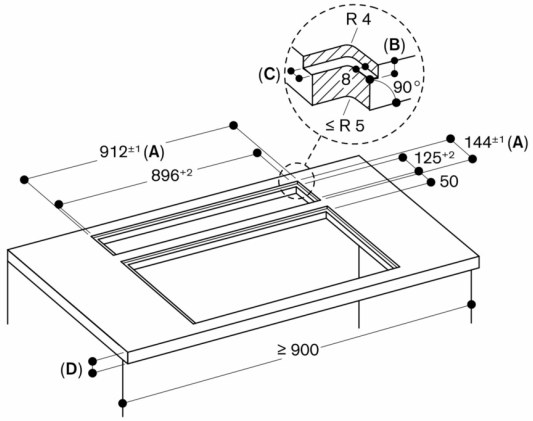

A: Inkl. 2 mm Silikonfuge rundum
B: 5,5 mm
C: 9,5 mm
D: Min. Stärke der Arbeitsplatte: siehe Montageanweisungen für das jeweilige Kochfeld
Max. Stärke der Arbeitsplatte 45 mm

Maße in mm

AL 200 in Kombination mit rahmenlosem Kochfeld VI 492 in einem einzigen Ausschnitt

Flächenbündiger Einbau

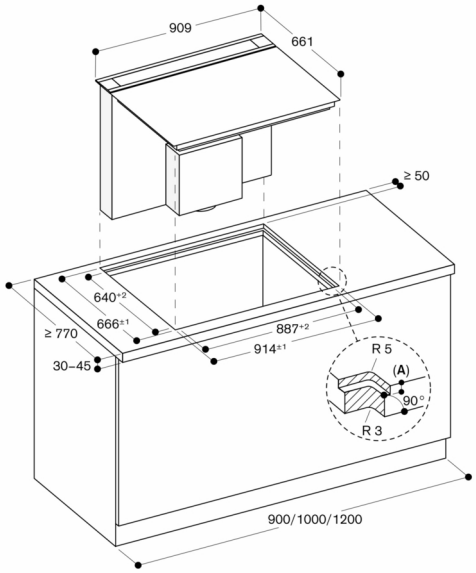

A: 6,5+0,5 mm

Maße in mm

AL 200 in Kombination mit rahmenlosem Kochfeld VI 492 in einem einzigen Ausschnitt

Flächenbündiger Einbau
Ansicht von oben

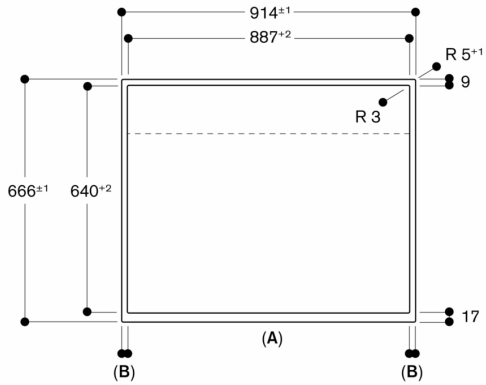

A: Front
B: 13,5 mm

Maße in mm

AL 200 in Kombination mit rahmenlosem Kochfeld VI 492 in einem einzigen Ausschnitt

Flächenbündiger Einbau
Längsschnitt

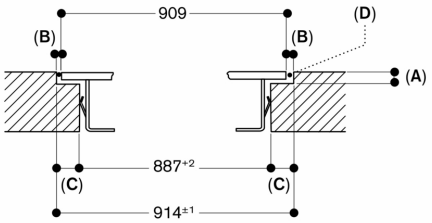

A: 6,5+0,5 mm
B: 2,5 mm
C: 13,5 mm
D: Mit Silikon ausfüllen

Maße in mm

AL 200 in Kombination mit rahmenlosem Kochfeld VI 492 in einem einzigen Ausschnitt

Flächenbündiger Einbau
Querschnitt

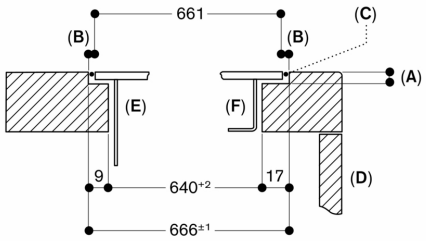

A: 6,5+0,5 mm
B: 2,5 mm
C: Mit Silikon ausfüllen
D: Front
E: Tischlüftung
F: Induktionskochfeld

Maße in mm

AL 200 in Kombination mit rahmenlosem Kochfeld VI 492 in einem einzigen Ausschnitt

Flächenbündiger Einbau
Seitenansicht

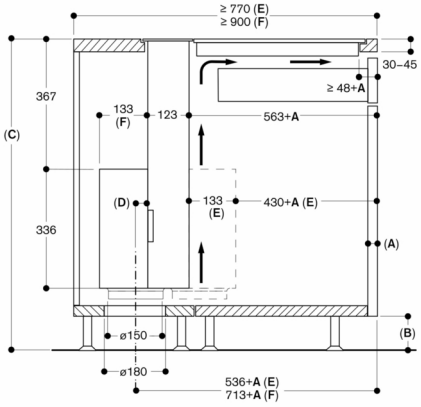

A: Frontstärke
B: ≥ 60 mm für den Umluftbetrieb
≥ 100 mm für den Abluftbetrieb mit Kanal im Sockelbereich

C: ≥ 850 mm für den Abluftbetrieb mit Kanal im Sockelbereich
D: ≥ 20 mm vom Einsaugbereich Guided Air zu einer Möbelwand

E: Motor an der Vorderseite
F: Motor an der Rückseite
⊸ Frischluftzufuhr für Kochfeld erforderlich
Siehe Montageanweisungen für das jeweilige Kochfeld

Maße in mm

AL 200 190 mit AA 200 910

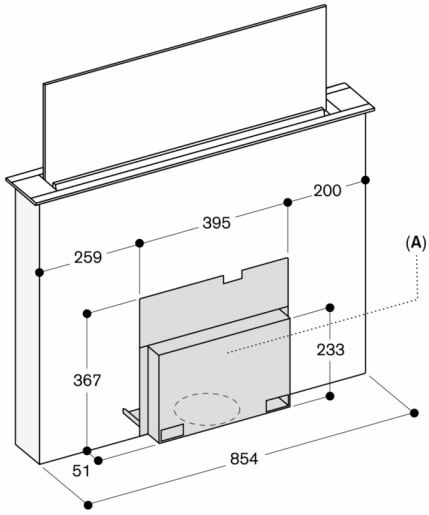

A: Der Zugang zur kompletten Abdeckung muss auch nach der Montage gewährleistet sein
Abdeckung kann an der Vorder- oder Rückseite des Geräts angebracht werden

Maße in mm

Längsschnitt

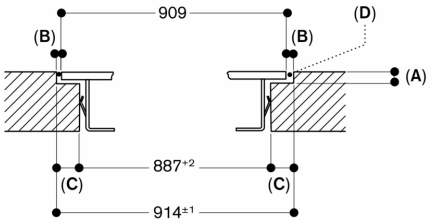

A: 6,5+0,5 mm
B: 2,5 mm
C: 13,5 mm
D: Mit Silikon ausfüllen

Maße in mm

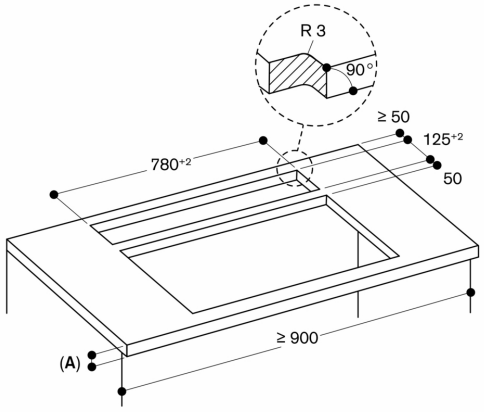

A: Min. Stärke der Arbeitsplatte: siehe Montageanweisungen für das jeweilige Kochfeld
Max. Stärke der Arbeitsplatte 45 mm

Maße in mm

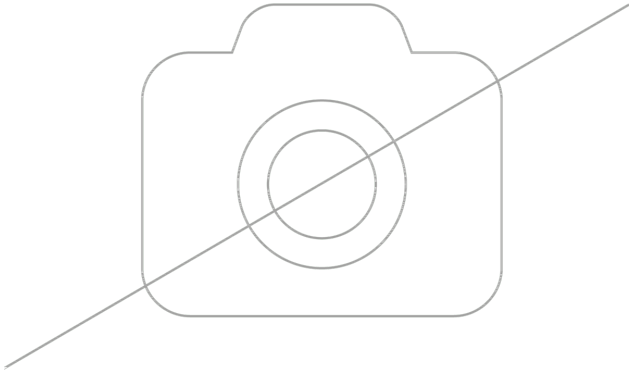

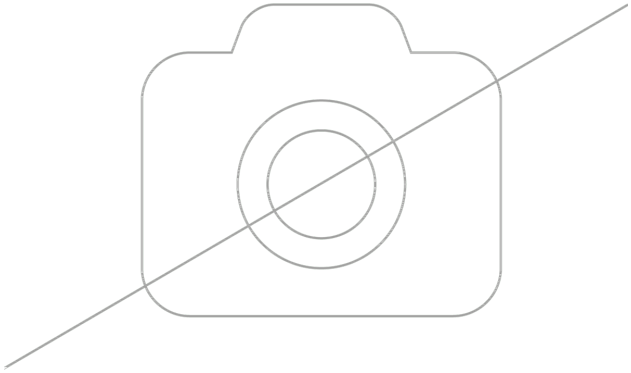

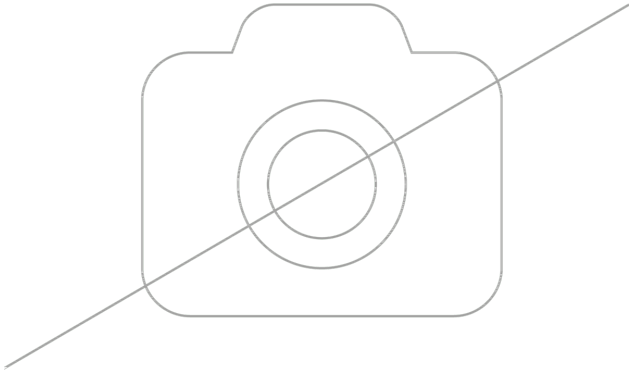

AL 200 in Kombination mit rahmenlosem Kochfeld CX 492 / CI 292 in einem einzigen Ausschnitt

Flächenbündiger Einbau
Seitenansicht

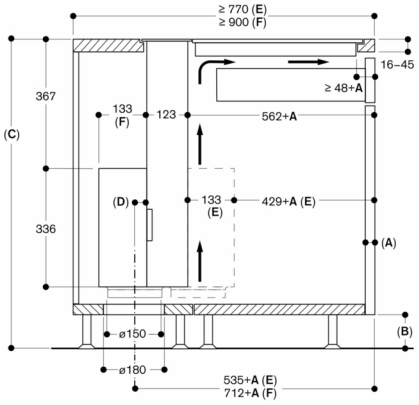

A: Frontstärke
B: ≥ 60 mm für den Umluftbetrieb
≥ 100 mm für den Abluftbetrieb mit Kanal im Sockelbereich

C: ≥ 850 mm für den Abluftbetrieb mit Kanal im Sockelbereich

D: ≥ 20 mm vom Einsaugbereich Guided Air zu einer Möbelwand

E: Motor an der Vorderseite
F: Motor an der Rückseite
➞ Frischluftzufuhr für Kochfeld erforderlich
Siehe Montageanweisungen für das jeweilige Kochfeld

Maße in mm