AL400122

Accessoires en option

AA409431:
BARRE DE RENFORT MEUBLE PR AL400 120CM

AD704050:
COLLECTEUR D'AIR Ø150MM GAINE PLAT AL400

AD754049:
PIECE DE CONNEXION AL400 2x Ø 150MM ROND

AD854050:
PIECE CONNEXION AL400 2 x Ø 150 MM PLAT

Hotte de plan de travail Série 400
120 cm, Inox
AL400122

- Hotte télescopique de plan de travail qui, à l'arrêt, disparaît entièrement dans le plan de travail
- Cadre en inox massif d'une épaisseur de 3 mm travaillé avec une grande précision
- Peut être installé sur le plan de travail avec cadre apparent ou à fleur de plan
- Se combine parfaitement avec les Vario de cuisson Série 400Hotte télescopique de plan de travail qui, à l'arrêt, disparaît entièrement dans le plan de travail.

Se combine parfaitement avec les Vario de cuisson Série 400

Eclairage LED bandeau lumineux blanc neutre, avec variateur d'intensité pour un éclairage optimal du plan de cuisson

Cadre en inox massif d'une épaisseur de 3 mm travaillé avec une grande précision

Peut être installé sur le plan de travail avec cadre apparent ou à fleur de plan

Sans moteur, combinable avec les caissons moteur BLDC Gaggenau

Performances

Les données de puissance dépendent du moteur séparé associé.

Caractéristiques

3 vitesses électroniques et 1 position intensive.

Fonction Aspiration intermittente, 6 min.

Fonction Temporisation, 6 min.

Témoin de saturation du filtre à graisse.

2 filtres à graisse métalliques grande surface livrés de série, faciles à retirer et lavables au lave-vaisselle.

Bacs récupérateurs de graisse profonds, faciles à retirer et lavables au lave-vaisselle.

Eclairage LED bandeau lumineux blanc neutre (3600 K), avec variateur d'intensité en continu.

Puissance des ampoules 2 x 10 W.

Intensité lumineuse: 400 lx.

Flexibilité des possibilités de connexion au caisson moteur séparé : en bas, à l'avant ou à l'arrière.

Toutes ces options de connexion permettent l'installation de tiroirs à l'avant de la hotte de plan de travail.

Consommations

La hotte de plan de travail de largeur 120 cm n'étant recommandée qu'en mode recyclage en Europe, les consommations énergétiques ne sont pas communiquées pour ce mode.

Conseils d'installation

Se combine avec tous les Vario de cuisson Série 400 et tables de cuisson Série 400.

Largeur maximale du plan de cuisson: 120 cm.

Pour assurer une bonne performance d'aspiration nous recommandons l'installation, uniquement en mode recyclage, avec 2 caissons moteurs séparés.

La norme européenne EU 66/2014 ne permet qu'une installation en mode recyclage.

Les accessoires d'installation doivent être commandés séparément en fonction de la configuration d'installation choisie.

Le mode recyclage n'est pas recommandé dans le cas de l'installation d'un Vario Gril électrique.

Pour une performance optimale en mode recyclage, il est nécessaire d'avoir une surface minimum de 800 cm² pour l'évacuation de l'air recyclé (min. 400 cm² par moteur).

Installation avec des appareils Vario de cuisson uniquement possible sans couvercles.

Puissance maximale des tables de cuisson 18 kW.

La hotte de plan de travail doit être installée dans une découpe séparée dans le plan de travail.

La charge admissible et la stabilité doivent être assurées par des renforts appropriés, en particulier dans le cas de plans de travail minces. Le poids de l'appareil et le poids supplémentaire des récipients chargés sont à prendre en considération.

L'intervalle de plan de travail restant (min. 50 mm) entre les découpes doit être renforcé. Il est conseillé d'utiliser la barre de renfort AA 409 401/431.

Informations complémentaires pour une installation à fleur de plan de travail :

L'installation est possible dans des plans de travail en pierre, synthétiques ou en bois massif. Faire attention à la résistance thermique et à l'étanchéité notamment au niveau des découpes. Concernant les autres matériaux veuillez consulter le fabricant du plan de travail.

En fonction de la configuration de l'implantation, il est possible de combiner l'installation d'un four et de la hotte de plan de travail.

Si le conduit d'une hotte en mode d'évacuation extérieure est relié au conduit d'évacuation d'une cheminée ou d'un poêle, le circuit électrique de la hotte doit être prévu avec une fonction de sécurité adaptée.

Le boîtier électronique de contrôle doit rester accessible et fixé sur une paroi latérale du meuble bas pour éviter tout risque d'infiltration d'eau.

Valeurs de raccordement

Puissance totale: 65 W.

Câble de raccordement 1.7 m avec prise.

Câble réseau 1,2 m.

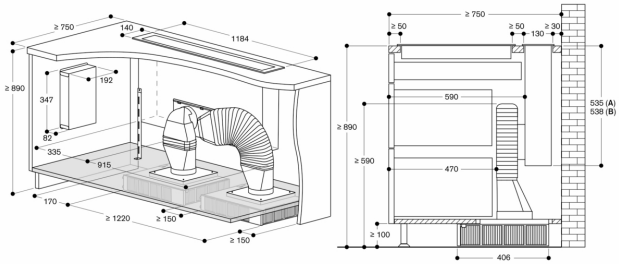

A: Montage sur le plan de travail
B: Montage à fleur de plan

Non recommandé pour un mur extérieur ou un plancher sans isolation thermique (U ≥ 0,5 W/m²K)

Mesures en mm

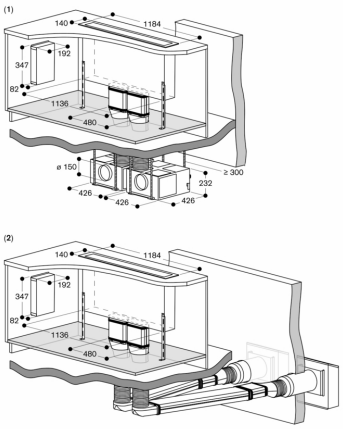

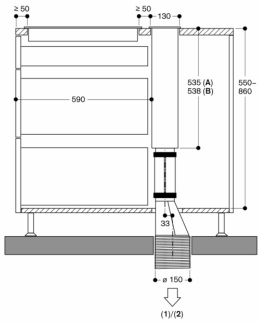

A: Montage sur le plan de travail
B: Montage à fleur de plan

Mode d'extraction avec moteur séparé
1: AR 400 142
2: AR 401 142

Installations non recommandées pour les pays de l'UE en raison de la législation EU 66/2014

Mesures en mm

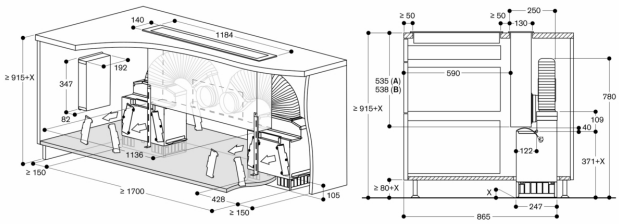

A: Montage sur le plan de travail
B: Montage à fleur de plan

Non recommandé pour les sols non isolés thermiquement (U ≥ 0,5 W/m²K)

Mesures en mm

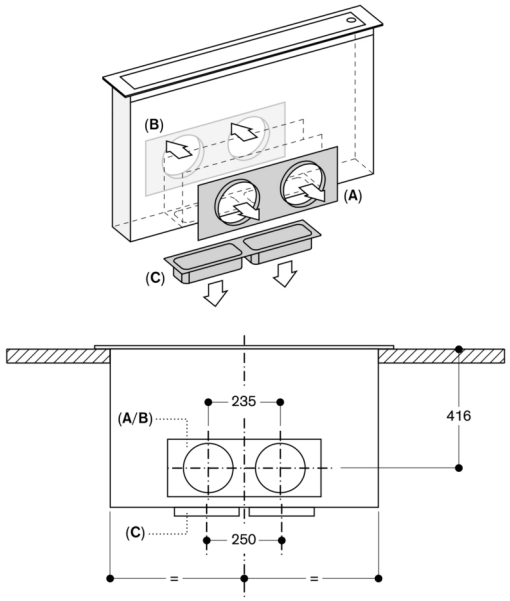

A: Connexion à l'avant avec AD 754 049
B: Connexion à l'arrière avec AD 754 049
C: Connexion en bas avec AD 854 050

Mesures en mm

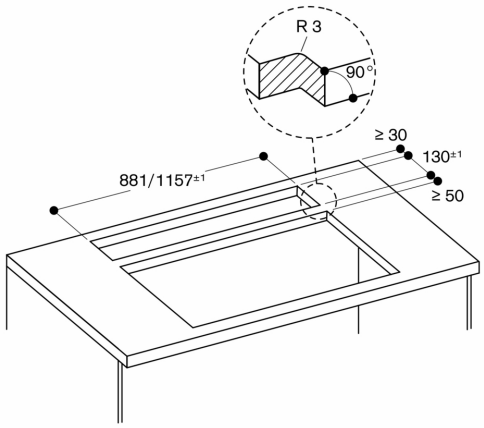

Mesures en mm

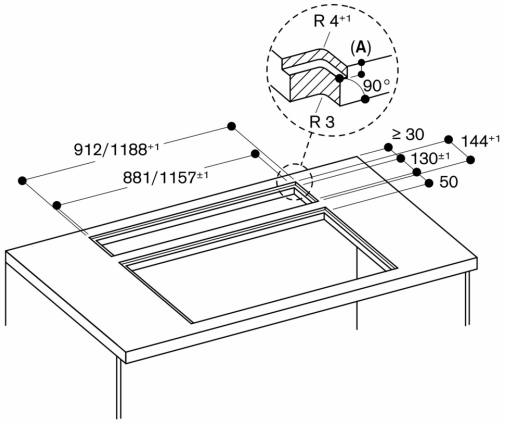

A: 3,5$^{-0,5}$ mm

Mesures en mm

Vue du dessus

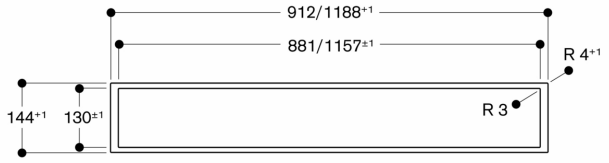

Mesures en mm

Coupe transversale

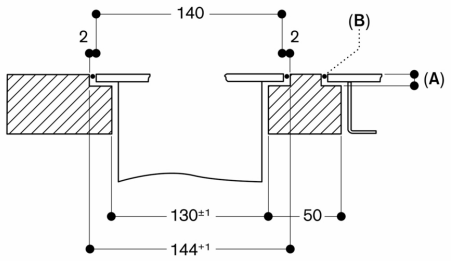

A: 3,5-0,5 mm
B: Remplir de silicone

Mesures en mm

Section longitudinale

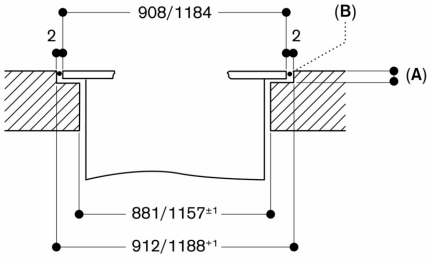

A: 3,5-0,5 mm
B: Remplir de silicone

Mesures en mm

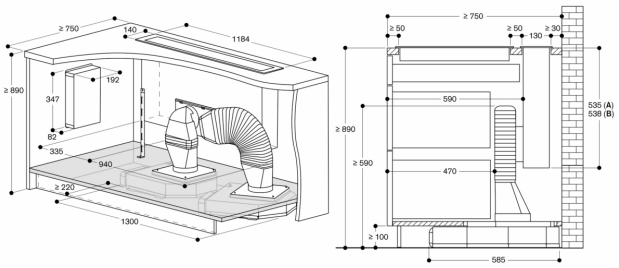

A: Montage sur le plan de travail
B: Montage à fleur de plan

Mesures en mm
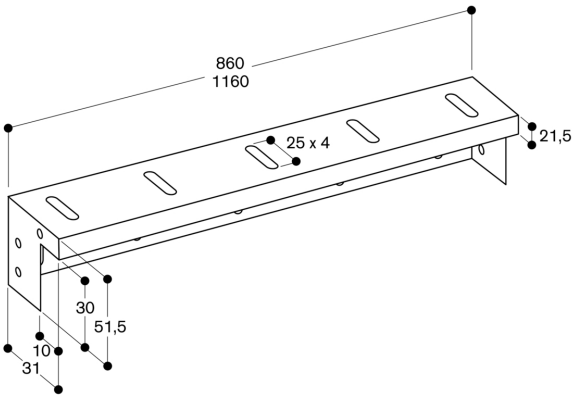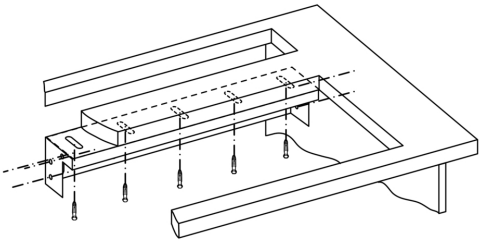
AA 409 401/431 Traverse du meuble