Cave à vin

AWS4020B5B

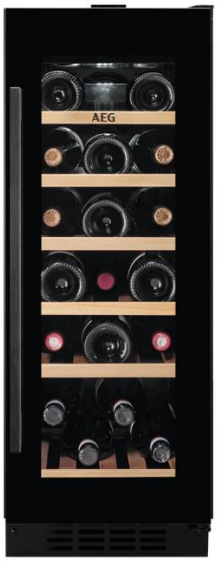

Un stockage précis, adaptée à chaque cépage
La cave à vin série 5000 Cellaring Core mono-zone peut être réglée entre 5 et 18°C pour le service, ou entre 12 et 14°C pour la conservation de tous les cépages, à court comme à long terme.

Bénéfices et Caractéristiques

Maîtrisez la température avec le Single-Zone Pro.
La cave à vin Single-Zone Pro peut être réglée entre 5 et 20°C pour le service, ou maintenue entre 12 et 14°C, la température idéale pour la conservation de tous vos vins.

Conserver le vin grâce aux 3 principes de base de la conservation en cave.
Nous vous aidons à conserver votre vin correctement en vous proposant un stockage qui offre les 3 principes fondamentaux de la conservation en cave : stabilité de la température, absence de vibrations et zone de stockage sombre.

Cave à vin

AWS4020B5B

Spécifications techniques

Classe énergétique	G
Nombre de zone(s)	1
Capacité (bouteilles)	20
Température minimum de l'air extérieur (°C)	16
Eclairage	LED à l'intérieur
Volume net réfrigérateur (L)	58
Classe d'efficacité sonore	C
Consommation électrique (en kWh/an)*	138
Classe climatique	N-ST
Niveau sonore (dB)	40
Type d'installation	Encastrable
Volume total (L)	58
Couleur	Noir brillant
Puissance Totale (W)	60
Longueur du câble (m)	1.8
Poids appareil net (Kg)	28.6
Poids appareil brut (Kg)	33
Type d'installation	Encastrable (BI)
Charnière de porte	réversible(s) à droite
Livré avec prise	Oui
Fréquence (Hz)	50
Canal de distribution	All Open
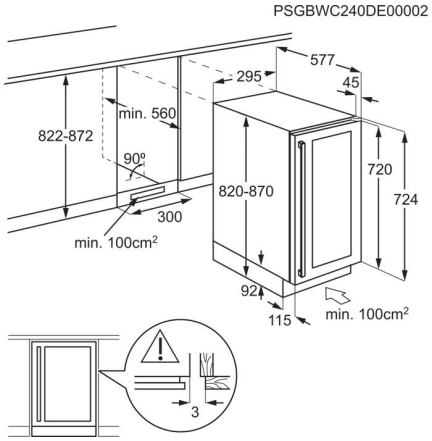
Position des commandes	en haut, à l'intérieur, à l'intérieur
Volume net total (L)	58
Température maximale de l'air extérieur (°C)	38
Hauteur (mm)	820
Largeur (mm)	295
Profondeur (mm)	571
Hauteur d'encastrement (mm)	822
Largeur d'encastrement (mm)	300