SIEMENS

iQ300, Micro-ondes encastrable avec grill, Noir
BE523LMB1



humidClean

Micro-ondes encastrable permettant de décongeler, réchauffer et cuisiner.

- ✓ Pour des résultats parfaits - 8 programmes automatiques cookControl8
- ✓ Une option écologique pour un nettoyage rapide de votre four – humidClean.
- ✓ Vos plats uniformément dorés - Fonction Grill
- ✓ Contôler la température simplement, d'un glissement de doigt grâce au slider - Commande touchControl
- ✓ Gagner du temps grâce à une puissance réglable jusqu'à 800 watts - Puissance

Équipement

Données techniques

Autres fonctions:	Fonction Grill
Type de commandes:	Electronique
Dimensions appareil H x L x P:	382x594x317 mm
Dimensions de la cavité:	201.0 x 308.0 x 282.0 mm
Longueur du cordon électrique:	130 cm
Poids net:	16.4 kg
Poids brut:	20.0 kg
Code EAN:	4242003960301
Puissance maximum du micro-ondes:	800 W
Puissance de raccordement:	1270 W
Intensité:	10 A
Tension:	220-230 V
Fréquence:	50 Hz
Type de prise:	Fiche cont.terre/Gard.fil ter.
Accessoires inclus:	1 x grille, 1 x Plateau tournant

4 242003 960301

SIEMENS

iQ300, Micro-ondes encastrable avec grill, Noir
BE523LMB1

Équipement

Caractéristiques principales :
- 5 Puissances micro-ondes : 90 W, 180 W, 360 W, 600 W, 800 W
- Gril de 1 kW
- Puissance du gril et du Micro ondes 90 W, 180 W, 360 W combinable
- Les modes de cuisson micro-ondes et grill peuvent être utilisés séparément ou combinés
- Volume 20 l

Design :
- Cavité Cavité intérieure en inox

Nettoyage :
- humidClean (nettoyage par hydrolyse)

Confort d'utilisation
- Display LED
- Horloge électronique
- Slider, Touche Marche, Commandes par touchControl
- Mise en marche très facile
- 8 programmes automatiques
- Programmes : 4 décongélation et 3 micro- ondes, 1 programme en combiné
- Fonction mémoire (1 position)
- Eclairage LED
- Plateau tournant en verre : 25.5 cm
- Charnières à gauche
- Ouverture de la porte électronique
- Commande par touches sensitives

Accessoires inclus :
- Grille, Plateau tournant

Sécurité
- coupure automatique du four, interrupteur au contact de la porte
- Ventilateur de refroidissement

Données techniques :
- Câble de raccordement : 130 cm
- Puissance totale de raccordement : 1.27 kW
- Tension nominale : 220 - 230 V
- Micro-ondes électronique (30 cm de profondeur) pour meuble haut 60cm, Pour installation dans une colonne

Dimensions:
- Dimensions appareil (HxLxP): 382 x 594 x 317 mm
- Dimensions d'encastrement (HxLxP): 560 mm - 568 mm x 362 mm - 365 mm x 300 mm
- Veuillez vous référer aux dimensions d'encastrement indiquées dans le plan d'installation.

SIEMENS

iQ300, Micro-ondes encastrable avec grill, Noir
BE523LMB1

Cotes

Montage en angle micro-ondes

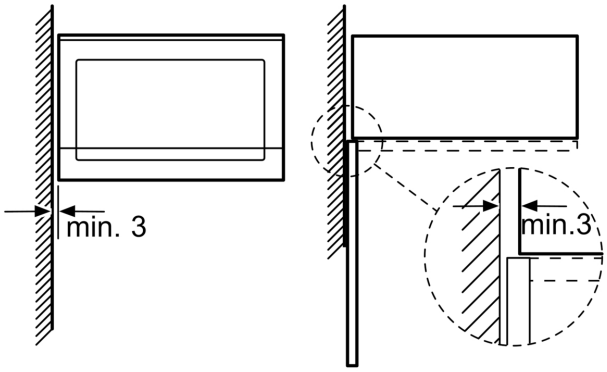

Mesures en mm

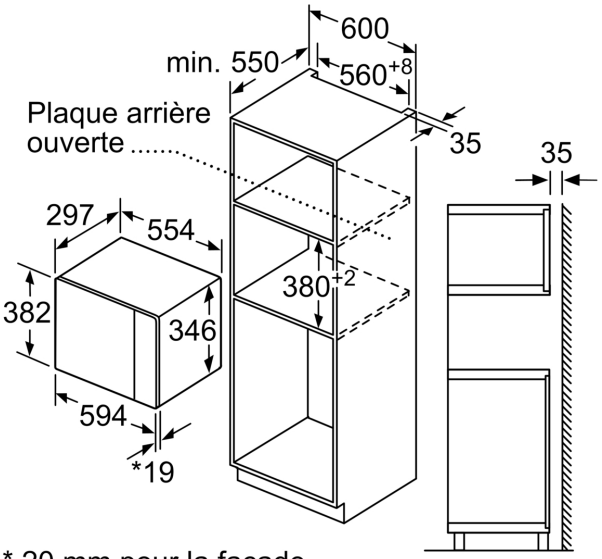

* 20 mm pour la façade métallique

Mesures en mm

Mesures en mm

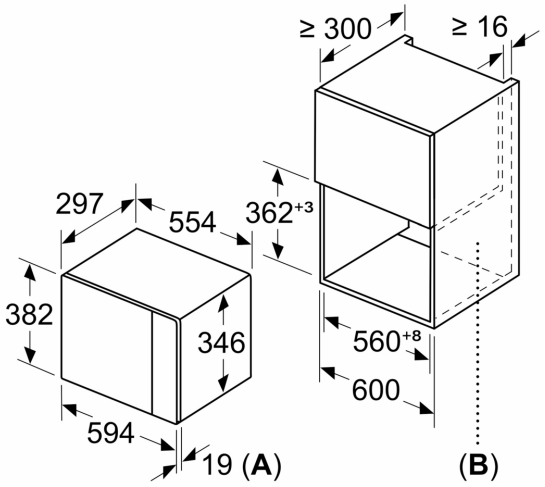

A :20 mm pour la façade métallique
B :paroi arrière ouverte

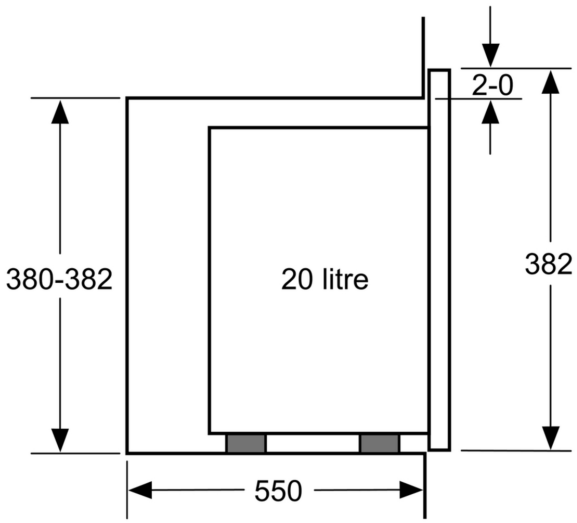

Mesures en mm

SIEMENS

Cotes

