Mesures en mm

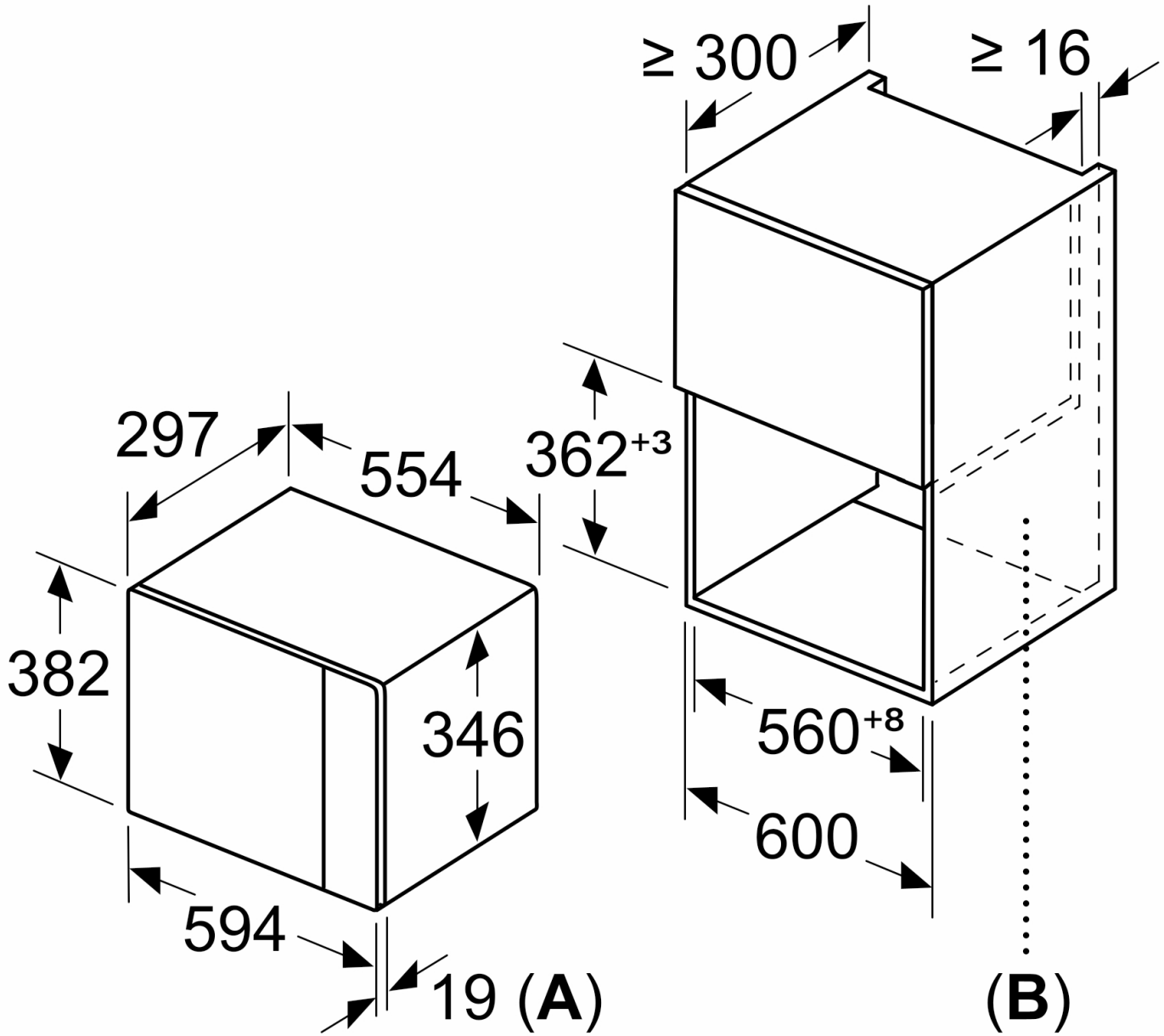

A :20 mm pour la façade métallique
B :paroi arrière ouverte