Série 4, Micro-ondes intégrable, Inox
BFL523MS1F





1 x Plateau tournant

HEZ86D000 ACCESSOIRE VAPEUR POUR MICRO-ONDES

Micro-ondes encastrable permettant de décongeler, réchauffer et cuisiner

- **AutoPilot7** : 7 programmes automatiques pour des résultats de cuisson parfaits.
- **Ecran LED, affichage rouge** : facile à utiliser.
- **Boutons push-pull** : facilite le nettoyage.
- **Cavité en inox** : facile à nettoyer grâce à la surface lisse.
- **Assistance Nettoyage** : moins d'efforts à fournir grâce à la nouvelle option de nettoyage.

Fonction additionnelle:	Micro-onde
Type de commandes:	Electronique
Dimensions appareil H x L x P:	382x594x317 mm
Dimensions de la cavité:	201 x 308 x 282 mm
Longueur du cordon électrique:	130.0 cm
Poids net:	15.9 kg
Poids brut:	20.6 kg
Code EAN:	4242005476855
Puissance maximum du micro-ondes:	800 W
Puissance de raccordement:	1270 W
Intensité:	10 A
Tension:	220-230 V
Fréquence:	50 Hz
Type de prise:	Fiche cont.terre/Gard.fil ter.
Accessoires inclus:	1 x Plateau tournant

4 242005 476855

Série 4, Micro-ondes intégrable, Inox
BFL523MS1F

Micro-ondes encastrable permettant de décongeler, réchauffer et cuisiner

Caractéristiques principales :

- 5 Puissances micro-ondes : 90 W, 180 W, 360 W, 600 W, 800 W
- Volume 20 l

Design :

- Cavité Acier inox

Nettoyage :

- Cleaning Assistance (nettoyage par hydrolyse)

Confort d'utilisation

- Display LED
- Horloge électronique
- Boutons rotatifs, rond, Touche Marche, Commandes par touchControl, boutons escamotables
- Mise en marche très facile
- 7 programmes automatiques
- Programmes : 4 décongélation et 3 en fonction micro ondes
- Fonction mémoire (1 position)
- Eclairage LED
- Plateau tournant en verre : 25.5 cm
- Charnières à gauche
- Ouverture de la porte électronique
- Commande par touches sensitives

Accessoires inclus :

- Plateau tournant

Sécurité

- coupure automatique du four, interrupteur au contact de la porte
- Ventilateur de refroidissement

Données techniques :

- Câble de raccordement : 130 cm
- Puissance totale de raccordement : 1.27 kW
- Tension nominale : 220 - 230 V
- Micro-ondes électronique (30 cm de profondeur) pour meuble haut 60cm, Pour installation dans une colonne

Dimensions:

- Dimensions appareil (HxLxP): 382 x 594 x 317 mm
- Dimensions d'encastrement (HxLxP): 560 mm - 568 mm x 362 mm - 365 mm x 300 mm
- Veuillez vous référer aux dimensions d'encastrement indiquées dans le plan d'installation.

Série 4, Micro-ondes intégrable, Inox
BFL523MS1F

Montage en angle
micro-ondes

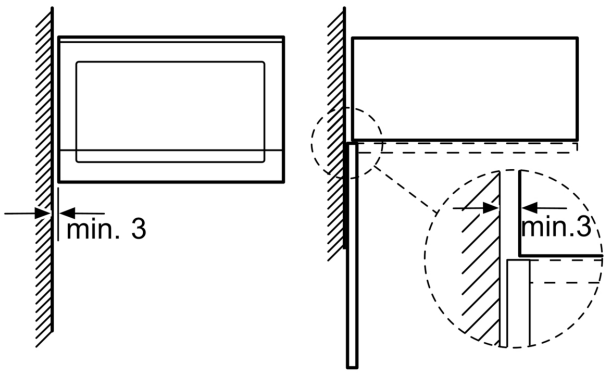

Mesures en mm

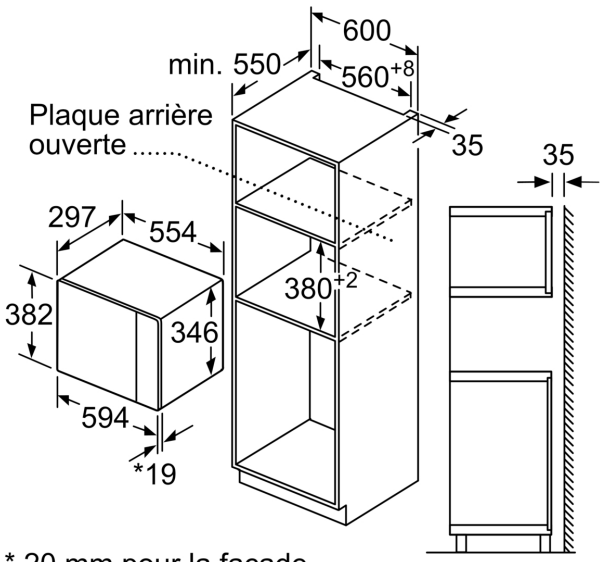

* 20 mm pour la façade métallique

Mesures en mm

Mesures en mm

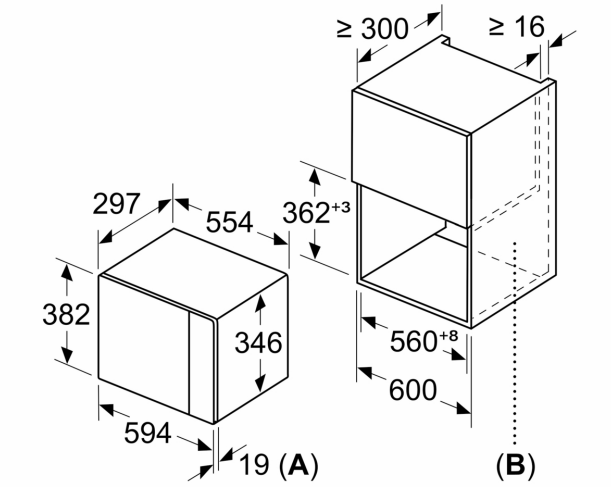

A :20 mm pour la façade métallique
B :paroi arrière ouverte

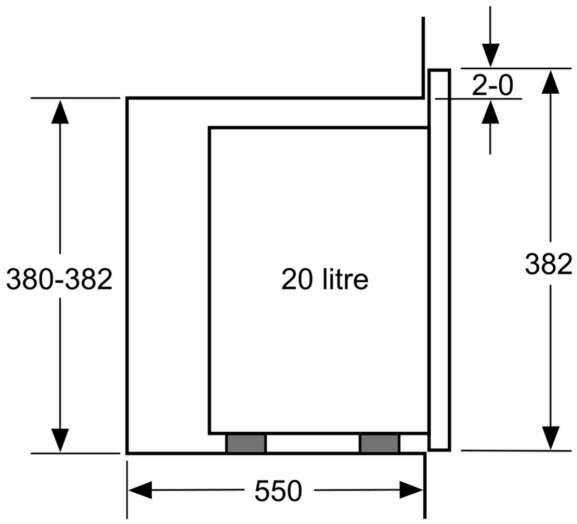

Mesures en mm

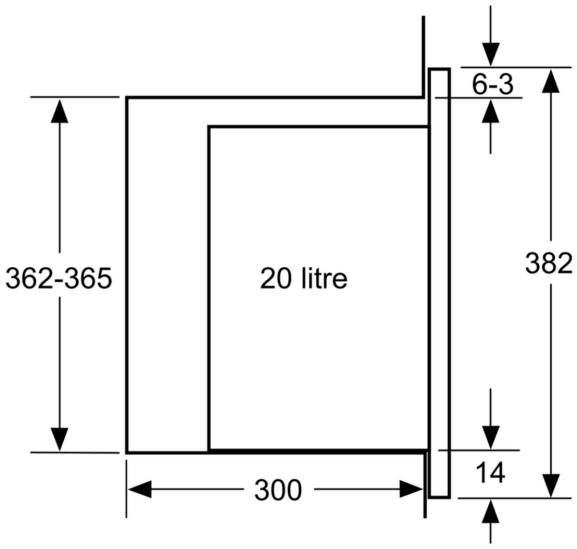

Mesures en mm