Série 4, Micro-ondes intégrable, 59 x 38 cm, Inox
BFL553MS0



Micro-ondes encastrable pour une niche de 38 cm : décongeler, chauffer et préparer à la perfection vos aliments.

- **AutoPilot7** : 7 programmes automatiques pour des résultats de cuisson parfaits.
- **Ecran LED, affichage rouge** : facile à utiliser.
- **Boutons push-pull** : facilite le nettoyage.

Données techniques

Fonction additionnelle:	Micro-onde
Type de commandes:	Electronique
Dimensions appareil H x L x P:	382 x 594 x 388 mm
Dimensions de la cavité:	208.0 x 328.0 x 369.0 mm
Longueur du cordon électrique:	130.0 cm
Poids net:	18.3 kg
Poids brut:	21.4 kg
Code EAN:	4242005038831
Puissance maximum du micro-ondes:	900 W
Puissance de raccordement:	1450 W
Intensité:	10 A
Tension:	220-230 V
Fréquence:	50 Hz
Type de prise:	Fiche cont.terre/Gard.fil ter.
Accessoires inclus:	1 x Plateau tournant

Accessoires intégrés

1 x Plateau tournant

Accessoires en option

HEZ86D000 ACCESSOIRE VAPEUR POUR MICRO-ONDES

4 242005 038831

Série 4, Micro-ondes intégrable, 59 x 38 cm, Inox
BFL553MS0

Micro-ondes encastrable pour une niche de 38 cm : décongeler, chauffer et préparer à la perfection vos aliments.

Design :

- Display LED
- Boutons escamotables, Boutons push-pull, commandes par touchControl
- Commande par touches sensitives

Caractéristiques principales :

- Volume 25 l
- 5 Puissances micro-ondes : 90 W, 180 W, 360 W, 600 W, 900 W
- 7 programmes automatiques
- 4 décongélation et 3 en fonction micro ondes
- Fonction mémoire (1 position)

Confort/Sécurité

- Plateau tournant en verre : 31.5 cm
- Horloge électronique
- Eclairage LED
- Cavité Acier inox
- Charnières à gauche
- Ouverture de la porte électronique
- Câble de raccordement : 130 cm
- Puissance totale de raccordement : 1.45 kW
- Tension nominale : 220 - 230 V

Série 4, Micro-ondes intégrable, 59 x 38 cm, Inox
BFL553MS0

Montage en angle micro-ondes

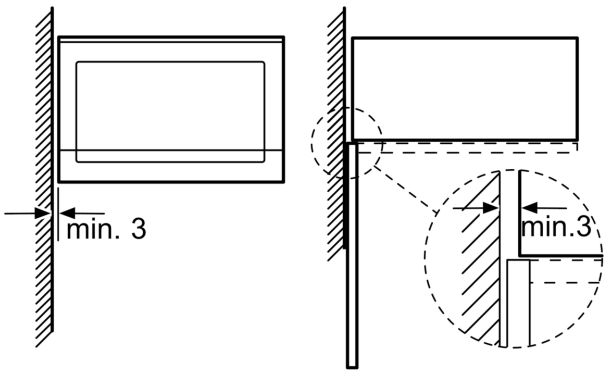

Mesures en mm

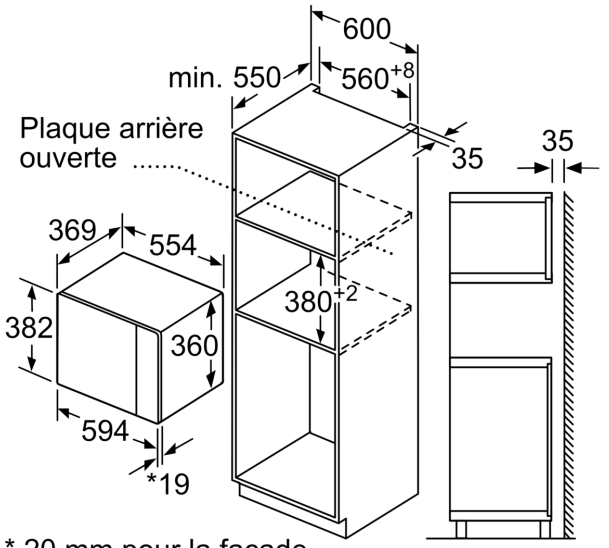

* 20 mm pour la façade métallique

Mesures en mm

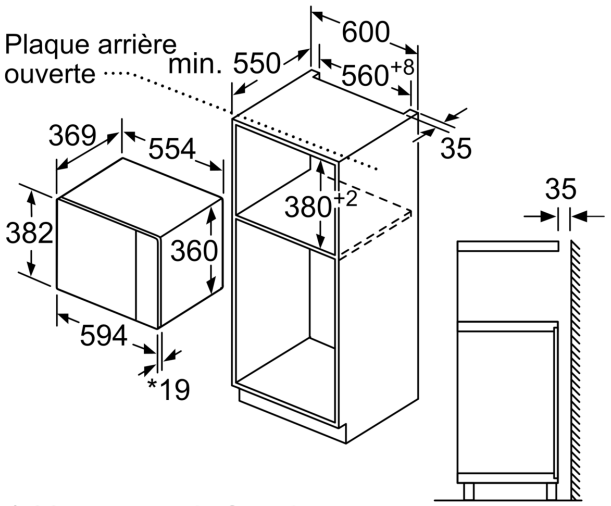

* 20 mm pour la façade métallique

Mesures en mm

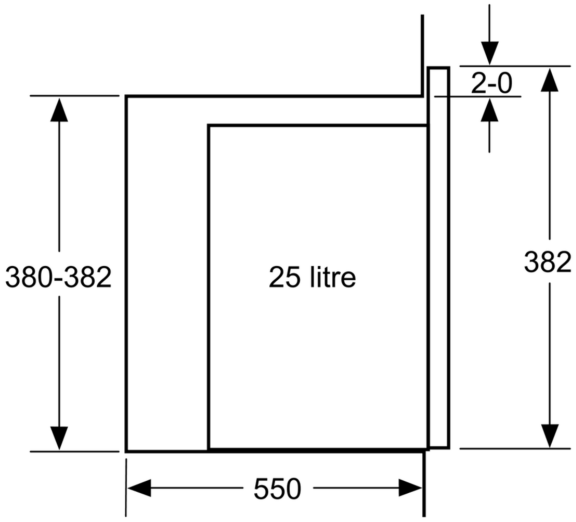

Mesures en mm