Montage en angle micro-ondes

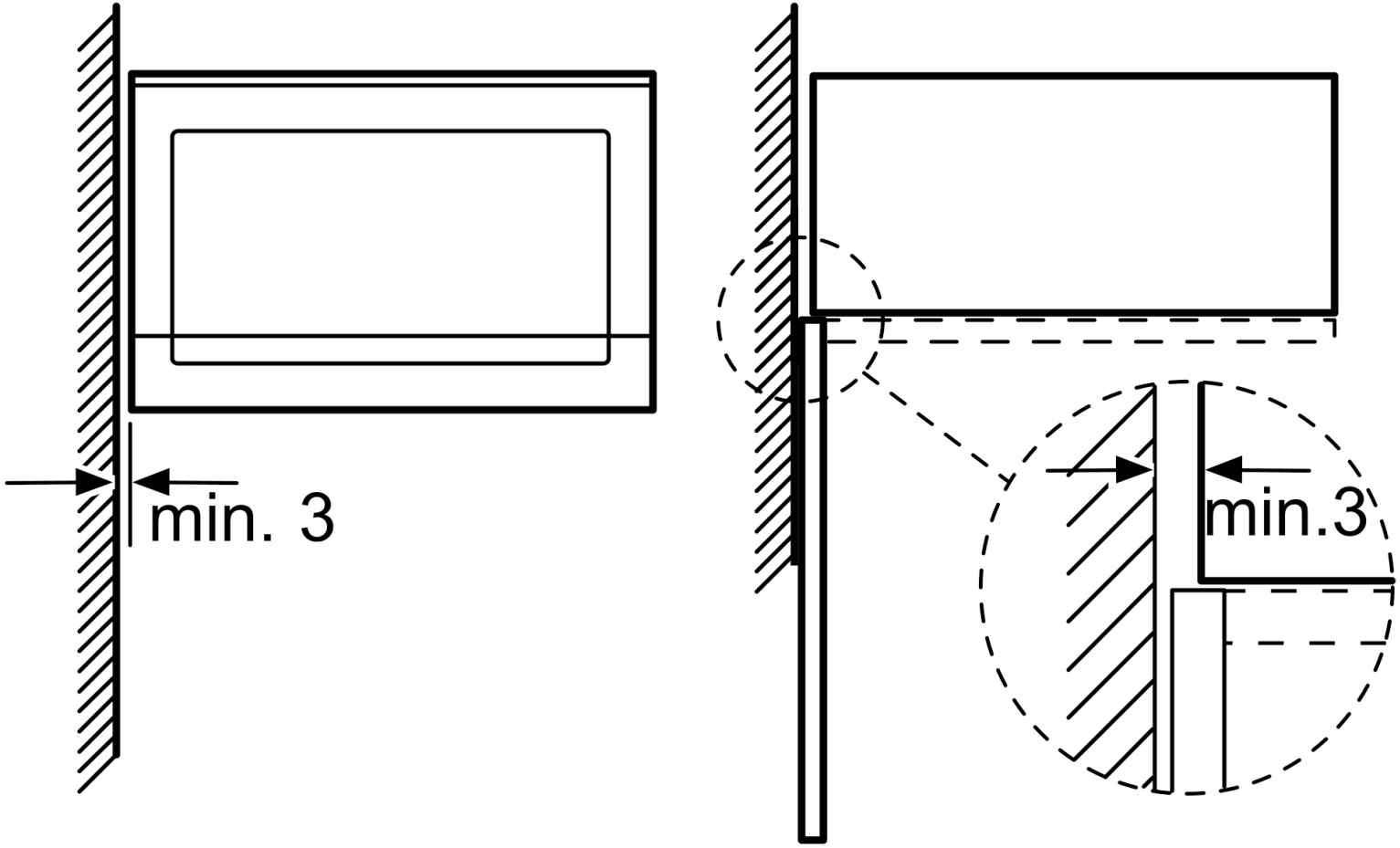

Mesures en mm