Série 6, Tiroir chauffant, 60 x 14 cm, Noir
BIC510NB0



Le tiroir multifonctions pour niche de 14 cm : pour préchauffer la vaisselle et garder des plats au chaud.

- **Push-pull** : le système à ressort ultra-malin qui facilite l'ouverture et la fermeture.
- **Réglage en continu de la température** : réglez la température souhaitée.

Données techniques

Type d'installation:	Encastrable
Nombre max. de tasses à espresso:	64
Dimensions appareil H x L x P:	140x594x540 mm
Dimensions du produit emballé (HxLxP):	210x660x660 mm
Niche d'encastrement:	140 x 560 x 550 mm
Code EAN:	4242005035403
Intensité:	6 A
Tension:	220-240 V
Fréquence:	60; 50 Hz
Type de prise:	Fiche cont.terre/Gard.fil ter.
Accessoires inclus:	1 x Tapis antidérapant

4 242005 035403

Série 6, Tiroir chauffant, 60 x 14 cm, Noir
BIC510NB0

Le tiroir multifonctions pour niche de 14 cm : pour préchauffer la vaisselle et garder des plats au chaud.

Design :

- Cavité Cavité intérieure en inox

Confort d'utilisation

- Boutons rotatifs
- Mise en marche très facile
- Volume 23 l
- Chargement jusqu'à 15 kg
- Chargement max : 64 tasses espresso ou 14 assiettes (26cm)
- Possibilités d'utilisation : préchauffage de la vaisselle, tenir au chaud, décongélation, levage de pâte, cuisson à basse température
- Système Push Pull (sans poignée)

Accessoires inclus :

- Tapis antidérapant

Données techniques :

- Câble de raccordement : 1,5 m
- Puissance totale de raccordement : 0.4 kW
- Tension nominale : 220 - 240 V

Dimensions:

- Dimensions appareil (HxLxP): 140 x 594 x 540 mm
- Dimensions d'encastrement (HxLxP): 140 x 560 - 568 x 550 mm
- Nous vous recommandons de choisir des produits complémentaires dans la même gamme : SER6, afin d'assurer une combinaison optimale de vos appareils encastrés.
- Veuillez vous référer aux dimensions d'encastrement indiquées dans le plan d'installation.

Importé et commercialisé par

- BSH Household Appliances Manufacturing Pvt.Ltd. 2nd Floor, Arena House, Main Building, Plot No. 103, Road No. 12, MIDC, Andheri East, Mumbai 400093, Maharashtra, India.

Pays d'origine

- Allemagne

Série 6, Tiroir chauffant, 60 x 14 cm,
Noir
BIC510NB0

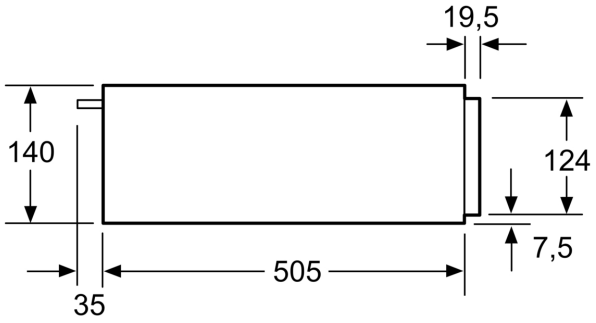

Il est possible d'installer
des fours compacts d'une hauteur
de 455 mm sur un tiroir chauffant.
Aucun faux-plancher n'est nécessaire.

Mesures en mm

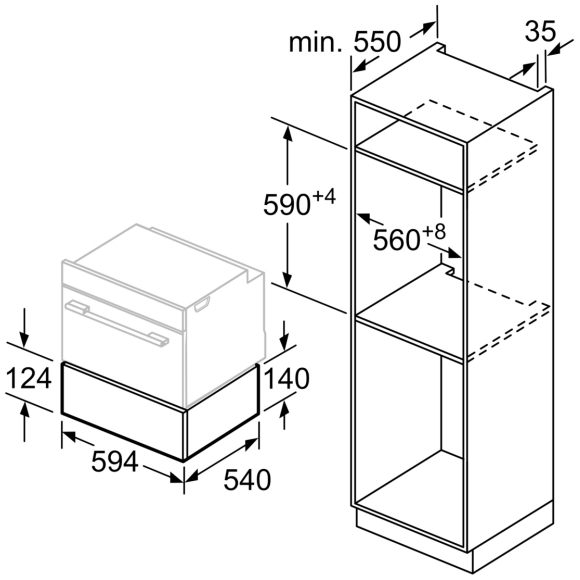

Mesures en mm