BM484110

Accessoires intégrés

1 x grille
1 x cuve en verre

four combiné micro-ondes Série 400
76 x 45 cm, Charnières de la porte: À droite, Inox sous verre
BM484110

- Porte sans poignée / ouverture automatique
- Utilisation du micro-ondes seul ou en combinaison avec le gril et le four
- Programmation jusqu'à 5 modes de cuisson consécutifs, incluant mode combiné et temps de reposPorte sans poignée / ouverture automatique

Utilisation du micro-ondes seul ou en combinaison avec le gril et le four
Programmation jusqu'à 5 modes de cuisson consécutifs, incluant mode combiné et temps de repos
Ecran TFT sensitif
Appareil sans bandeau de commande avec module de commande sur la porte vitrée
Contrôle électronique de la température
Volume utile: 36 litres

Programmes
Fonction micro-ondes, 5 puissances: 1000, 600, 360, 180, 90 W.
Fonction four avec 4 modes de cuisson:
Chaleur tournante 40°C et de 100°C à 250°C.
Gril grande surface + chaleur tournante de 100°C à 250°C.
Gril grande surface + air ventilé de 100°C à 250°C.
Gril grande surface 3 puissances, max. 2000 W.
Modes de cuisson micro-ondes combinés avec les puissances de 600, 360, 180 et 90 W.
15 programmes automatiques selon le poids, réglables individuellement :
4 programmes de décongélation
4 programmes de cuisson
7 programmes combinés.
Possibilité de mémoriser des recettes personnelles.

Bandeau de commande
Ouverture automatique de la porte.
Commande par boutons rotatifs et écran TFT sensitif.
Affichage texte clair.
Touche info avec conseils d'utilisation.
Porte à ouverture latérale 180°.

Caractéristiques
Technologie Innowave.
Préchauffage ultra-rapide.
Fonctions du programmateur: durée de la cuisson, fin de la cuisson, minuterie, chronomètre, minuterie spéciale cuisson longue durée (certifiée Star-K).
4 niveaux de cuisson.
Thermotest : Affichage de la température réelle.
Eclairage halogène latéral 60 W.

Sécurité
Isolation thermique de la porte, 3 vitres.
Sécurité enfants.
Coupure de sécurité.
Ventilateur favorisant le refroidissement de l'appareil avec protection thermique.

Nettoyage
Enceinte de cuisson en inox avec sole en vitrocéramique.
Paroi arrière en émail catalytique.

Conseils d'installation
Charnières non réversibles.
Distance entre le corps du meuble et la vitre avant du four : 47 mm.
En cas de montage d'une poignée (accessoire en option), la distance entre le corps du meuble et la poignée est de 94 mm.
Tenir compte du débordement, poignée comprise (en cas de montage de la poignée), pour l'ouverture des tiroirs latéraux.
Pour une installation en angle, faire attention à l'ouverture de la porte latérale et à la distance minimale requise par rapport au mur.
La prise de raccordement doit être placée en dehors de la niche d'encastrement.

Valeurs de raccordement
Puissance totale 3.1 kW.
Câble de raccordement 1.5 m sans prise.

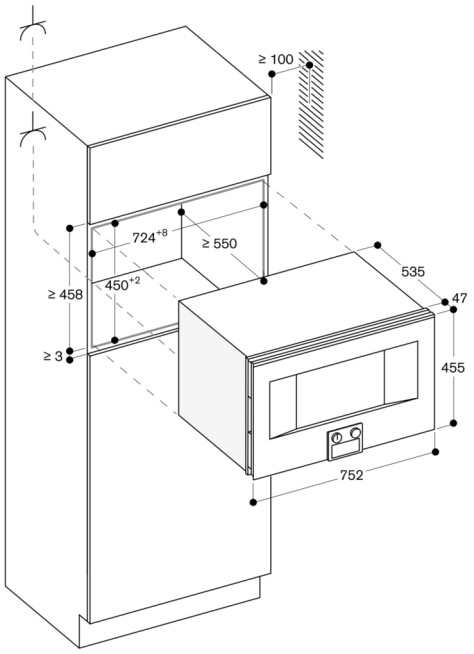

Prise

Mesure en pouces (mm)
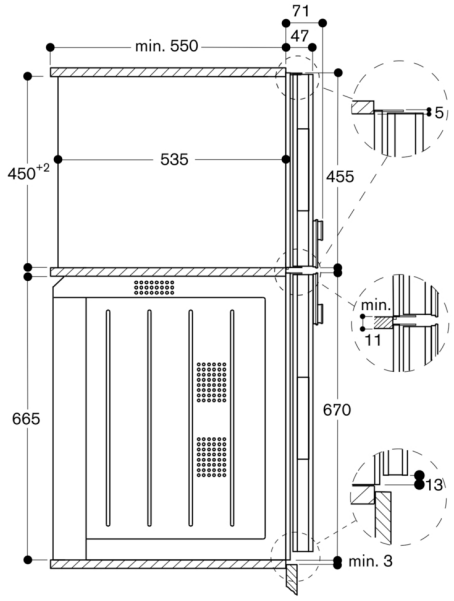
Vue latérale du BM 484/485 au-dessus du BO