BO480112

Accessoires intégrés

1 x tôle de cuisson émaillée,prêter à pyrol.
1 x tournebroche
1 x grille rôtissoire
1 x poêle à griller avec grille
1 x Sonde de température amovible

Accessoires en option

BA058115:
RESISTANCE 230V POUR FOUR 90CM

BA018105:
RAIL TELESC. POUR FOUR 90CM

BA028115:
TOLE A PATISSERIE POUR FOUR 76CM/90CM

BA038105:
GRILLE POUR FOUR 76CM/90CM

Four Série 400
76 x 67 cm, Charnières de la porte: À droite, Inox sous verre
BO480112

- Porte sans poignée / ouverture automatique
- Auto-nettoyage pyrolyse
- 17 modes de cuisson, avec fonction pierre à pain et à pizzas
- Programmes automatiquesPorte sans poignée / ouverture automatique / possibilité d'ouverture de porte via assistant vocal

Auto-nettoyage pyrolyse.
17 modes de cuisson, avec sonde thermométrique, tournebroche et fonction pierre à pain et à pizzas
Programmes automatiques
Sonde thermométrique avec estimation du temps de cuisson
Ecran TFT sensitif
Appareil sans bandeau de commande avec module de commande sur la porte vitrée
Régulation électronique de la température de 30 °C à 300 °C
Volume utile 110 litres

Modes de cuisson
Chaleur tournante.
Chaleur tournante Eco.
Voûte + Sole.
Voûte + 1/3 Sole.
Voûte.
1/3 Voûte + Sole.
Sole.
Chaleur tournante + Sole.
Chaleur tournante + 1/3 Sole.
Gril grande surface + Air ventilé.
Gril grande surface.
Compact Gril.
Cuisson sur pierre à pain et à pizzas.
Cuisson dans faitout en fonte.
Etuve.
Décongélation.
Maintien au chaud.

Bandeau de commande
Ouverture automatique de la porte.
Commande par boutons rotatifs et écran TFT sensitif.
Affichage texte clair.
Mémorisation de recettes personnelles (incluant la sonde thermométrique).
Personnalisation des programmes automatiques.
Touche info avec conseils d'utilisation.
Porte à ouverture latérale 180°.

Caractéristiques
Sonde thermométrique 3 points de mesure, avec arrêt automatique et estimation du temps de cuisson.
Programmes automatiques.
Tournebroche.
Prise pour pierre à pain et à pizzas.
Thermotest : Affichage de la température réelle.
Préchauffage rapide.
Fonctions du programmateur: durée de la cuisson, fin de la cuisson, minuterie, chronomètre, minuterie spéciale cuisson longue durée (certifiée Star-K).
Eclairage halogène voûte 60 W.
Eclairage halogène latéral 2 x 10 W.
Supports latéraux émaillés pyrolysables, avec 5 niveaux d'insertion.

Fonctions numériques (Gaggenau Home Connect)
Ouverture de la porte via assistant vocal.
Programmes automatiques.
Contrôle et commande à distance.
Recettes.
Intégration dans réseau domestique pour services digitaux (Home Connect) via un câble LAN (recommandé) ou sans fil via WiFi.
La disponibilité de la fonction Home Connect dépend de la fonctionnalité des services Home Connect dans le pays respectif. Les services Home Connect ne sont pas disponibles dans tous les pays. Plus d'informations sur: www.home-connect.com.

Sécurité
Isolation thermique de la porte, 4 vitres.
Sécurité enfants.
Coupure de sécurité.
Ventilateur favorisant le refroidissement de l'appareil avec protection thermique.

Nettoyage
Auto-nettoyage par pyrolyse.
Email bleu Gaggenau.
Catalyseur électrique de fumées purifiant l'air rejeté.

Conseils d'installation
Charnières non réversibles.
La distance entre le corps du meuble et la façade est de 47 mm.
Tenir compte du débord si l'implantation prévoit l'ouverture de tiroirs placés à côté de l'appareil.
Pour une installation en angle, faire attention à l'ouverture de la porte latérale et à la distance minimale requise par rapport au mur.
Pour une profondeur d'encastrement de 550 mm, le câble de raccordement doit être orienté vers le bas et passer par le coin biseauté à l'arrière droit de l'appareil.
La prise doit être prévue en dehors de la niche.
La connexion LAN se situe à l'arrière de l'appareil en haut à droite.

Valeurs de raccordement
Classe d'efficacité énergétique A sur une échelle de A+++ à D.
Puissance totale 5.5 kW.
Prévoir un câble de raccordement.
Prévoir un câble LAN.
Consommation Standby/Display allumé 0.7 W.
Consommation Standby/Display éteint 0.5 W.
Consommation Standby/Internet 1.4 W.
Durée auto-Standby/Display allumé 20 min.
Durée auto-Stanby/Display éteint 20 min.
Durée auto-Standby/Internet 20 min.
Pour désactiver la fonction WIFI, se référer à la notice d'utilisation.

Montage côte à côté

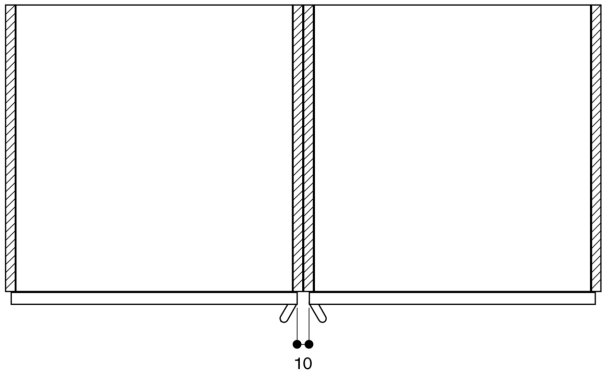

Sections de ventilation sur les arêtes de porte haut/bas

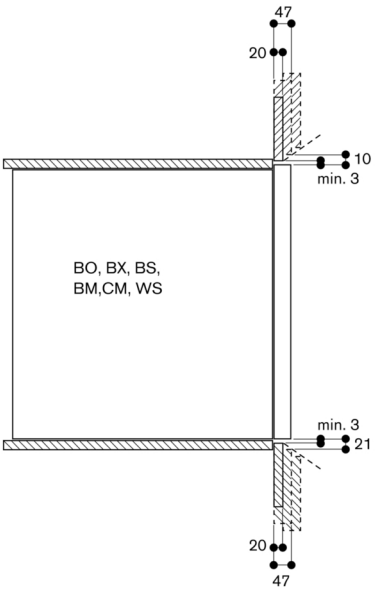

Section de l'entrée d'air au niveau des bords de la porte

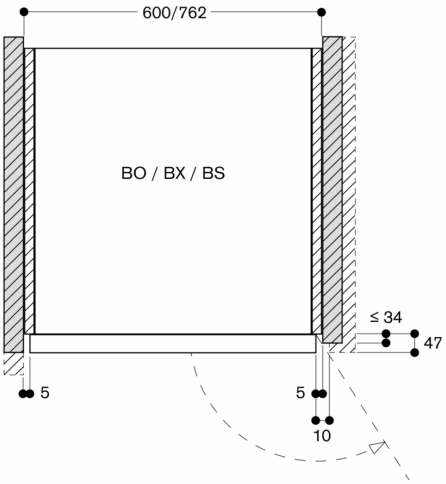

Mesures en mm

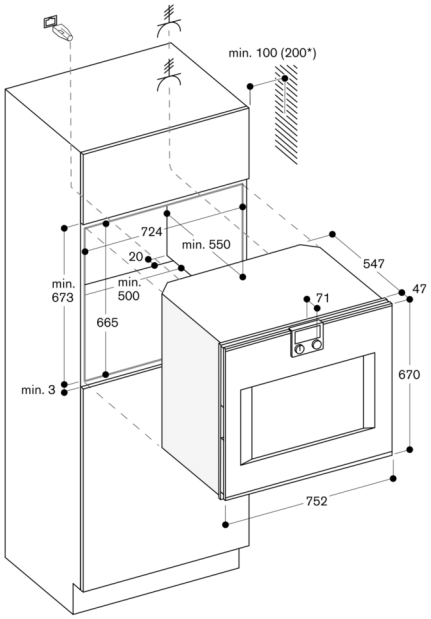

* 200 mm en association avec BA 018