BSP221111

Accessoires intégrés

1 x grille
1 x plat inox
perforé
prof. 40 mm
1 x plat inox
non perforé
prof. 40 mm

Accessoires en option

BA220360:
RECIPIENT CUISSON INOX NON PERFOR BSP22*

BA220370:
RECIPIENT CUISSON INOX PERFORE PR BSP22*

GN114130:
RECIPIENT GN 1/3 INOX NON PERFORE

GN114230:
RECIPIENT GN 2/3 INOX NON PERFORE

GN124130:
RECIPIENT GN 1/3 INOX PERFORE

GN124230:
RECIPIENT GN 2/3 PERFORE INOX

Four vapeur Série 200
60 x 45 cm, Charnières de la porte: À gauche, Metallic Gaggenau
BSP221111

- Installation à fleur
- Réservoir pour eau fraîche et eau usée

Installation à fleur.
Réservoir d'eau
Enceinte de cuisson grande largeur
Source d'éclairage LED
Génération externe de la vapeur pour éviter la formation de calcaire dans l'enceinte de cuisson.
Cuisson vapeur sans pression avec 100% d'humidité, température de 30 °C à 100 °C
Cuisson Sous Vide avec réglage précis de la température au degré près.
Ecran TFT sensitif
Appareil sans bandeau de commande avec module de commande sur la porte vitrée
Réglage électronique de la température de 30 °C à 100 °C
Volume utile 59 litres

Modes de cuisson
100% Humidité.
Cuisson Sous Vide.
Fermentation.
Décongélation.
Régénération.
Vapeur basse température.

Bandeau de commande
Commande par boutons rotatifs et écran TFT sensitif.
Affichage texte clair.
Personnalisation des programmes automatiques.
Touche info avec conseils d'utilisation.
Porte à ouverture latérale 110°.

Caractéristiques
Réservoir d'eau amovible 1.7 litres.
Avertissement lorsque le niveau d'eau est bas.
Thermotest : Affichage de la température réelle.
Fonctions du programmateur: durée de la cuisson, fin de la cuisson, minuterie, chronomètre, minuterie spéciale cuisson longue durée (certifiée Star-K).
Etalonnage automatique de la température de vaporisation en fonction de l'altitude.
Eclairage latéral LED.
Enceinte de cuisson en inox.
3 niveaux d'insertion.

Fonctions numériques (Gaggenau Home Connect)
Contrôle et commande à distance.
Recettes.
Intégration dans réseau domestique pour services digitaux (Home Connect) via un câble LAN (recommandé) ou sans fil via WiFi.
La disponibilité de la fonction Home Connect dépend de la fonctionnalité des services Home Connect dans le pays respectif. Les services Home Connect ne sont pas disponibles dans tous les pays. Plus d'informations sur: www.home-connect.com.

Sécurité
Sécurité enfants.
Coupure de sécurité.
Ventilateur favorisant le refroidissement de l'appareil avec protection thermique.

Nettoyage
Fonction aide au nettoyage.
Programme de détartrage pour le générateur de vapeur.

Conseils d'installation
Charnières non réversibles.
Aucun appareil électrique ne peut être installé au-dessus du four vapeur.
Distance entre le corps meuble et la vitre avant de l'appareil : 21 mm.
Distance entre le corps du meuble et le bord extérieur de la poignée : 72 mm.
Ecart latéral entre la porte du four et la façade du meuble, min. 5 mm.
Tenir compte du débordement, poignée comprise, pour l'ouverture de tiroirs latéraux.
Pour une installation en angle, faire attention à l'ouverture de la porte latérale et à la distance minimale requise par rapport au mur.
La prise doit être prévue en dehors de la niche.
La connexion LAN se situe à l'arrière de l'appareil en bas à gauche.
Accessoires spéciaux (à commander en pièces détachées):
ET-Nr. 17002490 Tablettes de détartrage.

Valeurs de raccordement
Puissance totale 2.8 kW.
Câble de raccordement 1.8 m avec prise.
Prévoir un câble LAN.
Consommation Standby/Display allumé 0.8 W.
Consommation Standby/Display éteint 0.5 W.
Consommation Standby/Internet 1.8 W.
Durée auto-Standby/Display allumé 20 min.
Durée auto-Stanby/Display éteint 20 min.
Durée auto-Standby/Internet 20 min.
Pour désactiver la fonction WIFI, se référer à la notice d'utilisation.

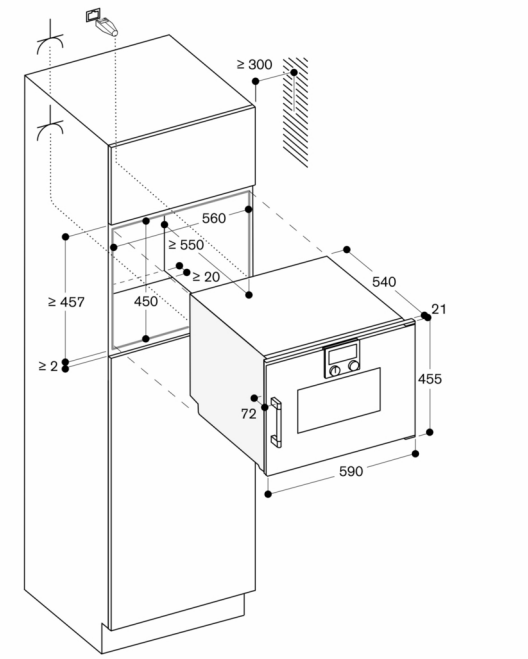

Prise

Mesures en mm

Vue latérale du BSP 220/250 au-dessus du BOP

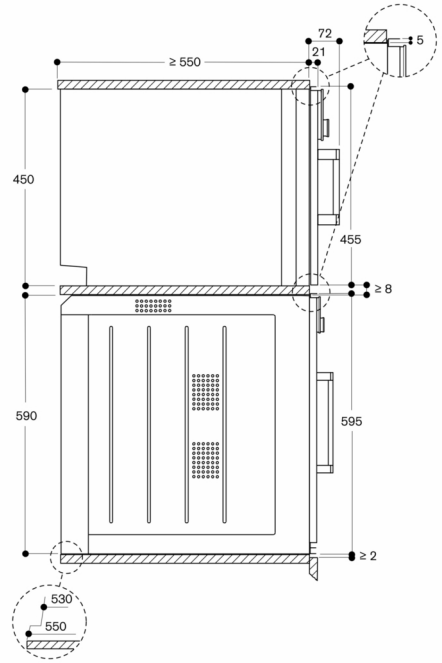

Mesures en mm