CI272103

Accessoires en option

CA050300:
SET DE POELES FLEX, 3 PIECES

CA051301:
TEPPAN YAKI POUR TABLE FLEXINDUCTION

CA052300:
PLAQUE A GRILLER PR TABLE FLEXINDUCTION

CA055300:
POELE FLEX GRAND MODELE

CA230100:
BOUTON MAGNETIQUE TWIST PAD, NOIR

Table de cuisson Flex induction Série 200
70 cm
CI272103

- Bouton Twist Pad amovible
- Fonction Flex induction
- Mode de cuisson professionnelle
- Positionnement flexible des ustensiles de cuisine
- Installation en affleurement : la transition transparente entre la table de cuisson et le plan de travail facilite le nettoyage et intègre parfaitement la table de cuisson.
- Sans cadre pour encastrement à fleur de plan

Fonction Flex pour la combinaison des zones de cuisson rectangulaires
Positionnement flexible des casseroles sur les zones de cuisson combinées avec extension automatique jusqu'à largeur 30 cm.
Fonction Sensor de cuisson pour le contrôle de la température dans les casseroles
Fonction Cuisson Professionnelle pour une répartition de la table en 3 zones de cuisson avec puissances définies
Fonction Frying-Sensor pour un contrôle de la température dans les poêles
Commande Twist-Pad avec bouton magnétique amovible
Sélection et réglage faciles de toutes les fonctions grâce au display bicolore

Zones de cuisson

2 zones de cuisson Flex Induction 23x19 cm (2200 W, avec Booster 3700 W), combinables en zone 23x38 cm (3300 W, avec Booster 3700 W), avec extension automatique jusqu'à 30x30 cm (3300 W, avec Booster 3700 W).
2 zones de cuisson Flex Induction 23x19 cm (2200 W, avec Booster 3700 W), combinables en zone 23x38 cm (3300 W, avec Booster 3700 W), avec extension automatique jusqu'à 30x30 cm (3300 W, avec Booster 3700 W).

Bandeau de commande

Commande Twist-Pad avec bouton magnétique amovible.
Utilisation confortable des commandes grâce au display bicolore (blanc/orange).
Marquage des zones et surfaces de cuisson.
Réglage électronique en 17 positions de cuisson.

Caractéristiques

Fonction Flex pour zones de cuisson rectangulaires.
Fonction Cuisson Professionnelle.
Fonction Sensor de cuisson (avec accessoire CA 060 300).
Fonction Frying-Sensor.
Fonction Booster pour casseroles.
Fonction Booster pour poêles.
Fonction Maintien au chaud.
Chronomètre.
Cuissons programmables jusqu'à 99 minutes.
Minuterie indépendante.
Menu d'options personnalisées.
Régulateur d'énergie.

Fonctions numériques (Gaggenau Home Connect)

Contrôle de la ventilation basée sur le réglage de la table de cuisson (avec la hotte compatible).
Contrôle à distance.
Diagnostic à distance.
Module WIFI intégré pour les services mode Digital (Home Connect).
La disponibilité de la fonction Home Connect dépend de la fonctionnalité des services Home Connect dans le pays respectif. Les services Home Connect ne sont pas disponibles dans tous les pays. Plus d'informations sur: www.home-connect.com.

Sécurité

Interrupteur principal.
Témoin lumineux de mise sous tension.
Détection automatique des casseroles.
Témoin de chaleur résiduelle à 2 niveaux.
Sécurité enfants.
Coupure de sécurité.

Conseils d'installation

L'installation est possible dans des plans de travail en pierre, synthétiques ou en bois massif.
Faire attention à la résistance thermique et à l'étanchéité notamment au niveau des découpes. Concernant les autres matériaux veuillez consulter le fabricant du plan de travail.
Uniquement adapté aux ustensiles de cuisine à fond magnétique.
Accessoires spéciaux (à commander auprès du service après-vente):
Réf. N° 17006018 Poêle Frying Sensor, ø 20 cm
Réf. N° 17006184 Poêle Frying Sensor, ø 24 cm
Réf. N° 17006185 Poêle Frying Sensor, ø 28 cm
Le Wok WP 400 001 ne peut pas être utilisé avec cet appareil.
L'appareil doit être fixé par en-dessous.
Poids de l'appareil : envir. 15 kg.

Valeurs de raccordement

Puissance de raccordement totale 7.4 kW.
Câble de raccordement 1.10 m sans prise.
Consommation Standby/Display éteint 0.5 W.
Consommation Standby/Internet 2.0 W.
Pour désactiver la fonction WIFI, se référer à la notice d'utilisation.

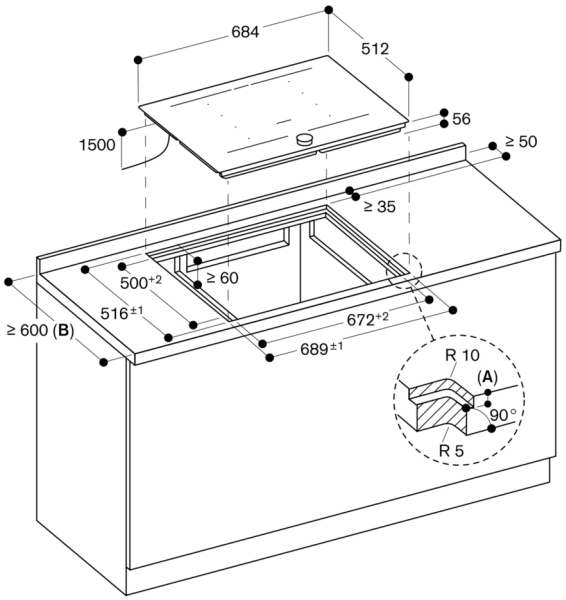

A: $6{,}5^{+0{,}5}$
B: Veuillez vérifier le manuel d'installation si la profondeur du plan de travail est inférieure à 600 mm.

Mesures en mm

Coupe transversale

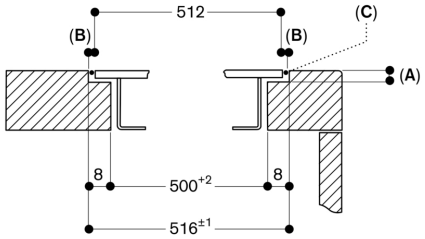

A : $6{,}5^{+0{,}5}$
B : 2,5
C : Remplissage avec du silicone

Mesures en mm

Vue de dessus

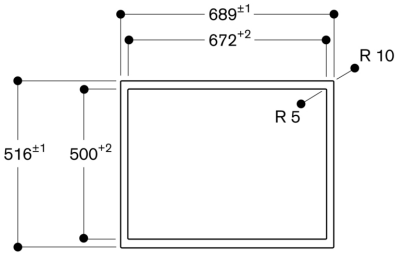

Mesures en mm

Coupe longitudinale

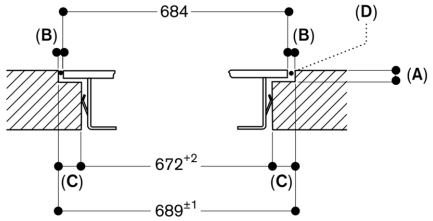

A : $6{,}5^{+0{,}5}$
B : 2,5
C : 8,5
D : Remplissage avec du silicone

Mesures en mm