Mesures en mm

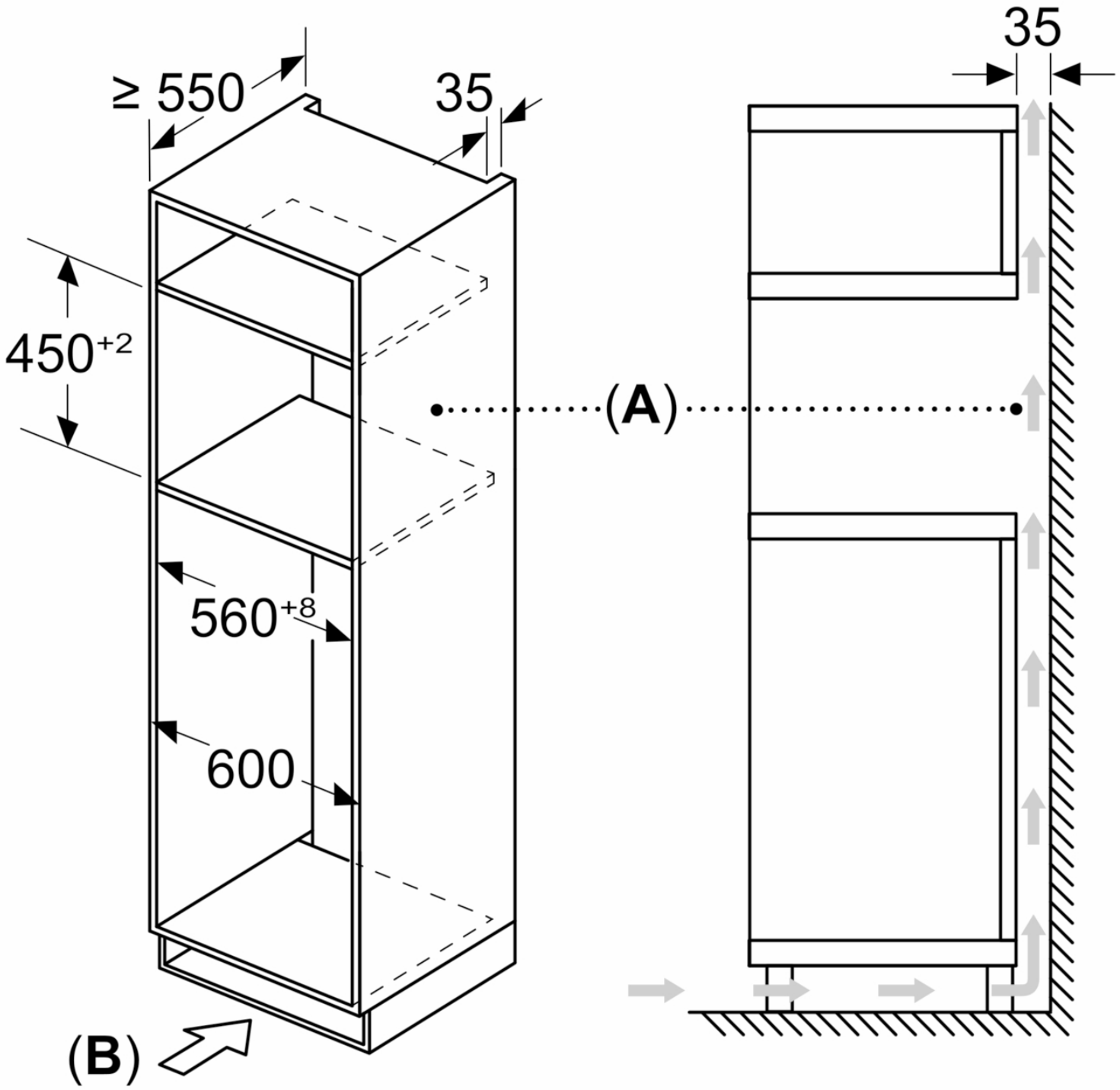

A: Paroi arrière ouverte

B: Espace d'apport d'air supplémentaire dans le socle ≥ 100 cm²