CMP250102

Machine à café tout automatique Série 200
60 x 45 cm, Anthracite Gaggenau
CMP250102

- Un café sur mesure grâce aux 12 boissons différentes
- Gardez en mémoire jusqu'à huit configurations personnalisées
- Préparez deux boissons en même temps
- L'appareil contrôle automatiquement le niveau des réservoirs à grains et à lait.Porte sans poignée / système de fermeture douce de la porte

Résistance de chauffe pour un café immédiat et une température d'ébullition de l'eau constante.
Technologie "Aroma" permettant de dégager tout l'arôme du café
Système de nettoyage "Single Portion Cleaning" après chaque utilisation
Ecran TFT sensitif
Appareil sans bandeau de commande avec module de commande sur la porte vitrée
Préparation des boissons par simple pression sur une touche.
Personnalisation des fonctions
Sept possibilités d'éclairage
Contrôle électronique du niveau de remplissage du lait, de l'eau et du café en grains permettant un résultat parfait

Types de boissons
Ristretto / 2 x Ristretto.
Expresso / 2 x Expresso.
Expresso Macchiato / 2 x Expresso Macchiato.
Café / 2 x Café.
Americano / 2 x Americano.
Café au lait / 2 x Café au lait.
Latte Macchiato / 2 x Latte Macchiato.
Cappuccino / 2 x Cappuccino.
Flat White / 2 x Flat White.
Mousse de lait / 2 x Mousse de lait.
Lait chaud / 2 x Lait chaud.
Eau chaude / 2 x Eau chaude.

Bandeau de commande
Porte avec système de fermeture douce.
Commande par boutons rotatifs et écran TFT sensitif.
Affichage texte clair.
Personnalisation des fonctions: jusqu'à 8 boissons personnalisables et mémorisables.
Réglage possible de 4 tailles de boissons, le volume pouvant être adapté individuellement à la taille de chaque tasse.
8 niveaux de réglage de l'intensité du café de très doux à extra fort.
3 niveaux de réglage de la température du café.
10 niveaux de réglage de la température de l'eau chaude.
Réglage de 4 niveaux de contenance pour le café au lait.
Degré de mouture réglable.
Buse de sortie du café réglable en hauteur de 7 à 15 cm.
Accès facile aux réservoirs d'eau, de lait et de café en grains situés derrière la porte.

Caractéristiques
Unité de broyage avec disques en céramique, sans entretien.
Compartiment séparé pour une 2e sorte de café moulu.
Pompe à eau, 19 Bar de pression.
Double mouture et double ébullition pour des boissons extra fortes.
Pour les boissons par 2, double cycle de mouture et d'ébullition de l'eau.
Distributeur avec système de lait intégré.
Réservoir à lait en inox,avec isolation, contenance 0.5 litres.
Eclairage LED intégré.
Réservoir à grains amovible avec couvercle de protection d'arôme contenance 500 g, permet de changer sans effort de type de café en grains.
Ajustement automatique de la quantité de café moulu.
Réservoir d'eau amovible contenance 2.4 litres.
Affichage électronique pour le remplacement du filtre à eau.
Contrôle électronique du remplissage des bacs récupérateurs du marc de café et d'eau.

Fonctions numériques (Gaggenau Home Connect)
Coffee World: choix de spécialités de café du monde entier.
Contrôle et commande à distance.
Intégration dans réseau domestique pour services digitaux (Home Connect) via un câble LAN (recommandé) ou sans fil via WiFi.
La disponibilité de la fonction Home Connect dépend de la fonctionnalité des services Home Connect dans le pays respectif. Les services Home Connect ne sont pas disponibles dans tous les pays. Plus d'informations sur: www.home-connect.com.

Sécurité
Sécurité enfants.

Nettoyage
Programme automatique de rinçage lors de la mise en route et de l'arrêt.
Nettoyage automatique par vapeur du système de lait après chaque boisson.
Programmes automatiques de nettoyage et de détartrage.
Programme de vidange, pour une préparation de l'appareil avant le départ en vacances ou pour le transport.
La fonction vidange du broyeur permet d'éliminer les résidus de café précédents lors du changement de type de grains de café.
Chambre de compression amovible pour nettoyage.
Bacs récupérateurs du marc de café et d'eau lavables au lave-vaisselle.
Mousseur de lait lavable au lave-vaisselle.

Conseils d'installation
Charnières non réversibles.
Hauteur d'installation idéale 95 - 145 cm (à partir du sol).
Espace latéral nécessaire de mini. 5 mm entre façade de l'appareil et panneau d'habillage du meuble.
Distance entre le corps du meuble et la façade extérieure de la porte : 21 mm.
En cas d'installation dans un angle, prévoir un espace latéral de chaque côté.
Angle d'ouverture de porte env. 110° (de série) - distance latérale de min. 350 mm à respecter par rapport au mur.

Pour un angle d'ouverture de porte d'env. 155° - distance latérale de min. 650 mm à respecter par rapport au mur.
Pour un angle d'ouverture d'env. 92° - distance latérale de min. 100 mm à respecter par rapport au mur (pièce détachée Nr. 00636455).
Installation possible dans niche standard hauteur 59 cm, directement au-dessus d'un WS hauteur 14 cm, sans plancher intermédiaire.
La connexion LAN se situe à l'arrière de l'appareil en bas à droite.
Accessoires spéciaux (à commander en tant que pièces détachées):
ET-Nr. 17000706 Filtre à eau
ET-Nr. 00311819 Tablettes de détartrage
ET-Nr. 00311769 Tablettes de nettoyage
ET-Nr. 00636455 Réducteur d'angle d'ouverture à 92°
ET-Nr. 11015223 Réservoir à grains avec couvercle

Valeurs de raccordement
Puissance absorbée 1.60 kW.
Câble de raccordement 1.7 m avec prise.
Prévoir un câble LAN.
Consommation Standby/Display éteint 0.5 W.
Consommation Standby/Internet 2.0 W.
Durée auto-Stanby/Display éteint 30 min.
Durée auto-Standby/Internet 30 min.
Pour désactiver la fonction WIFI, se référer à la notice d'utilisation.

Montage en angle côté gauche

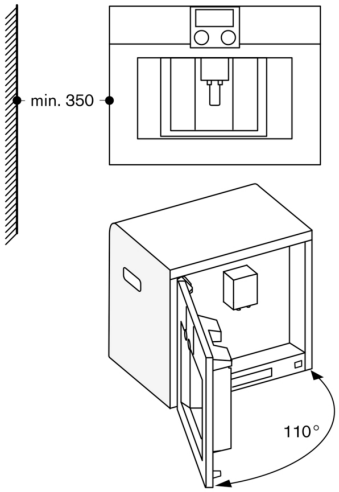
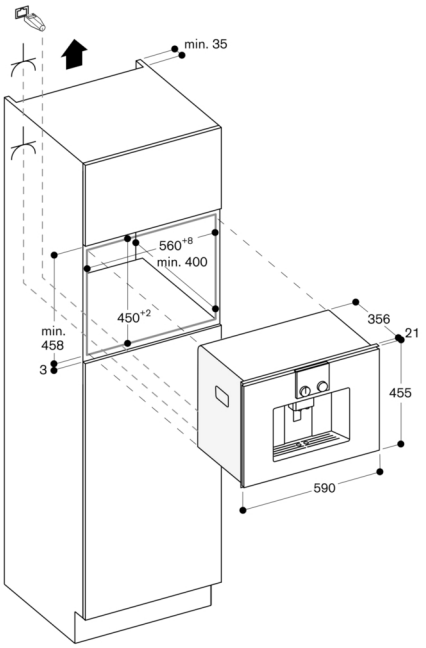
Dans le cas de l'utilisation de la contrainte articulée à 92° (Pièce de rechange N° 00636455), l'espace minimal avec la paroi est de seulement 100 mm.