CV492105

A A+++ D

Accessoires en option

CA050300:
SET DE POELES FLEX, 3 PIECES

CA051301:
TEPPAN YAKI POUR TABLE FLEXINDUCTION

CA052300:
PLAQUE A GRILLER PR TABLE FLEXINDUCTION

CA055300:
POELE FLEX GRAND MODELE

CA084010:
FILTRES ACOUSTIQUES

CA282112:
FILTRES CLEANAIR REMPLACEMENT CV282/4x2

Accessoires en option

CA082011:
KIT DE RECYCLAGE SANS GAINE PR CV282/492

CA082061:
KIT RECYCLAGE + GAINES POUR CV PLAN 60CM

CA082071:
KIT RECYCLAGE + GAINES PR CV PLAN 70CM

CA084010:
FILTRES ACOUSTIQUES

CKI440000:
4 BOUTONS NOIRS VARIO 400 INDUCTION VI4*

CKI440010:
4 BOUTONS INOX VARIO 400 INDUCTION VI4*

Table de cuisson flex induction avec système de ventilation intégré Série 400
90 cm
CV492105

- Fonctions automatiques du système de ventilation
- Filtre métallique anti-graisse grande surface, facile à retirer et lavable au lave-vaisselle
- Positionnement flexible des ustensiles de cuisineFonction Flex pour la combinaison des zones de cuisson rectangulaires

Positionnement flexible des casseroles sur les zones de cuisson combinées avec extension automatique jusqu'à largeur 30 cm.
Système de ventilation haute performance intégré dans la table de cuisson
Fonctions tout automatiques du système de ventilation
Filtre métallique anti-graisse grande surface, facile à retirer et lavable au lave-vaisselle
Moteur silencieux et économe en énergie
Evacuation extérieure ou recyclage
Remplacement facile des filtres charbon actif Clean-Air par le dessus de l'appareil en cas d'installation en mode recyclage
Bouton de commande pour un contrôle précis et une personnalisation: disponible en inox massif ou avec un revêtement noir robuste, à commander séparément
Sans cadre pour encastrement à fleur de plan

Zones de cuisson

2 zones de cuisson Flex Induction 23x20 cm (2200 W, avec Booster 3700 W) combinables en zone 23x40 cm (3300 W, avec Booster 3700 W), avec extension automatique jusqu'à 32x30 cm (3300 W, avec Booster 3700 W).
2 zones de cuisson Flex Induction 23x20 cm (2200 W, avec Booster 3700 W) combinables en zone 23x40 cm (3300 W, avec Booster 3700 W), avec extension automatique jusqu'à 32x30 cm (3300 W, avec Booster 3700 W).

Performances du système de ventilation

Performance et niveau sonore, puissance position 3/Intensive:
Puissance d'aspiration mesurée selon la norme EN 61591.
Puissance acoustique mesurée selon la norme EN 60704-3.
Evacuation extérieure:
532 / 636m³/h.
70 / 74 dB (A) re 1 pW.
Recyclage:
487 / 611m³/h.
67 / 72dB (A) re 1 pW.

Bandeau de commande

Boutons de commande avec anneau lumineux, indication des zones de cuisson et marquage des puissances.
Contrôle électronique avec 12 pakāpes (1...12) de cuisson.
Utilisation confortable des commandes grâce au display bicolore (blanc/orange).
Contrôle du système de ventilation grâce à 3 vitesses électroniques et 1 position intensive.

Caractéristiques

Fonction Flex pour zones de cuisson rectangulaires.
Fonction Frying-Sensor.
Fonction Booster.
Ajustement automatique de la puissance d'aspiration, contrôle par sensor.
Activation automatique du système de ventilation lors de l'utilisation d'une zone de cuisson.
Fonction Aspiration intermittente, 6 min.
Fonction Temporisation automatique par Sensor ou réglage manuel.
Témoin de saturation des filtres anti-graisse et charbon actif.
Bac receveur pour filtre anti-graisse , amovible, lavable au lave-vaisselle.
Couvercle du système de ventilation noir, haute qualité, en zinc moulé sous pression, lavable au lave-vaisselle.
Technologie d'aspiration très efficace, moteur BLDC.
Flux d'air intérieur optimisé pour un guidage de la circulation de l'air efficace.
Chronomètre.
Minuterie indépendante.
Fonction mémoire.
Menu d'options personnalisées.
Régulateur d'énergie.

Fonctions numériques (Gaggenau Home Connect)

Contrôle et commande à distance de la ventilation.
Surveillance à distance des zones de cuisson.
Diagnostic à distance.
Module WIFI intégré pour les services mode Digital (Home Connect).
La disponibilité de la fonction Home Connect dépend de la fonctionnalité des services Home Connect dans le pays respectif. Les services Home Connect ne sont pas disponibles dans tous les pays. Plus d'informations sur: www.home-connect.com.

Consommations

Classe d'efficacité énergétique A sur une échelle de A+++ à D.
Consommation énergétique 56.9 kWh/an.
Classe d'efficacité d'aspiration A.
Classe d'efficacité d'éclairage -.
Classe d'efficacité du filtre anti-graisse B.
Niveau sonore min. 61 DB / max. 70 DB position normale.

Sécurité

Témoin lumineux de mise sous tension.
Détection automatique des casseroles.
Témoin de chaleur résiduelle à 2 niveaux.
Sécurité enfants.
Coupure de sécurité.
Système de protection anti-débordement à double niveau, amovible et lavable au lave-vaisselle.
Réservoir anti-débordement amovible, capacité 0,9 litres, lavable au lave-vaisselle.

Conseils d'installation

Largeur du meuble bas: min. 60 cm.
Profondeur du plan de travail: min. 60 cm.
Profondeur d'encastrement 227 mm.
Pour le set de recyclage CA 082 011 il faut prévoir une ouverture verticale de min. 25 mm derrière la paroi arrière du meuble. Pour une puissance optimale nous recommandons une ouverture de 50 mm.

Une gaine plate (Ø 150 mm) peut être raccordée directement à la sortie d'air située à l'arrière de l'appareil.
En mode évacuation, prévoir l'installation d'un clapet anti-retour avec une pression d'ouverture de max. 65 Pa.
Pour une performance optimale en mode recyclage, nous recommandons une surface d'au moins 400 cm² pour la circulation de l'air recyclé.
Uniquement adapté aux ustensiles de cuisine à fond magnétique.
Accessoires spéciaux (à commander auprès du service après-vente) : Réf. N° 17006018 Poêle Frying Sensor, ø 20 cm
Réf. N° 17006184 Poêle Frying Sensor, ø 24 cm
Réf. N° 17006185 Poêle Frying Sensor, ø 28 cm
Réf. N° 17006019 Poêle Frying Sensor, ø 32 cm
La longueur de gaine équivalente pour assurer de bonnes performances est Lmax 28 m.
L'appareil doit être fixé par en-dessous.
Poids de l'appareil : envir. 32 kg.
L'appareil doit rester accessible par en-dessous.
Si le conduit d'une hotte en mode d'évacuation extérieure est relié au conduit d'évacuation d'une cheminée ou d'un poêle, le circuit électrique de la hotte doit être prévu avec une fonction de sécurité adaptée.
L'installation est possible dans des plans de travail en pierre, synthétiques ou en bois massif. Faire attention à la résistance thermique et à l'étanchéité notamment au niveau des découpes. Concernant les autres matériaux veuillez consulter le fabricant du plan de travail.
La charge admissible et la stabilité doivent être assurées par des renforts appropriés, en particulier dans le cas de plans de travail minces. Le poids de l'appareil et le poids supplémentaire des récipients chargés sont à prendre en considération.
La rainure doit être continue et de niveau, pour assurer une installation uniforme des appareils sur le joint. Ne pas utiliser de joints de regarnissage par le dessous.
L'épaisseur du joint peut varier en fonction des tolérances de la vitrocéramique et de la découpe du plan de travail.
Prévoir un espace libre entre le dessous du plan de travail et le réservoir anti-débordement : min. 300 mm pour retirer et vider le réservoir.

Valeurs de raccordement

Puissance de raccordement totale 7.4 kW.
Câble de raccordement 1.50 m sans prise.
Consommation Standby/Display éteint 0.5 W.
Consommation Standby/Internet 2.0 W.
Pour désactiver la fonction WIFI, se référer à la notice d'utilisation.

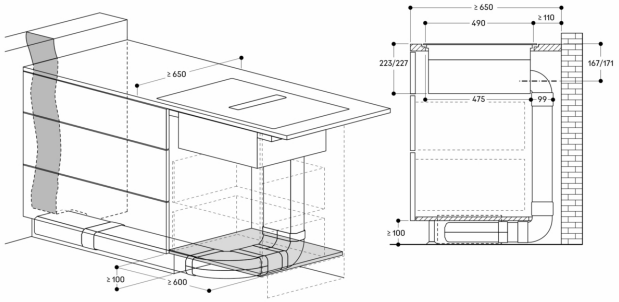

Mesures en mm

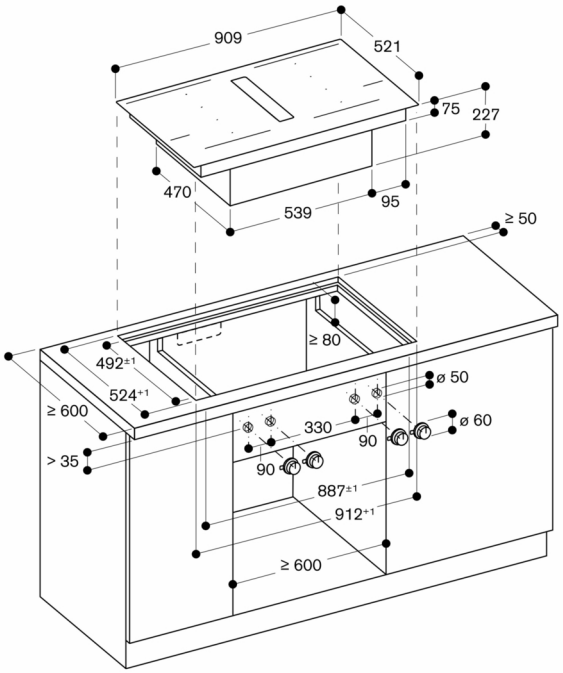

Mesures en mm

Vue de la façade du CV 492 avec mode recyclage canalisé

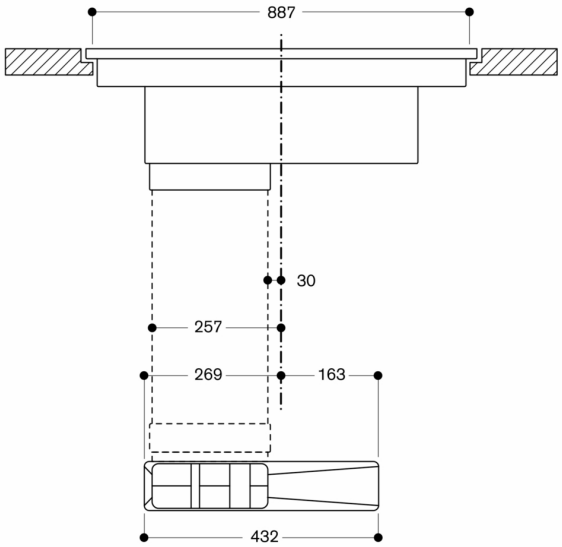

Mesures en mm

Vue de face - Ouverture dans le meuble pour chaleur ventilée non dirigée - intégrée (CA 082 010)

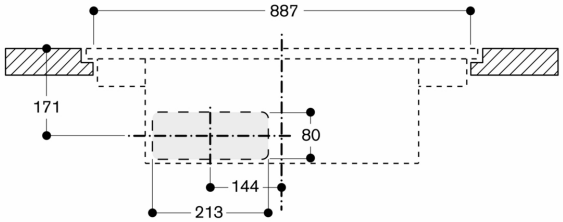

Mesures en mm

Vue de dessus

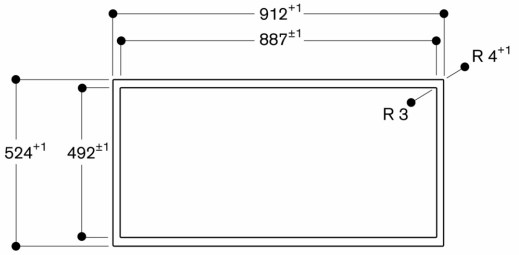

Mesures en mm

Vue de côté avec kit de recyclage d'air par conduit Profondeur du plan de travail de 700 mm ; encastrement affleurant

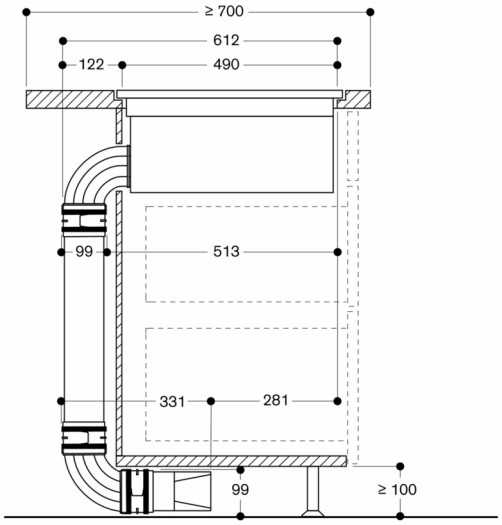

Non recommandé pour un mur extérieur ou un plancher sans isolation thermique (U ≥ 0,5 W/m²K)

Mesures en mm

Vue de côté avec kit de recyclage d'air par conduit Profondeur du plan de travail de 600 mm ; encastrement affleurant

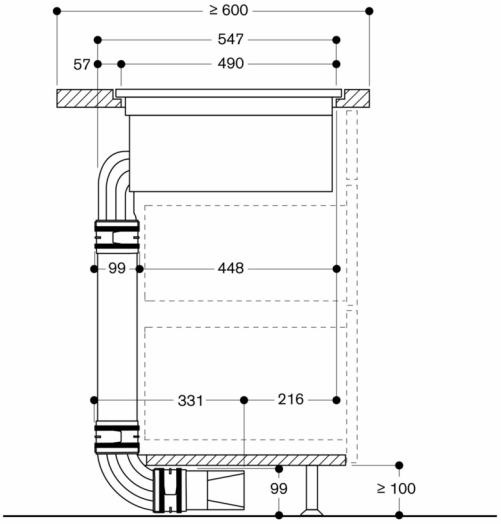

Non recommandé pour un mur extérieur ou un plancher sans isolation thermique (U ≥ 0,5 W/m²K)

Mesures en mm

Vue de côté avec recyclage d'air sans conduit ; encastrement affleurant

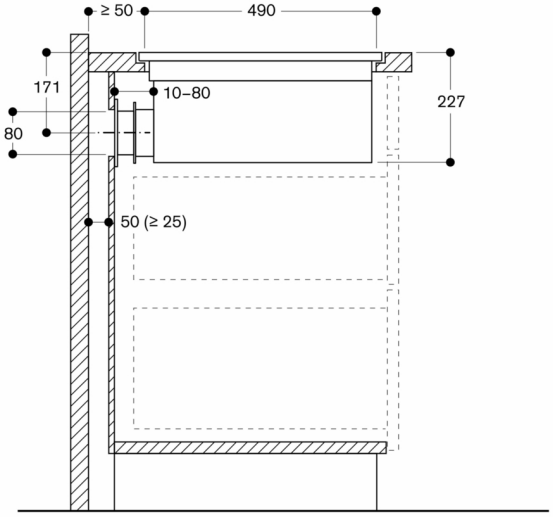

Non recommandé pour un mur extérieur ou un plancher sans isolation thermique (U ≥ 0,5 W/m²K)

Mesures en mm

Coupe transversale

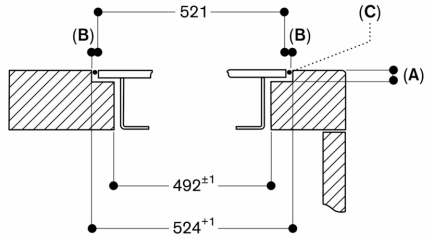

A : 6,5$^{+0,5}$
B : 1,5
C : Remplissage avec du silicone

Mesures en mm

Longitudinal section

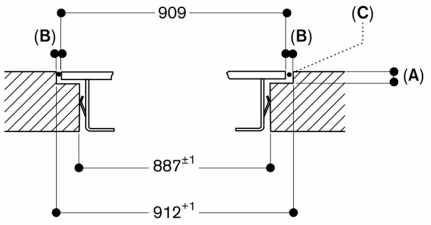

A: 6.5$^{+0.5}$
B: 1.5
C: Fill with silicone

measurements in mm

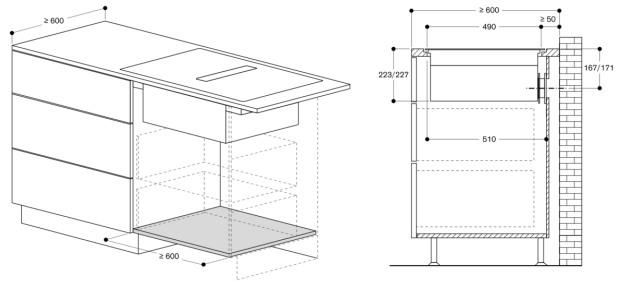

mesures en mm

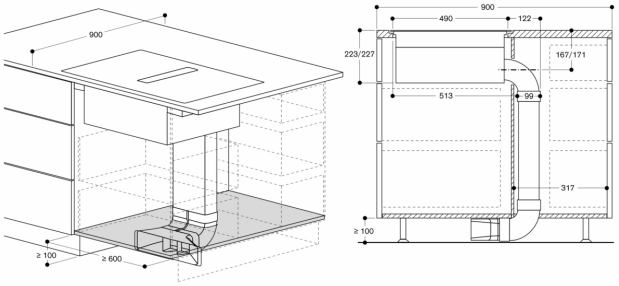

mesures en mm

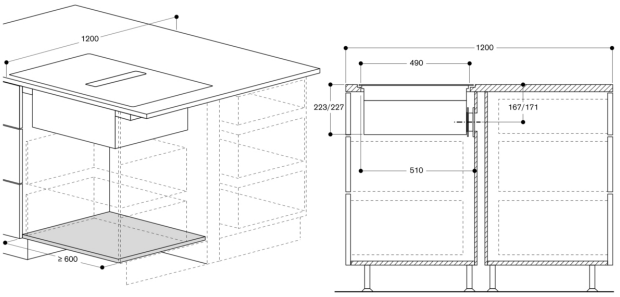

mesures en mm

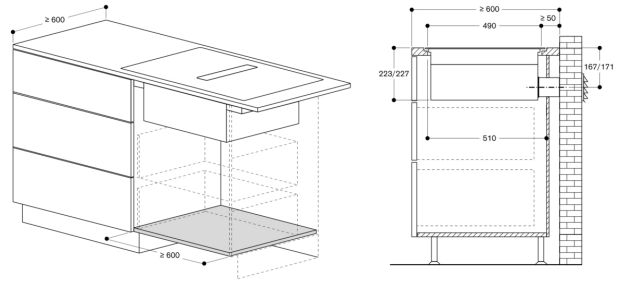

mesures en mm

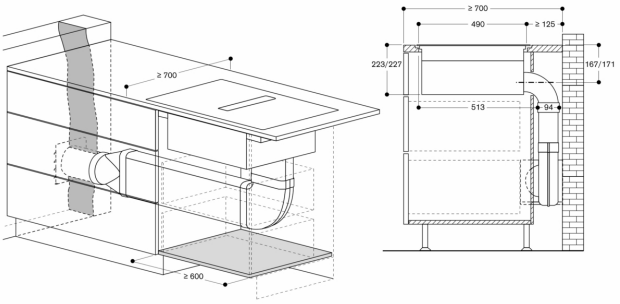

mesures en mm

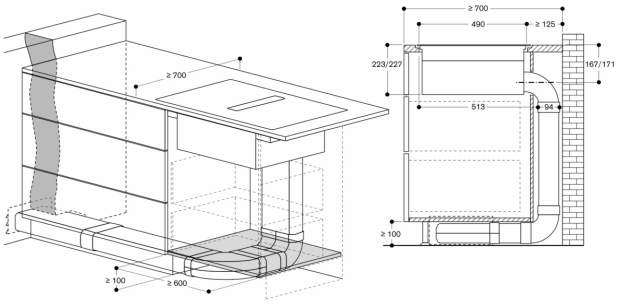

mesures en mm

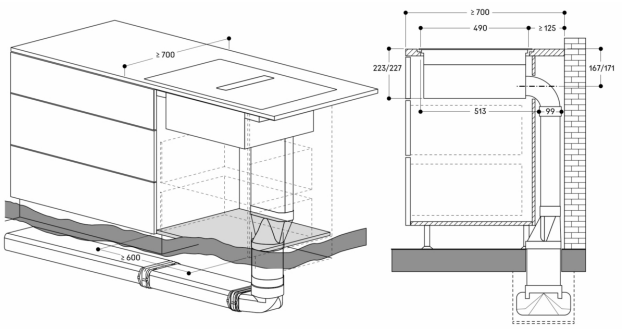

Mesures en mm

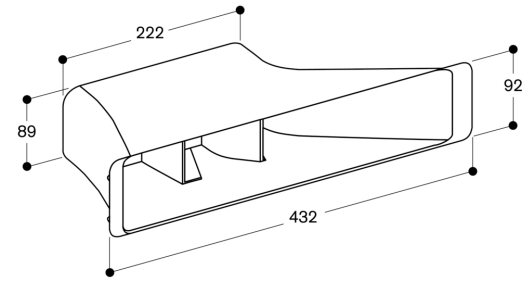

mesures en mm