Mesures en mm

Exemple de montage

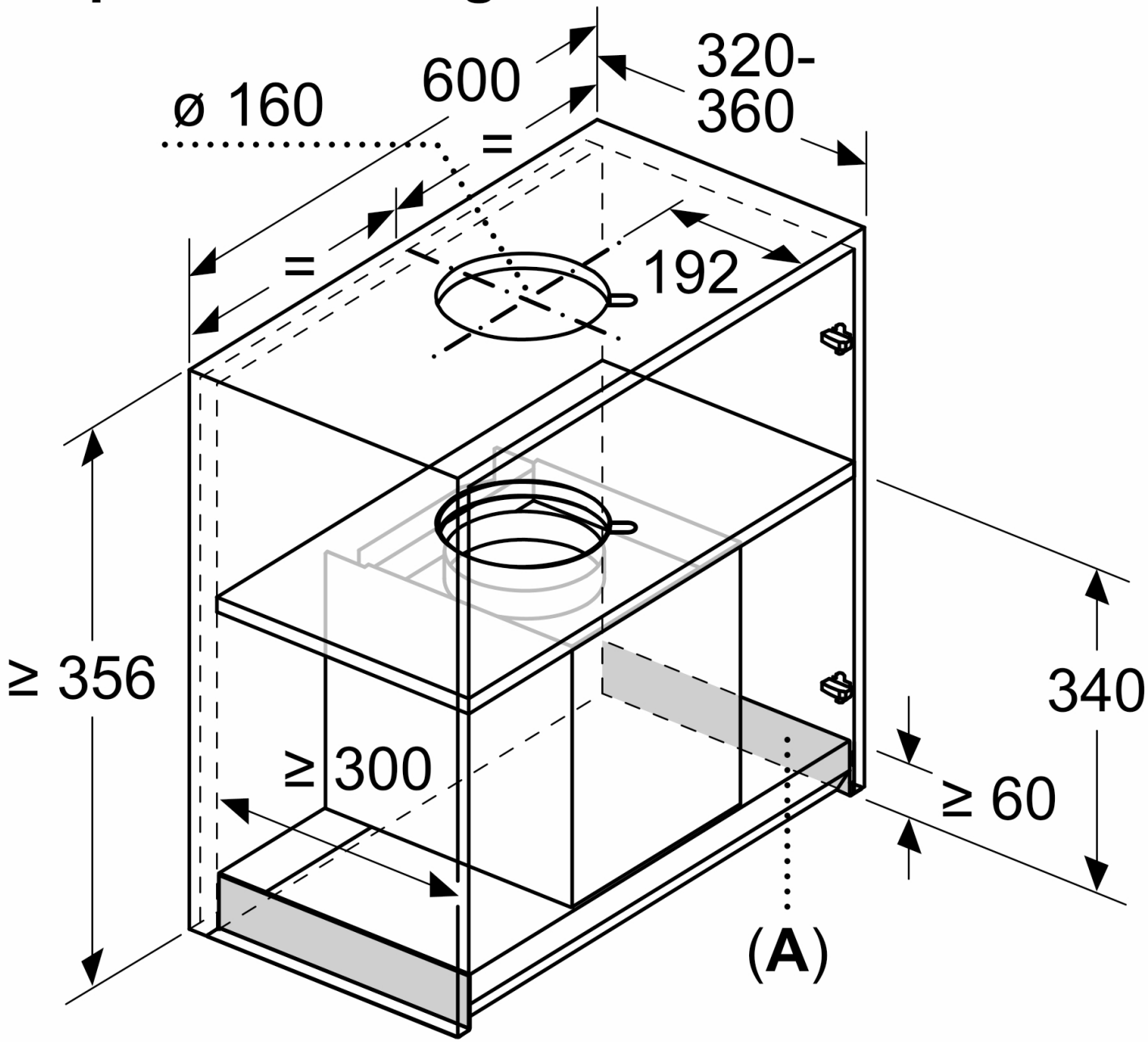

A: Zone sans charnière