DF270101

B A↑G

Accessoires intégrés

1 x diffuseur multijet pour grands plats

Accessoires en option

GZ010011:
RALLONGE POUR AQUA-STOP 2 M

DA042030:
ACCESSOIRE PROTECTION COUVERTS EN ARGENT

DA043000:
SUPPORT POUR 4 VERRES A LONG PIED

Accessoires en option

GZ010011:
RALLONGE POUR AQUA-STOP 2 M

Lave-vaisselle Série 200
60 cm
DF270101

- Système d'ouverture de porte Push-to-open pour une intégration parfaite dans les meubles de cuisine sans poignées
- 6 programmes avec Aqua sensor et 3 options, dont Power pour lavage et séchage à partir de 57 minutes et Intensif pour un lavage particulièrement minutieux dans le panier inférieur.
- Deux LED situées en haut à l'avant de l'appareil offrent un éclairage intérieur lumineux
- Système de paniers flexible avec rails à coulissement facile (DF27)
- La technologie Zéolite optimise le séchage en préservant les verres délicats grâce à des températures plus basses Protection optimale des verres délicats grâce à un séchage à basse température avec Zéolite, à la conception du panier et au système d'adoucissement intelligent de l'eau

6 programmes avec Aqua sensor et 3 options, dont Power pour lavage et séchage en 57 minutes et Intensif pour un lavage particulièrement minutieux dans le panier inférieur.
Système de paniers flexibles avec rails pour coulissement facile sur tous les niveaux
Eclairage intérieur lumineux.
Système d'ouverture de porte Push-to-open pour une intégration parfaite dans les meubles de cuisine sans poignées
Time Light : projection du temps restant et de la phase en cours sur le sol
Très silencieux : 43 DB

Bandeau de commande

Display TFT avec indication du temps restant ou de l'heure de fin de programme, indicateur du manque de sel ou de liquide de rinçage, voyant de contrôle de l'arrivée d'eau.
Commandes par touches sensitives.
Réduction flexible de la durée du cycle, même durant le fonctionnement d'un cycle.
Fonction de personnalisation permettant de mémoriser les combinaisons personnelles de programmes.
Assistant de séchage pour une ouverture optionnelle de la porte à la fin du programme.
Touche info avec conseils d'utilisation.
Départ différé jusqu'à 24 heures.
Signal visuel et acoustique de fin de programme.
Time Light.

Caractéristiques techniques

Eclairage intérieur lumineux.
Protection des verres grâce à la Zéolite.
Aqua sensor : optimise les consommations selon le degré de salissure.
Sensor de charge.
Détection automatique des détergents combinés.
Régénération électronique.
Échangeur thermique.
Chauffe-eau sous cuve.
Triple système de filtrage, autonettoyant.
Système fermeture douce.
Aquastop.

Fonctions numériques (Gaggenau Home Connect)

Programmes téléchargeables.
Programme Assistant.
Réduction temporaire du niveau sonore.
Mises à jour logicielles.
Module WIFI intégré pour les services mode Digital (Home Connect).
La disponibilité de la fonction Home Connect dépend de la fonctionnalité des services Home Connect dans le pays respectif. Les services Home Connect ne sont pas disponibles dans tous les pays. Plus d'informations sur: www.home-connect.com.

Programmes

6 programmes:
Auto 35 °C - 45 °C.
Auto 45 °C - 65 °C.
Auto 65 °C - 75 °C.
Eco 50 °C.
Rapide 45 °C (35 min.).
Fonction de personnalisation (réglage par défaut: prélavage).
3 Options:
Intensif.
Power.
Demi-charge.
Entretien de l'appareil.

Caractéristiques

Système de paniers flexibles avec rails pour coulissement facile sur tous les niveaux.
Panier supérieur:
Sortie totale.
Zone de nettoyage supplémentaire en option grâce à l'activation de buses d'aspersion additionnelles.
Rackmatic sur 3 niveaux, réglable en hauteur jusqu'à 5 cm.
6 picots rabattables.
4 étagères rabattables pour une protection optimale des verres.
Panier inférieur:
8 picots rabattables.
2 étagères rabattables pour une protection optimale des verres.
Support à verres divisible.
Panier à couverts.
Taille maximale des assiettes (panier supérieur/inférieur) pour lave-vaisselle hauteur 81,5 cm : 27/25, 24.5/27.5 ou 22/31 cm.
Capacité de 12 couverts.
Capacité maximum de 23 verres à vin.

Consommations

Classe d'efficacité énergétique B sur une échelle de A à G.
A partir de 9.5 l d'eau.
A partir de 0.626 kWh.
Niveau sonore 43 DB (re 1 pW).

Conseils d'installation

Pieds réglables en hauteur.
Retrait de socle 100 mm (voir croquis).
Pour l'utilisation du Time Light, prévoir un retrait minimum du socle (40 mm + épaisseur panneau d'habillage).

La hauteur maximale du socle doit être réduite de 30 mm pour permettre une lecture optimale du Time Light.
Réglage des pieds arrières par l'avant.
Poids de la porte jusqu'à 8.5 kg.
Les mesures de la porte dépendent de la hauteur de plinthe des meubles de cuisine.
Installation également possible dans meuble avec poignée. Le système Push-to-open reste actif.

Valeurs de raccordement
Puissance totale 2.0 kW - 2.4 kW.
Câble de raccordement avec prise.
Raccordement à l'eau avec raccord 3/4 ".
Possibilité de raccordement à l'eau chaude ou à l'eau froide.
Consommation Standby/Internet 2.0 W.
Durée auto-Standby/Internet 2 min.
Durée de veille 0 min.
Pour désactiver la fonction WIFI, se référer à la notice d'utilisation.

mesures en mm

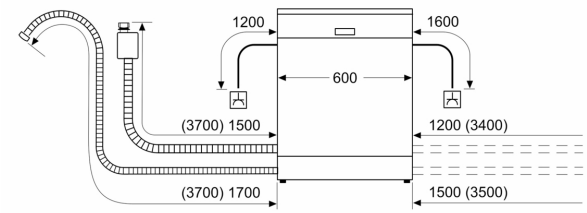

prise
( ) valeurs avec kit prolongateur

Dimensions de raccordement pour un lave-vaisselle de 60 cm de large

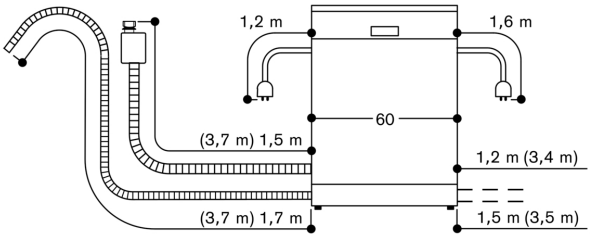

( ) Valeurs avec kit d'extension
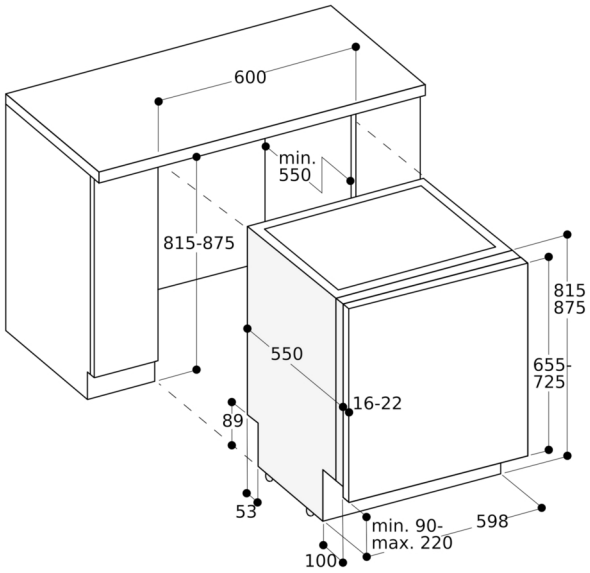
Hauteur du lave-vaisselle : 81,5 cm