DF480101F

Accessoires intégrés

1 x diffuseur multijet pour grands plats

Accessoires en option

DA041160:
TIROIR A COUVERTS 3E NIV. DF48/DF27 60CM

DA042030:
ACCESSOIRE PROTECTION COUVERTS EN ARGENT

DA043000:
SUPPORT POUR 4 VERRES A LONG PIED

GZ010011:
RALLONGE POUR AQUA-STOP 2 M

Accessoires en option

GZ010011:
RALLONGE POUR AQUA-STOP 2 M

Lave-vaisselle Série 400
60 cm, Porte à glissières
DF480101F

- Système d'ouverture de porte Push-to-open pour une intégration parfaite dans les meubles de cuisine sans poignées
- 8 programmes avec Aqua sensor et 4 options, dont Power pour un lavage et un séchage en 57 minutes et Intensif Plus pour une adaptation aux zones de lavage dans le panier inférieur
- Un rétroéclairage unique et deux LED à l'avant illuminent uniformément l'intérieur, rehaussant l'excellence de la cuisine
- Système de paniers flexible montés sur rails qui coulissent sans effort sur tous les niveaux et à fermeture Softclose
- L'option Intensif Plus divise le panier inférieur en quatre zones et permet d'ajuster le volume d'aspersion pour chaque zone
- Protection optimale des verres délicats grâce à un séchage à basse température avec Zéolite, à la conception du panier et au système d'adoucissement intelligent de l'eau

8 programmes avec Aqua sensor et 4 options, dont Power pour un lavage et un séchage en 57 minutes et Intensif Plus pour une adaptation aux zones de lavage dans le panier inférieur
Système de paniers flexibles montés sur rails qui coulissent sans effort sur tous les niveaux et à fermeture Softclose
Eclairage parfait de l'intérieur de la cuve
Système d'ouverture de porte Push-to-open pour une intégration parfaite dans les meubles de cuisine sans poignées
Porte à coulisse pour une hauteur de plinthe réduite à partir de 50 mm et pour une installation en hauteur.
Info-Light latéral
Très silencieux : 43 DB

Bandeau de commande

Display TFT avec indication du temps restant ou de l'heure de fin de programme, indicateur du manque de sel ou de liquide de rinçage, voyant de contrôle de l'arrivée d'eau.
Commandes par touches sensitives.
Réduction flexible de la durée du cycle, même durant le fonctionnement d'un cycle.
Fonction de personnalisation permettant de mémoriser les combinaisons personnelles de programmes.
Assistant de séchage pour une ouverture optionnelle de la porte à la fin du programme.
Touche info avec conseils d'utilisation.
Départ différé jusqu'à 24 heures.
Signal visuel et acoustique de fin de programme.
Info-Light latéral.

Caractéristiques techniques

Eclairage parfait de l'intérieur de la cuve.
Protection des verres grâce à la Zéolite.
Aqua sensor : optimise les consommations selon le degré de salissure.
Sensor de charge.
Détection automatique des détergents combinés.
Régénération électronique.
Chauffe-eau sous cuve.
Échangeur thermique.
Triple système de filtrage, autonettoyant.
Système fermeture douce.
Aquastop.

Fonctions numériques

Programme Intelligent pour une adaptation du cycle basé sur le retour d'information de l'utilisateur.
Programme Assistant.
Programmes téléchargeables.
Réduction temporaire du niveau sonore.
Mises à jour logicielles.
Module WIFI intégré pour les services mode Digital (Home Connect).
La disponibilité de la fonction Home Connect dépend de la fonctionnalité des services Home Connect dans le pays respectif. Les services Home Connect ne sont pas disponibles dans tous les pays. Plus d'informations sur: www.home-connect.com.

Programmes

8 programmes:
Auto 35 °C - 45 °C.
Auto 45 °C - 65 °C.
Auto 65 °C - 75 °C.
Intensif 70 °C.
Eco 50 °C.
Programme Nuit.
Rapide 45 °C (35 min.).
Fonction de personnalisation (réglage par défaut: Prélavage).
4 options:
Intensif Plus.
Power.
Demi-charge.
Hygiène.
Entretien de l'appareil.

Caractéristiques

Système de paniers flexibles montés sur rails qui coulissent sans effort sur tous les niveaux et à fermeture Softclose.
Panier supérieur:
Sortie totale.
Zone de nettoyage supplémentaire en option grâce à l'activation de buses d'aspersion additionnelles.
Rackmatic sur 3 niveaux, réglable en hauteur jusqu'à 5 cm.
6 picots rabattables.
4 étagères rabattables pour une protection optimale des verres.
Panier inférieur:
Bras de lavage motorisé.
8 picots rabattables.
2 étagères rabattables pour une protection optimale des verres.
Support à verres divisible.
Panier à couverts.
Taille maximale des assiettes (panier supérieur/inférieur) pour lave-vaisselle hauteur 81,5 cm : 27/25, 24.5/27.5 ou 22/31 cm.
Capacité de 12 couverts.
Capacité maximum de 23 verres à vin.

Consommations

Classe d'efficacité énergétique B sur une échelle de A à G.
A partir de 9.5 l d'eau.
A partir de 0.626 kWh.

Niveau sonore 43 DB (re 1 pW).

Conseils d'installation

Pieds réglables en hauteur.
Retrait de socle 100 mm (voir croquis).
Réglage des pieds arrières par l'avant.
Poids de la porte jusqu'à 11 kg.
Les mesures de la porte dépendent de la hauteur de plinthe des meubles de cuisine.
Installation également possible dans meuble avec poignée. Le système Push-to-open reste actif.

Valeurs de raccordement

Puissance totale 2000-2400 W.
Câble de raccordement avec prise.
Raccordement à l'eau avec raccord 3/4 ".
Possibilité de raccordement à l'eau chaude ou à l'eau froide.
Consommation Standby/Internet 2.0 W.
Durée auto-Standby/Internet 2 min.
Pour désactiver la fonction WIFI, se référer à la notice d'utilisation.

mesures en mm

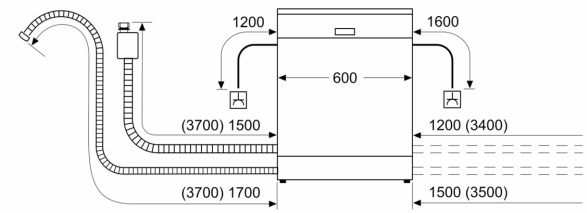

prise
( ) valeurs avec kit prolongateur

Dimensions de raccordement pour un lave-vaisselle de 60 cm de large

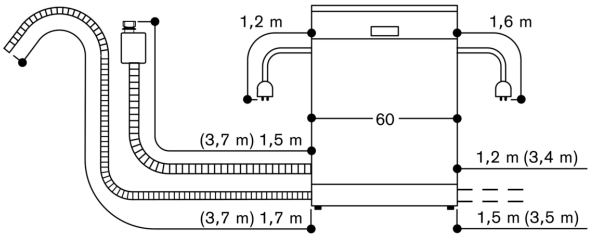

( ) Valeurs avec kit d'extension
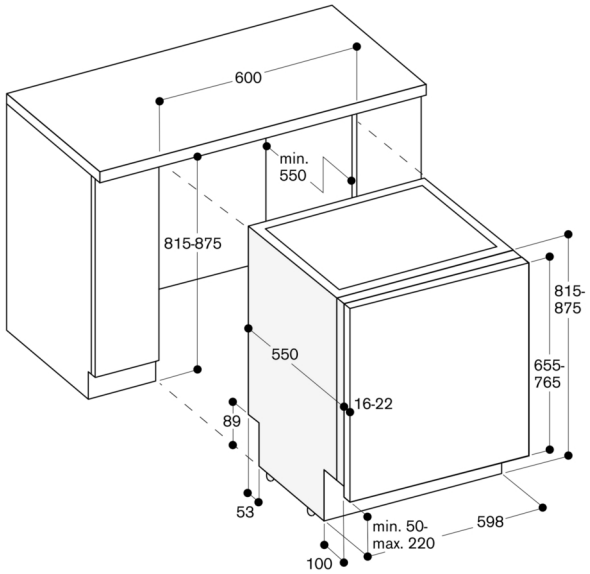
Lave-vaisselle plus haut de 81,5 cm avec charnière flexible