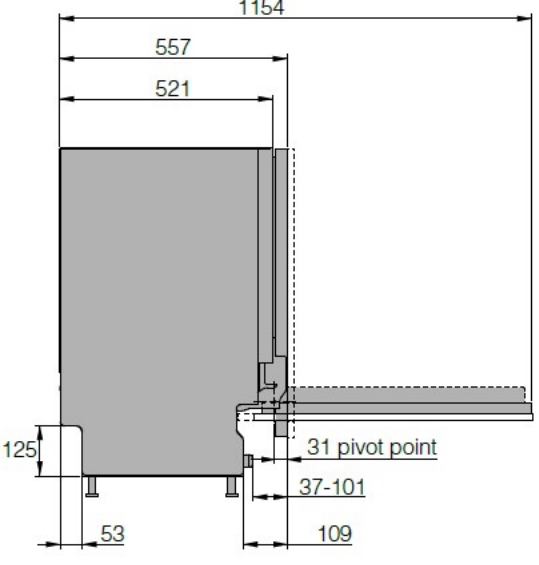
1154
557
521
125
31 pivot point
37-101
53
109

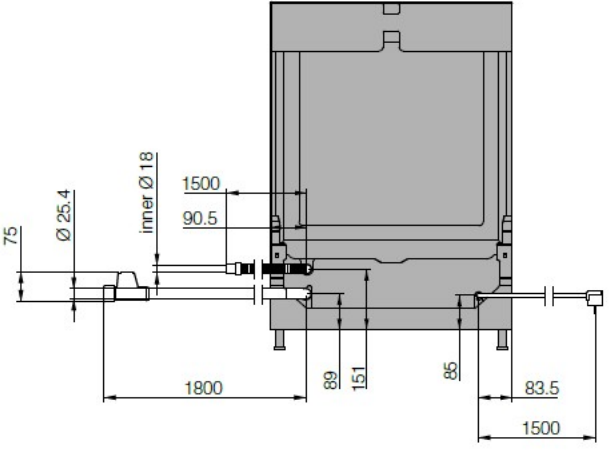
75
Ø 25.4
inner Ø 18
1500
90.5
1800
89
151
85
83.5
1500

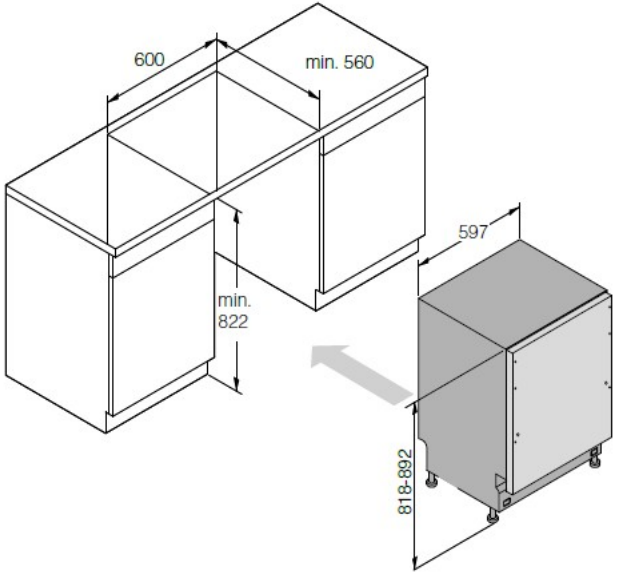
600
min. 560
min.
822
597
818-892