Série 6, Groupe filtrant, 70 cm, Inox
DLN77AC50







Le groupe filtrant vous offre une grande flexibilité dans l'aménagement de votre cuisine.

- **Vitesse intensive avec reset** : la hotte revient automatiquement à la vitesse initiale.
- **Intégration parfaite** : grâce à son encastrement affleurant, la hotte se fond dans le décor.
- **Éclairage LED** : une vue dégagée sur toute la zone de cuisson.
- **Commande à boutons poussoirs** : contrôlez votre hotte en toute simplicité.

Accessoires en option

DHZ5316	FILTRE A CHARBON ACTIF
DHZ5605	KIT DE RECYCLAGE
DWZ1IX1B6	FILTRE A CHARBON CLEANAIR PLUS
DWZ1IX1C6	MODULE DE RECYCLAGE CLEANAIR PLUS

Données techniques

Typologie:	Built-in/Built-under
Longueur du cordon électrique:	150 cm
Niche d'encastrement:	345 x 676.0 x 264 mm
Hauteur:	345 mm
Ecart minimal avec la table de cuisson électrique:	500 mm
Ecart minimal avec la table de cuisson gaz:	650 mm
Poids net:	10.0 kg
Type de commandes:	Electronique
Nombre de vitesses:	3 vitesses + 1 intensive
Débit d'air max. en évacuation:	595 m^3/h
Débit d'air position int. en recyclage:	705 m^3/h
Débit d'air max. en recyclage:	580 m^3/h
Débit d'air position int. en évacuation:	730 m^3/h
Débit d'air maximum:	595 m^3/h
Nombre de lampes:	2
Niveau sonore:	63 dB(A) re 1 pW
Diamètre du réducteurd'évacuation d'air:	150 mm
Matériau du filtre à graisses:	Aluminium lavable
Code EAN:	4242005475629
Puissance de raccordement:	277 W
Intensité:	3 A
Tension:	220-240 V
Fréquence:	50 Hz
Type de prise:	Fiche cont.terre/Gard.fil ter.
Type d'installation:	Encastrable

4 242005 475629

Série 6, Groupe filtrant, 70 cm, Inox
DLN77AC50

Le groupe filtrant vous offre une grande flexibilité dans l'aménagement de votre cuisine.

Design:

- Groupe filtrant 70 cm
- Pour un installation dans un meuble haut
- Installation à fleur de surface pour une intégration parfaite dans les meubles hauts
- En mode évacuation, recyclage
- Pour une installation en recyclage, différents kits d'accessoires sont disponibles en option.

Caractéristiques principales :

- Eclairage du plan de travail : 2 x spot(s) LED
- Température de couleur : 4000 K
- Intensité lumineuse : 400 lux
- Moteur capacitor
- 2 filtre(s) à graisse métallique(s)

Confort d'utilisation :

- Touches avec affichage digital
- Touches, 4 vitesses d'aspiration dont 1 intensive
- Réinitialisation automatique de la position intensive à la position normale après 6 min.

Confort de nettoyage :

- filtre(s) à graisse métallique(s) lavable au lave-vaisselle
- Nettoyage facile

Performances en évacuation :

- Selon les normes EN 61591 et EN/ IEC 60704-2-13, votre appareil peut atteindre les valeurs suivantes en mode extraction : Vitesse 1 : puisance d'extraction 270 M3H; niveau sonore 45 DB (A) re1pW Vitesse 2 : puisance d'extraction 400 M3H; niveau sonore 53 DB (A) re1pW Vitesse 3 : puisance d'extraction 595 M3H; niveau sonore 63 DB (A) re1pW Vitesse intensive 1: puisance d'extraction 730 M3H; niveau sonore 68 DB (A) re1pW
- Classe d'efficacité énergétique A* sur une échelle allant de A+++ à D
- Consommation énergétique moyenne : 55.5 kWh/an*
- Classe d'efficacité ventilateur : A*
- Classe d'efficacité éclairage : A*
- Classe d'efficacité filtre à graisse : D*

Performances en recyclage :

- Conformément aux normes EN 61591 et EN/ IEC 60704-2-13, votre appareil peut atteindre les valeurs suivantes en mode recyclage avec le kit de recyclage standard (disponible en option) : Vitesse 1 : taux d'extraction 250 M3H; niveau sonore 65 DB (A) re1pW Vitesse 2 : taux d'extraction 350 M3H; niveau sonore 71 DB (A) re1pW) Vitesse 3 : taux d'extraction 400 M3H ; niveau sonore 74 DB (A) re1pW) Vitesse intensive 1 : niveau d'extraction 430 M3H; niveau sonore 75 DB (A) re1pW)
- Conformément aux normes EN 61591 et EN/ IEC 60704-2-13, votre appareil peut atteindre les valeurs suivantes en mode recyclage avec le kit de recyclage Clean Air plus, pour une installation sans cheminée (disponible en option) : Vitesse 1 : taux d'extraction 260 M3H ; niveau sonore 53 DB (A) re1pW Vitesse 2 : taux d'extraction 385 M3H ; niveau sonore 71 DB (A) re1pW) Vitesse 3 : taux d'extraction 580 M3H ; niveau sonore 70 DB A) re1pW) Vitesse intensive 1 : tauxd'extraction 705 M3H ; niveau sonore 73 DB (A) re1pW)

Information technique et durabilité :

- Données de consommation :
- Puissance de raccordement : 277 W
- Tension : 220 - 240 V.
- Durabilité :
- Filtre régénérant longue durée disponible en option. Ce filtre a une durée de 10 ans.

Informations sur la configuration et l'installation :

- Dimensions (H xLx P) : 345 x 700 x 282 mm
- Dimensions appareil en mode recyclage (HxLxP) : 345-345 x 700 x 282 mm
- Dimensions d'encastrement (HxLxP) : 345 x 676 x 264 mm
- Câble de raccordement avec prise : 1.5 m
- Diamètre du tuyau Ø 150 mm

Série 6, Groupe filtrant, 70 cm, Inox
DLN77AC50

Mesures en mm

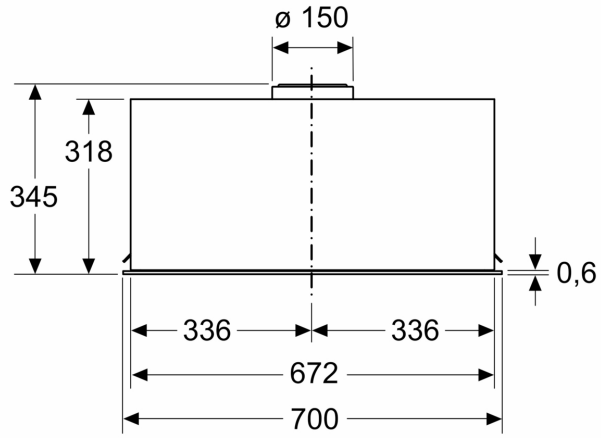

Mesures en mm

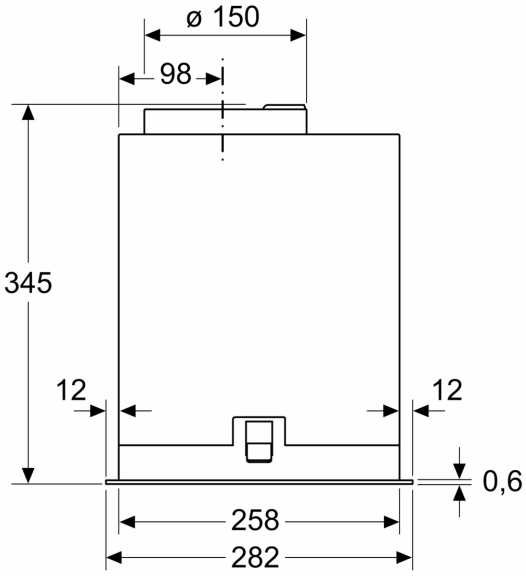

Mesures en mm

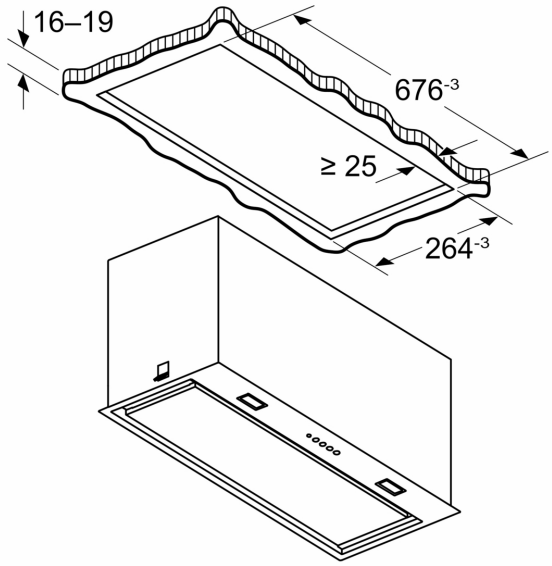

Mesures en mm

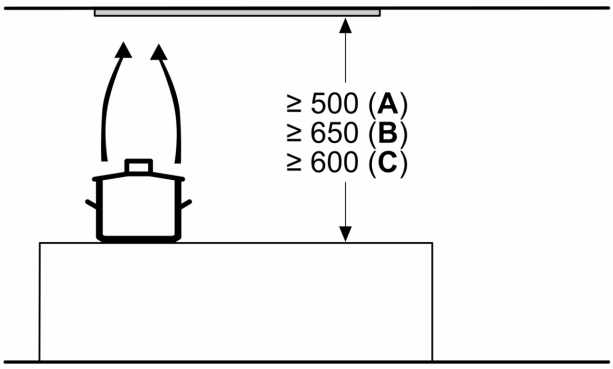

A: Électrique

B: Gaz - depuis le bord supérieur du support casserole
C: Électrique - pour l'Australie et la Nouvelle-Zélande