Accessoires d'installation DSZ4920



- **Kit de montage pour une hotte téléscopique de 90 cm dans une armoire de 90 cm.**
- **Composé de** : 2 crochets de suspension, set de fixation

Données techniques

Dimensions du produit emballé (HxLxP): .....190x260x350 mm
Dimensions de la palette (mm): .....167.0 x 80.0 x 120.0
Colisage par palette: 80
Poids net: .....3.0 kg
Poids brut: ..... 4.0 kg
Code EAN: 4242002882475

4 242002 882475

Accessoires d'installation
DSZ4920

Accessoire en option

- Kit de montage pour une hotte téléscopique de 90 cm dans une armoire de 90 cm.
- Composé de : 2 crochets de suspension, set de fixation

Accessoires d'installation
DSZ4920

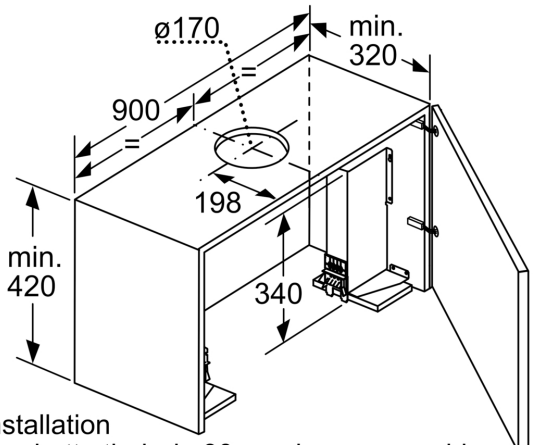

L'installation
d'une hotte tiroir de 90 cm dans un meuble haut d'une largeur de 90 cm requiert un kit d'installation. Les deux équerres d'installation sont vissées à droite et à gauche dans le meuble. Installation selon gabarit.

Mesures en mm