# Accessoires d'installation, 780 mm
# DSZ8WW1Y2

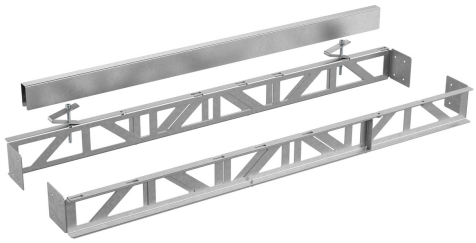

- **Convient pour la hotte de plan glassDraft de travail de 80 cm.**
- **Composé d'un cadre de base, extensible en deux parties et d'une bande de connexion pour une installation des 2 appareils dans une seule découpe du plan de travail**

**Données techniques**

Dimensions du produit emballé (HxLxP): .....108x387x1185 mm
Dimensions de la palette (mm): .....160.0 x 80.0 x 120.0
Colisage par palette: .....26
Poids net: .....3.0 kg
Poids brut: ..... 4.7 kg
Code EAN: ..... 4242005260362

4 242005 260362

# Accessoires d'installation, 780 mm
# DSZ8WW1Y2

**Accessoire en option**

- Convient pour la hotte de plan glassDraft de travail de 80 cm.
- Composé d'un cadre de base, extensible en deux parties et d'une bande de connexion pour une installation des 2 appareils dans une seule découpe du plan de travail

## Accessoires d'installation, 780 mm
## DSZ8WW1Y2

mesures en mm

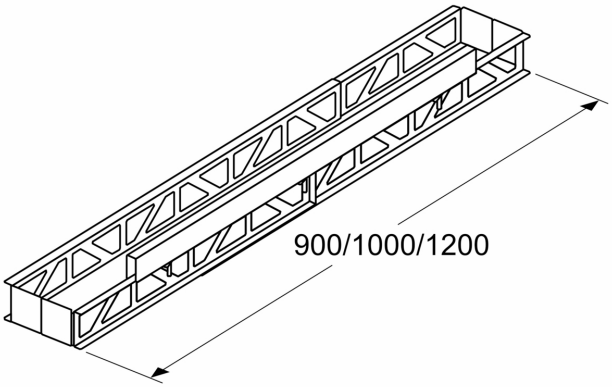


mesures en mm

