Série 2, 90 cm, Couleur inox
DWB93BC30







- **Commande par boutons-poussoirs** : un réglage simple et pratique de votre hotte.
- **Système à double filtre** : une filtration efficace et durable de l'air et des odeurs.
- **Surface en acier inoxydable** : un design épuré et élégant pour une cuisine raffinée.

Accessoires en option

DWZ1FB1B6	Long-life Clean Air odor filter (repl.)
DWZ1FB3I6	Filtre Clean Air Long Life recyclage
DWZ1FB3K2	Canal de ventilation
DWZ1XX1E1	Accessoire de hotte
DWZ1XX1H1	Accessoire de hotte

Données techniques

Couleur et matériau de la cheminée:	Couleur inox
Typologie:	Montage mural
Longueur du cordon électrique:	130 cm
Hauteur:	60 mm
Ecart minimal avec la table de cuisson électrique:	550 mm
Ecart minimal avec la table de cuisson gaz:	650 mm
Poids net:	16.4 kg
Type de commandes:	Mécanique
Nombre de vitesses:	3
Débit d'air max. en évacuation:	400 m^3/h
Débit d'air max. en recyclage:	361 m^3/h
Débit d'air maximum:	400 m^3/h
Nombre de lampes:	2
Niveau sonore:	67 dB(A) re 1 pW
Diamètre du réducteurd'évacuation d'air:	150 mm
Matériau du filtre à graisses:	Inox résistant au lave-vaisselle
Code EAN:	4242005530434
Puissance de raccordement:	100 W
Tension:	220-240 V
Fréquence:	50 Hz
Type de prise:	Fiche cont.terre/Gard.fil ter.
Type d'installation:	Mural

4 242005 530434

Série 2, 90 cm, Couleur inox
DWB93BC30

Design:
- Hotte box
- Montage mural
- En mode évacuation, recyclage

Caractéristiques principales :
- Moteur standard
- 2 x 1,5 W LED
- Température de couleur : 3500 K
- Intensité lumineuse : 265 lux
- 3 filtre(s) à graisse métallique(s)

Confort d'utilisation :
- Boutons poussoirs
- Touches, 3 vitesses d'aspiration

Confort de nettoyage :
- Nettoyage facile
- filtre(s) à graisse métallique(s) lavable au lave-vaisselle
- Surfaces enduites pour réduire la sensibilité aux empreintes digitales

Mode évacuation :
- Conformément aux normes EN 61591 et EN/IEC 60704-2-13, votre appareil peut atteindre les valeurs suivantes en mode extraction : Vitesse 1 : puissance d'extraction 183 M3H; niveau sonore 50 DB(A) re1pW
- Vitesse 2 : puissance d'extraction 260 M3H; niveau sonore 59 DB(A) re1pW
- Vitesse 3 : puissance d'extraction 400 M3H; niveau sonore 67 DB (A) re1pW
- Classe d'efficacité énergétique C* sur une échelle allant de A+++ à D
- Consommation énergétique moyenne : 52.1 kWh/an*
- Classe d'efficacité ventilateur : E*
- Classe d'efficacité éclairage : A*
- Classe d'efficacité filtre à graisse : B*

Mode recyclage :
- Le filtre anti-odeurs CleanAir longue durée absorbe les odeurs intenses, telles que celles du poisson, ainsi que le pollen. Sa durée de vie peut être prolongée jusqu'à 4 fois en renouvelant le filtre dans le four (pendant 3 heures à 100 °C)
- Conformément aux normes EN 61591 et EN/IEC 60704-2-13, votre appareil peut atteindre les valeurs suivantes en mode recyclage avec le kit de recyclage CleanAir longue durée (disponible en option) :
- Vitesse 1 : puissance d'extraction 167 M3H; niveau sonore 51 DB(A) re1pW
- Vitesse 2 : puissance d'extraction 248 M3H; niveau sonore 61 DB(A) re1pW
- Vitesse 3 : puissance d'extraction 361 M3H; niveau sonore 68 DB (A) re1pW

Information technique et durabilité :
- Données de consommation :
- Puissance de raccordement : 100 W
- Tension : 220 - 240 V.
- Durabilité :
- Fabriqué en Allemagne : produit sur un site de production neutre en CO2
- Emballage respectueux de l'environnement
- Filtre à odeurs CleanAir longue durée disponible avec une durée de vie prolongée jusqu'à 4 fois

Informations sur la configuration et l'installation :
- Facilité d'installation réduisant les efforts lors de la pose
- Dimensions appareil en évacuation d'air (HxLxP) : 635-895 x 898 x 500 mm
- Dimensions appareil en mode recyclage (HxLxP) : 803-1080 x 898 x 500 mm
- Diamètre du tuyau Ø 150 mm
- Câble de raccordement avec prise : 1.3 m

Série 2, 90 cm, Couleur inox
DWB93BC30

Mesures en mm

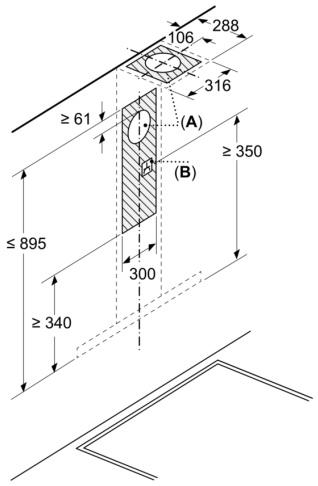

A: Évacuation

B: Branchement électrique

Mesures en mm
Installation murale avec cheminée

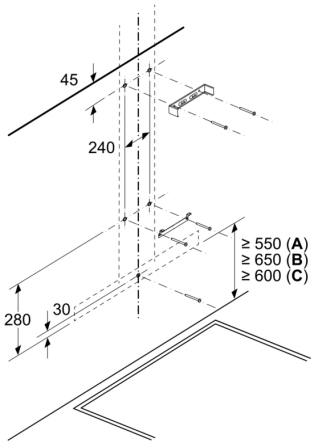

A: Électrique

B: Gaz - depuis le bord supérieur du support casserole
C: Électrique - pour l'Australie et la Nouvelle-Zélande

Mesures en mm
Appareil en mode d'évacuation d'air

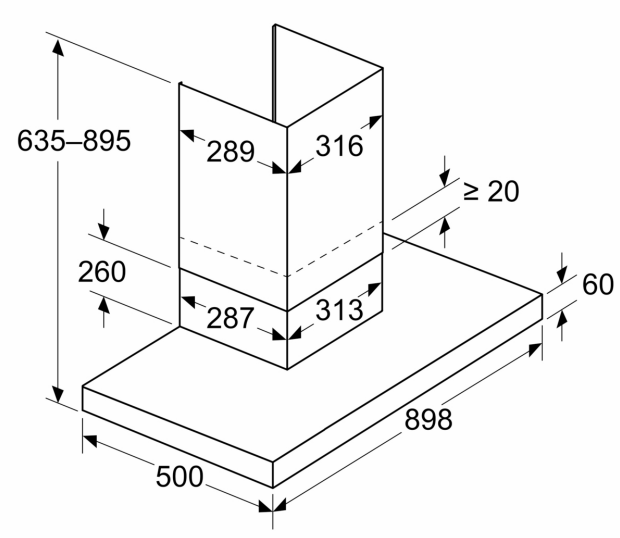

Mesures en mm
Perspective du système de recyclage

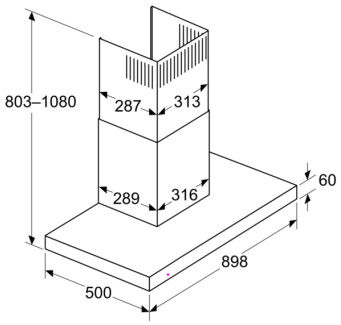

Mode de recyclage avec kit de recyclage (ce dernier est uniquement disponible en tant qu'accessoire séparé)

Mesures en mm

Profondeur du panneau mural

