Mesures en mm

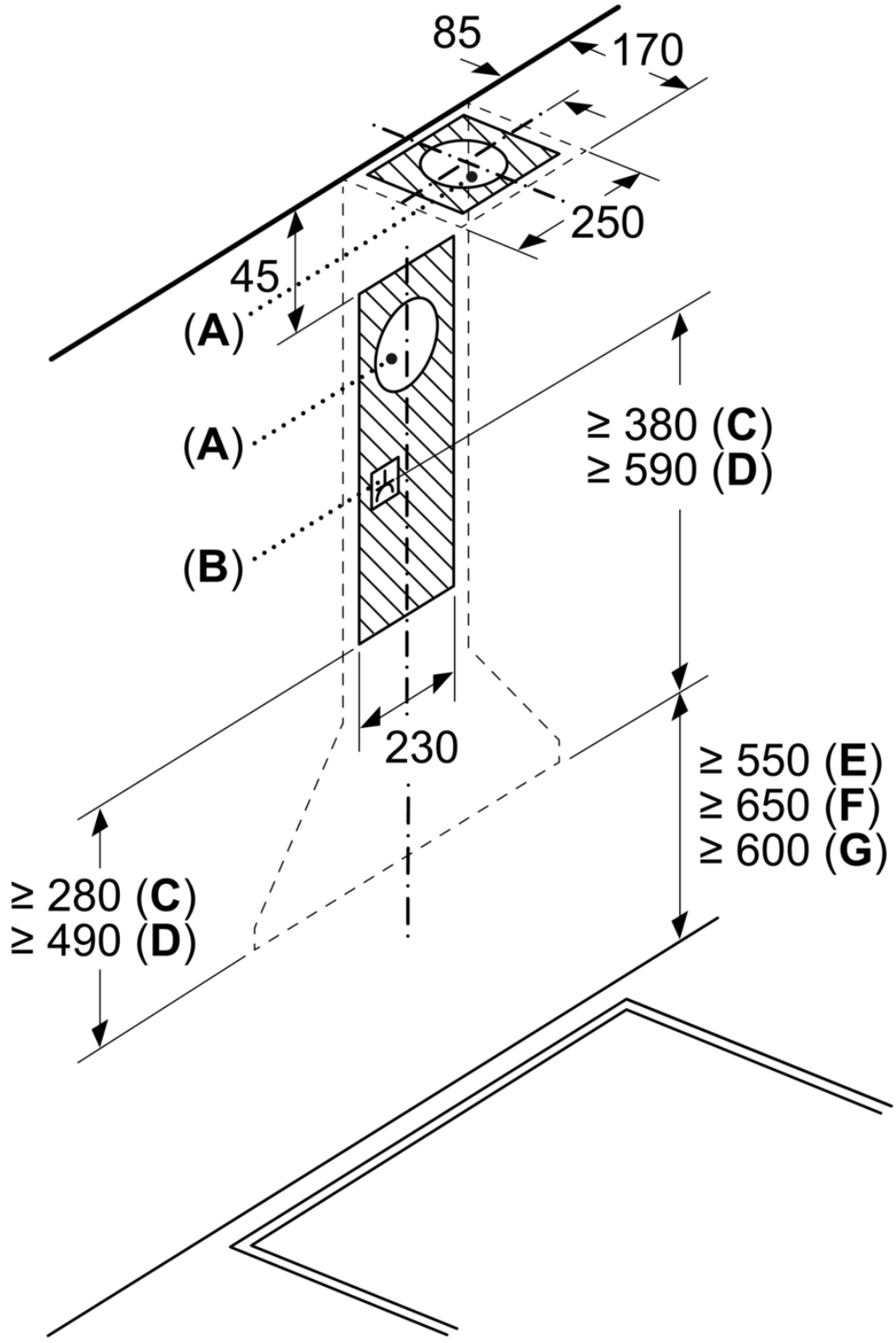

A: Sortie d'air
B: Prise
C: Évacuation
D: Air circulé
E: Électrique
F: Gaz - depuis le bord supérieur du support casserole
G: Électrique - pour l'Australie et la Nouvelle-Zélande