Mesures en mm

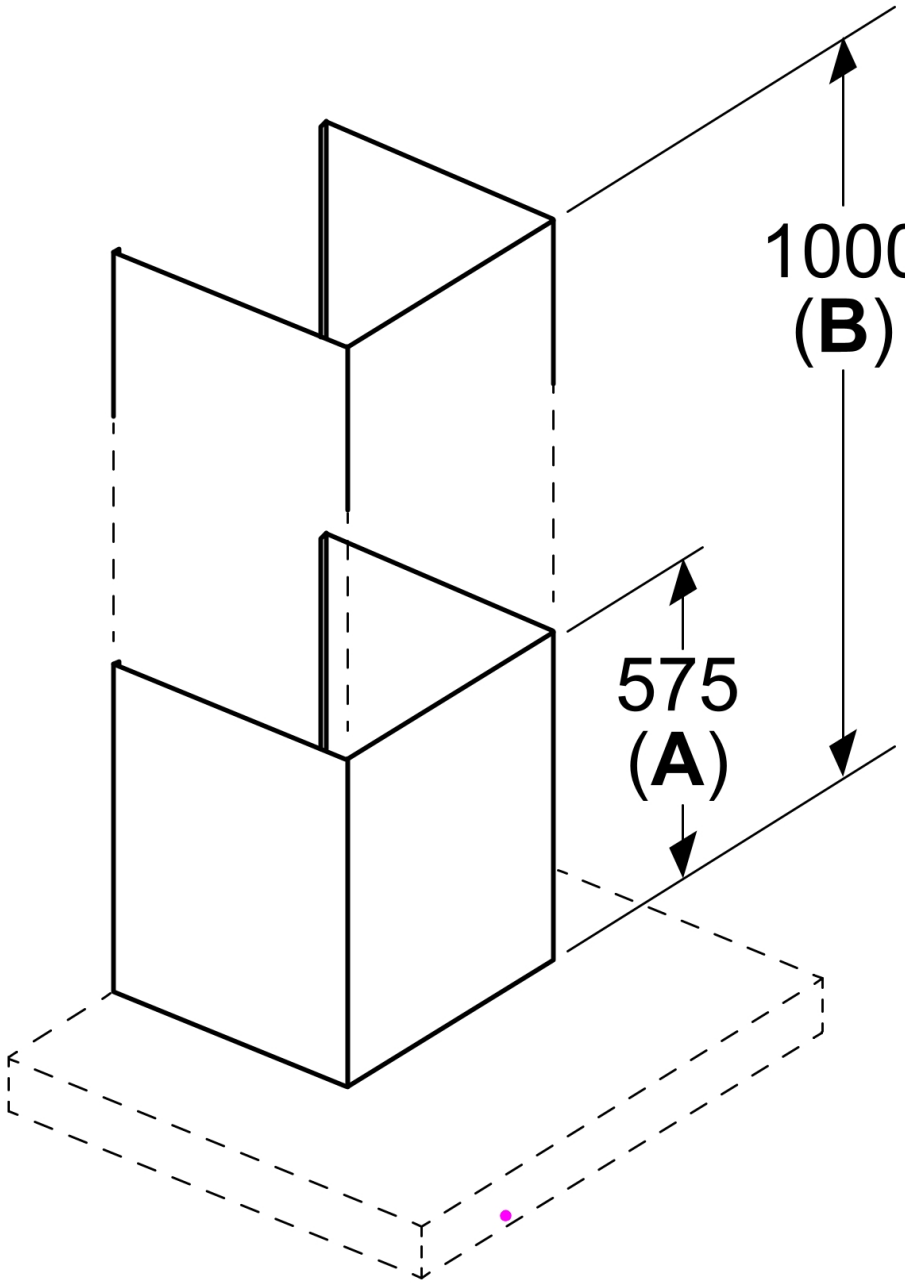

A: Statut standard
B: Extension