Cuisinière Vitrocéramique 4 foyers 50x60 Multifonction

EKR524200K

Un four chauffé uniformément
Profitez de plats parfaitement réussis, grâce à la chaleur distribuée de manière homogène à l'intérieur du four.

Bénéfices et Caractéristiques

Chaleur tournante - pour une cuisson uniforme
Le ventilateur répartit uniformément la chaleur à travers le haut et le bas de la cavité de votre four pour des résultats de cuisson uniformes et réussis .

Dites au revoir aux saletés, sans effort
La fonction de nettoyage par catalyse empêche l'accumulation de saletés et de graisses dans votre four. Cette technologie d'auto-nettoyage démarre automatiquement lorsque la température du four atteint 250 °C, éliminant les résidus d'aliments pour un nettoyage sans effort.

Cuisson terminée, arrêt assuré
Pour éviter toute sur-cuisson involontaire, le four est équipé d'un minuteur électronique qui arrête la cuisson une fois le temps programmé écoulé.

Une table vitrocéramique, pour une cuisson rapide
La plaque vitrocéramique permet de cuisinier des plats de manière efficace et grâce à ses foyers qui chauffent instantanément.

Une vitre qui brille avec peu d'effort
Nettoyage rapide et simplifié, grâce à la porte et au vitre amovibles.

- Cuisinière Vitrocéramique 50x60 Multifonction
- Plaque de cuisson : Vitrocéramique
- Bar Standard;Front
- Foyer avant gauche : (double zone), Hi-Light, 700W/1700W/120mm/180mm
- Foyer arrière gauche : Hi-Light, 1200W/140mm
- Foyer avant droit : Hi-Light, 1200W/140mm
- Foyer arrière droit : Hi-light, 1800W/180mm
- Four Multifonction
- Nettoyage four : Catalyse
- Programmateur électronique
- Grilloir Électrique 1650 W
- Eclairage intérieur 25 W
- Hauteur réglable
- Rangement : Tiroir large;en acier

Cuisinière Vitrocéramique 4 foyers 50x60 Multifonction

EKR524200K

Spécifications techniques

Indice efficacité énergétique (EEI)	94.9
Type d'installation	Pose-libre
Classe d'efficacité énergétique*	A
Conso classe énerg. CN(kWh)/MF (kWh)	0.84/0.75
Nombre de cavités	1
Source chaleur four	Électricité
Volume utile cavité (L)	57
Dimensions cavité (HxLxP) mm	328 x 437 x 401
Nombre de zones de cuisson	4
Technologie de chauffe de la plaque	Vitrocéramique
Diamètre des zones de cuisson plaque électrique	Ø en cm:*
Diamètre foyer avant droit	14
Diamètre foyer arrière droit	18
Diamètre foyer avant gauche	18
Diamètre foyer arrière gauche	14
Consommation énergétique par zone de cuisson (CE cuisson électrique) - plaque éléctrique	en Wh/kg:*
Consommation énergétique foyer avant droit	181.8
Conso énerg. zone arrière droit	182.1
Consommation foyer avant gauche	190.1
Consommation énergétique foyer arrière gauche	181.8
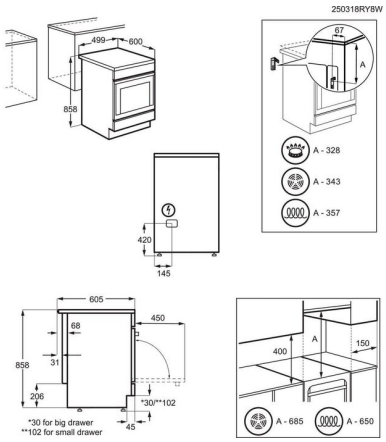
Conso énerg. (électrique) plaque de cuisson Wh/kg(CE plaque cuisson)*	184
Couleur	Noir
Puissance électrique totale (W)	7746
Puissance maximale électrique totale zones de cuisson	5900
Nombre de grille(s):	1 grille
Type de plats	1 plat multi-usages
Hauteur (mm)	858 à la table
Fréquence (Hz)	50-60
Dimensions HxLxP (mm)	x500x600
Cordon fourni (en m):	Non
Livré avec prise	Non
Poids brut/net (kg)	44 / 40
Dimensions emballées HxLxP (mm)	940x565x710
Tournebroche	Non fourni
Sonde de cuisson	non
Rails téléscopiques	Non
Nettoyage du four	Catalyse
Eclairage intérieur	1, paroi arrière
Porte avec fermeture douce	Non
Door number of glasses main oven	2
Commandes plaque de cuisson	Manettes rotatives fluides
FR_FSCooker_CookingFunctionsOven	1
Cavité	Catalytic