iQ700, Domino gaz, 30 cm, Vitrocéramique, Noir
ER3A6BB70

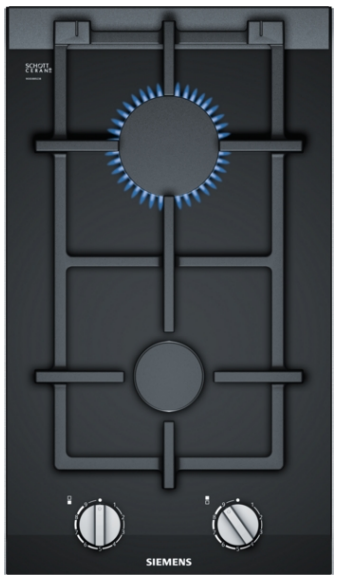



Accessoires en option

HZ394301	BARRETTES DE JONCTION

Table gaz avec la technologie stepFlame pour un contrôle précis de la flamme.

- ✓ Technologie stepFlame : une flamme parfaitement contrôlée, avec neuf niveaux de puissance.
- ✓ Supports lavables au lave-vaisselle : ne perdez plus de temps à dégraisser votre table de cuisson.
- ✓ Supports multiples en fonte : matériaux haute qualité.
- ✓ Table à gaz compatible avec le biométhane : cuisinez à l'énergie renouvelable.
- ✓ La table de cuisson à gaz de 30 cm de large est idéale en combinaison aux autres tables de cuisson ou Dominos.

Équipement

Données techniques

Appellation produit/famille : Vario/Domino table foyers gaz
Appellation produit/famille : Vario/Domino table foyers gaz
Pose-libre / Intégré : Encastrable
Pose-libre / Intégré : Encastrable
Source d'énergie : Gaz
Source d'énergie : Gaz
Nombre de foyers pouvant être utilisés simultanément : 2
Nombre de foyers pouvant être utilisés simultanément : 2
Niche d'encastrement : 45 x 270 x 490-500 mm
Niche d'encastrement : 45 x 270 x 490-500 mm
Largeur appareil : 302 mm
Largeur appareil : 302 mm
Dimensions appareil H x L x P : 47 x 302 x 520 mm
Dimensions appareil H x L x P : 47 x 302 x 520 mm
Dimensions du produit emballé : 190 x 380 x 580 mm
Dimensions du produit emballé : 190 x 380 x 580 mm
Poids net : 6,3 kg
Poids net : 6,3 kg
Poids brut : 7,1 kg
Poids brut : 7,1 kg
Témoin de chaleur résiduelle : Indépendant
Témoin de chaleur résiduelle : Indépendant
Emplacement du bandeau de commande : Devant de la table
Emplacement du bandeau de commande : Devant de la table
Matériau de base de la surface : Vitrocéramique
Matériau de base de la surface : Vitrocéramique
Couleur de la surface : Alu., brossé, Noir
Couleur de la surface : Alu., brossé, Noir
Couleur du cadre : Noir
Couleur du cadre : Noir
Longueur du cordon électrique : 100 cm
Longueur du cordon électrique : 100 cm
Code EAN : 4242003925669
Code EAN : 4242003925669
Puissance maxi gaz : 4700 W
Puissance maxi gaz : 4700 W
Intensité : 3 A
Intensité : 3 A
Tension : 220-240 V
Tension : 220-240 V
Fréquence : 50; 60 Hz
Fréquence : 50; 60 Hz

4 242003 925669

iQ700, Domino gaz, 30 cm, Vitrocéramique, Noir
ER3A6BB70

Équipement

Design
- Surface en vitrocéramique, Noir
- Facette ava+arr/Profilés latér, Alu., brossé
- Supports fonte
- BSH : design élégant du brûleur avec moins de pièces

Confort d'utilisation
- Technologie stepFlame : ajustez précisément la flamme avec neuf niveaux prédéfinis et reproductibles.
- Supports casseroles lavables au lave-vaisselle : nettoyez sans effort dans votre lave-vaisselle.
- Boutons ergonomiques : manettes facilement accessibles à l'avant avec une prise solide pour une rotation sans effort.
- Allumage électrique une main : vous avez juste à pousser et tourner la manette pour allumer la flamme

Brûleurs et puissance
- 2 brûleurs
- Avant centre : Brûleur normal jusqu'à 1.9 kW (dépend du type de gaz)
- Arrière centre : Brûleur rapide jusqu'à 2.8 kW (dépend du type de gaz)

Sécurité
- Sécurité gaz par thermocouple : coupe automatiquement l'arrivée du gaz en cas d'extinction de la flamme
- 2 indicateurs : indique quelles parties du brûleur et quels supports de casserole sont encore chauds.

Installation (types de gaz & dimensions)
- Utilisable pour : gaz nat L/LL G25/20mbar (DE)
- gaz nat H/E 20mbar,E+ 20/25mba gaz nat H 25 mbar (HU) gaz naturel L 25 mbar (NL) gaz liquide G30,31 28-30/37mba gaz liquide G30 37 mbar (PL) gaz liquide 50 mbar
- Equipé pour le gaz naturel (20 mbar)
- Injecteurs pour butane/propane (28-30/37mbar) livrés avec l'appareil. Pour tous autres types de gaz ou installations, veuillez contacter le service client.
- Dimensions du produit (HxLxP mm) : 47 x 302 x 520
- Taille de niche requise pour l'installation (HxLxP mm) : 45 x 270 x (490 - 502)
- Épaisseur minimale du plan de travail : 30 mm
- Câble d'alimentation : 1 m
- Charge connectée : 4.7 kW

iQ700, Domino gaz, 30 cm, Vitrocéramique, Noir
ER3A6BB70

Cotes

measurements in mm

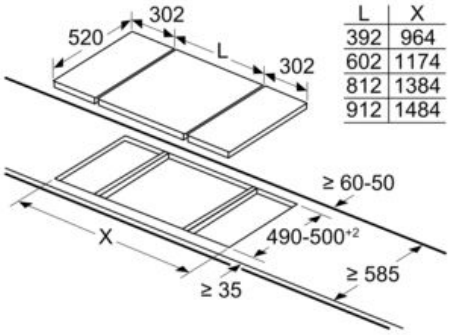

L	X
392	964
602	1174
812	1384
912	1484

When installing two Domino units right next to a hob, two assembly kits (HZ394301) are required.

measurements in mm
Assembly kit (HZ394301) for Domino

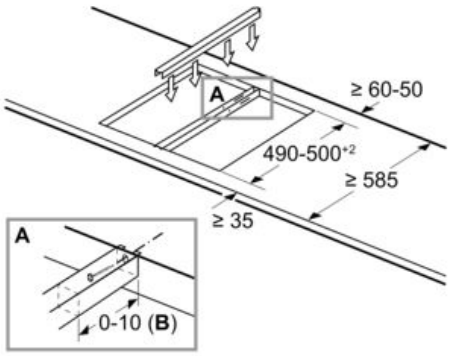

B: Dependent on the cut-out depth

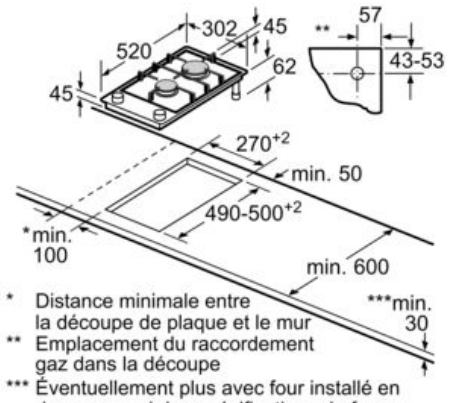

* Distance minimale entre la découpe de plaque et le mur
** Emplacement du raccordement gaz dans la découpe
*** Éventuellement plus avec four installé en dessous ; voir les spécifications du four

Mesures en mm

measurements in mm

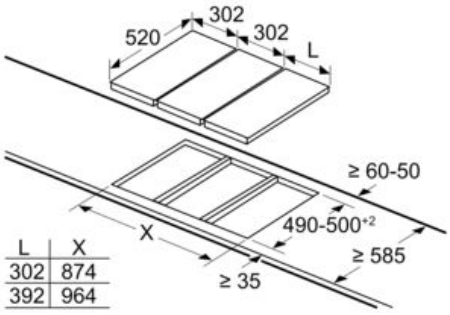

L	X
302	874
392	964

When installing two or more Domino units side-by-side, one or more assembly kits are required (2 units = 1 assembly kit, 3 units = 2 assembly kits, etc.).

measurements in mm

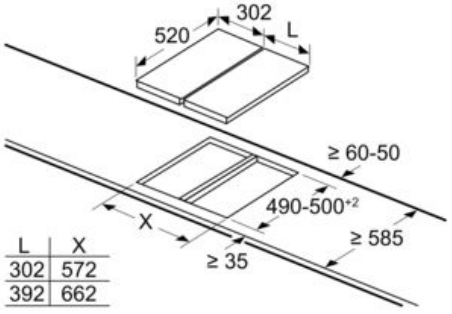

L	X
302	572
392	662

When installing two or more Domino units side-by-side, one or more assembly kits are required (2 units = 1 assembly kit, 3 units = 2 assembly kits, etc.).

Mesures en mm
Possibilités de combinaison domino avec les dimensions correspondantes des appareils et des découpes

Type de largeur :	30	40	60	70	80	90
Largeur de l'appareil :	302	392	602	710	812	912

	A	B	C	D	L	X
2x30	302	302	-	-	604	**572**
1x30, 1x40	302	392	-	-	694	**662**
1x30, 1x60	302	602	-	-	904	**872**
1x30, 1x70*	302	710	-	-	1012	**980**
1x30, 1x80	302	812	-	-	1114	**1082**
1x30, 1x90	302	912	-	-	1214	**1182**
2x40	392	392	-	-	784	**752**
1x40, 1x60	392	602	-	-	994	**962**
1x40, 1x70*	392	710	-	-	1102	**1070**
1x40, 1x80	392	812	-	-	1204	**1172**
1x40, 1x90	392	912	-	-	1304	**1272**
3x30	302	302	302	-	906	**874**
2x30, 1x40	302	302	392	-	996	**964**
2x30, 1x60	302	302	602	-	1206	**1174**
2x30, 1x70*	302	302	710	-	1314	**1282**
2x30, 1x80	302	302	812	-	1416	**1384**
2x30, 1x90	302	302	912	-	1516	**1484**
1x30, 2x40	302	392	392	-	1086	**1054**
1x30, 1x40, 1x60	302	392	602	-	1296	**1264**
1x30, 1x40, 1x70*	302	392	710	-	1404	**1372**
1x30, 1x40, 1x80	302	392	812	-	1506	**1474**
1x30, 1x40, 1x90	302	392	912	-	1606	**1574**
3x40	392	392	392	-	1176	**1144**
2x40, 1x60	392	392	602	-	1386	**1354**
4x30	302	302	302	302	1208	**1176**
3x30, 1x40	302	302	302	392	1298	**1266**
2x30, 2x40	302	302	392	392	1388	**1356**
1x30, 3x40	302	392	392	392	1478	**1446**
1x30, 1x75	302	750	-	-	1052	**1016**
1x40, 1x75	392	750	-	-	1142	**1106**
2x30, 1x75	302	302	750	-	1354	**1318**
1x30, 1x40, 1x75	302	392	750	-	1444	**1408**

* Impossible avec une plaque à induction de 70 cm

SIEMENS

iQ700, Domino gaz, 30 cm, Vitrocéramique, Noir
ER3A6BB70

Cotes

