Mesures en mm

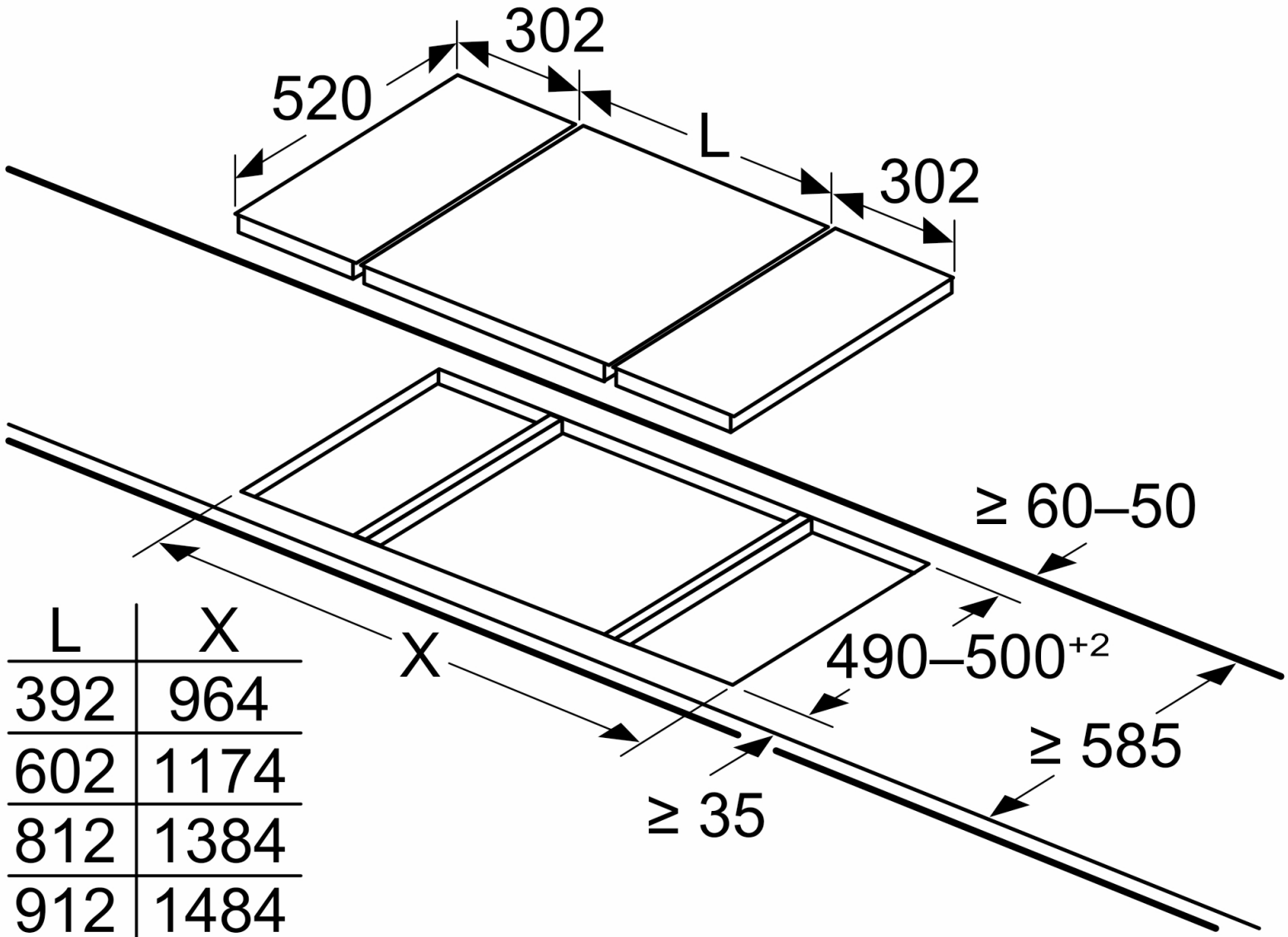

L	X
392	964
602	1174
812	1384
912	1484

Lors de l'installation de deux unités Domino juste à côté d'une table de cuisson, deux kits d'installation (HZ394301) sont requis