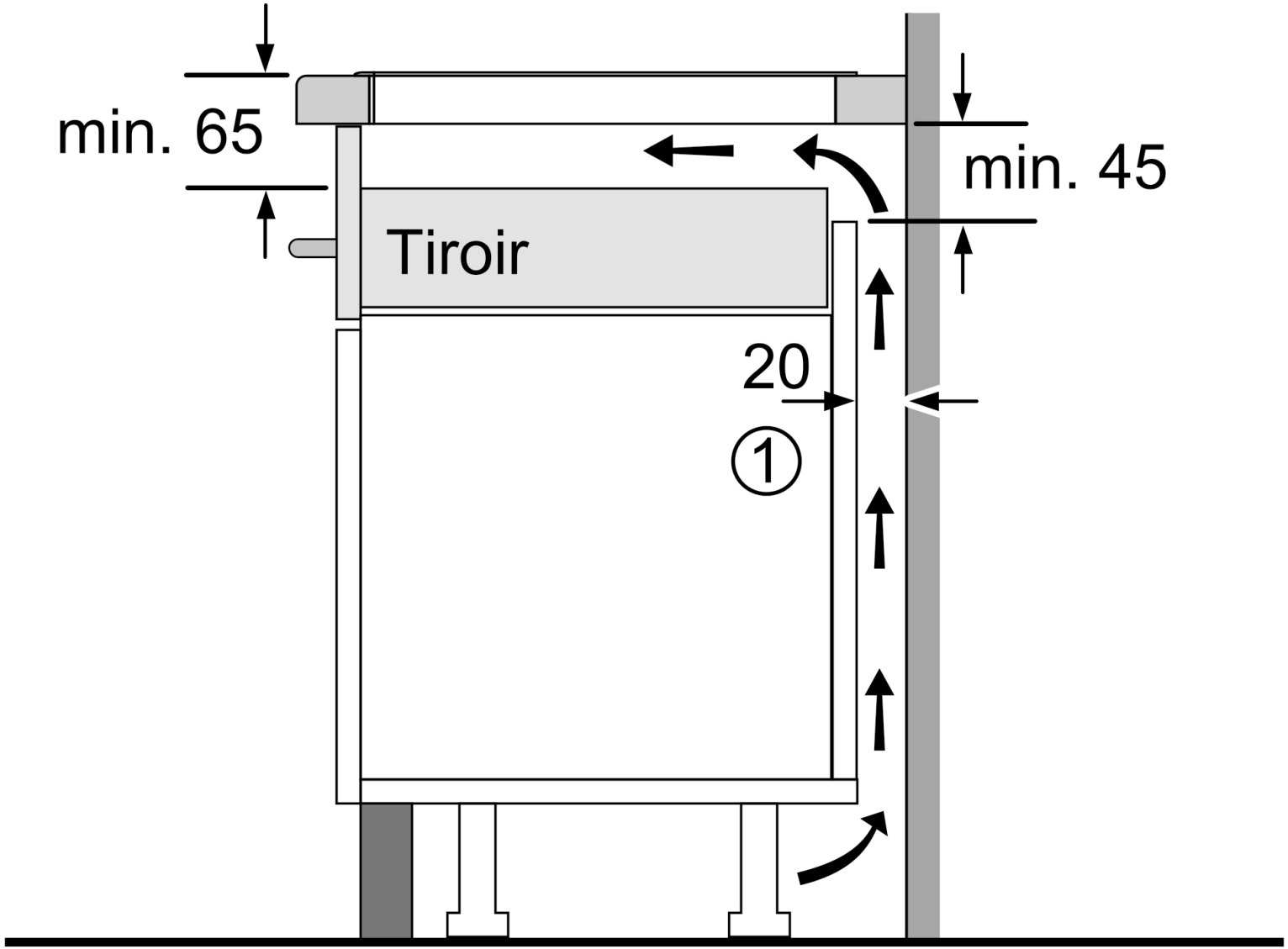

①
Prévoir une fente d'aération.

Mesures en mm