GC251130

Accessoires en option

GA022120:
CARTOUCHE NETTOYAGE

GA022140:
CARTOUCHE ANTI-CALCAIRE

GA601010:
SET SUPPORT D'INSTALLATION REGLABLE 60CM

Accessoires en option

GA601010:
SET SUPPORT D'INSTALLATION REGLABLE 60CM

Machine à café tout automatique Gaggenau série Minimalistic
60 x 45 cm, Gaggenau Sterling
GC251130

- Créez jusqu'à 10 profils avec des boissons personnalisées, garantissant une tasse parfaite à chaque fois
- Mode Classique pour le confort, mode Barista pour un café personnalisé parfait
- Le nettoyage et le détartrage automatiques avec des cartouches garantissent que l'appareil reste en parfait état
- Design d'interface harmonieuse avec une esthétique raffinée, comprenant un anneau flottant en inox et un retour haptique
- Une assistance visuelle intuitive simplifie l'opération, assurant une manipulation aisée

Highlights

Ecran entièrement tactile avec anneau de contrôle en inox.
Réponse de l'éclairage et de l'affichage à l'approche de l'utilisateur.
Deux modes de fonctionnement: mode Classique et mode Barista.
Technique d'infusion aromatique avec adaptation intelligente de l'intensité pour un arôme complet quelle que soit la taille de la boisson sélectionnée.
Fonction de personnalisation avec profils et favoris.
Nettoyage et détartrage tout automatiques avec cartouches.
Scénarios d'éclairage dynamiques et personnalisables.
Réglage électronique du degré de mouture.
Contrôle électronique du niveau de remplissage du lait, de l'eau et du café en grains permettant un résultat parfait

Types de boissons

Ristretto / 2 x Ristretto.
Expresso / 2 x Expresso.
Doppio.
Café / 2 x Café.
Grand café / 2 x Grand café.
Très grand Café.
Americano / 2 x Americano.
Infusion à froid.
Infusion lente.
Cafetière.
Eau chaude / 2 x Eau chaude.
Expresso Macchiato / 2 x Expresso Macchiato.
Flat White / 2 x Flat White.
Cappuccino / 2 x Cappuccino.
Caffe Latte / 2 x Caffe Latte.
Macchiato infusion à froid.
Latte Macchiato / 2 x Latte Macchiato.
Lait chaud / 2 x Lait chaud.
Mousse de lait / 2 x Mousse de lait.

Bandeau de commande

Ecran entièrement tactile avec anneau de contrôle.
Mode Classique pour une préparation facile des boissons avec des réglages réduits pour l'intensité, la quantité, l'arôme et la proportion de lait. Le réglage intelligent de l'intensité garantit que chaque taille de boisson est toujours préparée avec l'intensité souhaitée.
Mode Barista pour une préparation détaillée et précise des boissons. Tous les paramètres d'infusion, tels que la quantité d'eau et de café, le degré de mouture, le temps de contact, la température d'infusion et la proportion de lait peuvent être personnalisés en fonction des préférences de chacun.
Sélection du degré de torréfaction : en fonction de la torréfaction, le mode Barista affiche les réglages optimaux et spécifiques pour les grains utilisés.
Fonction de personnalisation permettant de créer jusqu'à 10 profils, chacun avec 10 boissons personnalisées comme favoris.
42 langues d'affichage disponibles.
Détection de l'utilisateur, distance réglable.
Info textes pour informations complémentaires.
Guides rapides animés pour faciliter l'utilisation de l'appareil.
Préparation des boissons par simple pression sur une touche.
Accès facile aux réservoirs d'eau, de lait et de café en grains situés derrière la porte.

Caractéristiques

Résistance de chauffe pour un café immédiat et une température d'ébullition de l'eau constante.
Unité de broyage avec disques en céramique, sans entretien.
Réglage électronique du degré de mouture pour une contrôle simple et précis des paramètres de mouture.
Double cycle de mouture et d'infusion pour une double tasse ou pour des boissons individuelles extra fortes.
Buse de sortie du café réglable en hauteur de 7 à 15 cm.
Distributeur avec système de lait intégré.
Récipient à lait en verre jusqu'à 0.7 litres.
Réservoir à grains amovible pour 400 g avec couvercle de protection des arômes.
Réservoir d'eau amovible contenance 2.4 litres.
Pompe à eau, 19 Bar de pression.
Indicateur électronique de remplacement de la cartouche de nettoyage, de la cartouche de détartrage et du filtre à eau pour une commande de réapprovisionnement en temps voulu.
Contrôle électronique du remplissage des bacs récupérateurs du marc de café et d'eau.
Éclairage doux intégré pour une présentation parfaite de chaque boisson.
Conseil: pour économiser de l'énergie, l'appareil passe automatiquement en mode veille après environ 30 minutes. Cette durée peut être modifiée dans les réglages de base.

Fonctions numériques (Gaggenau Home Connect)

Coffee World: choix de spécialités de café du monde entier.
Contrôle et commande à distance.
Mises à jour logicielles.
Fonction Playlist.

Sécurité

Sécurité enfants pour empêcher la mise en route ou l'utilisation accidentelle de l'appareil.

Nettoyage

Nettoyage et détartrage entièrement automatiques avec des cartouches. Possibilité de procéder à un nettoyage et un détartrage manuels avec des pastilles.

Nettoyage automatique par vapeur du système de lait après chaque boisson.
Le mode vacances permet de préparer l'appareil à de longues périodes d'inutilisation ou à son transport.
La fonction vidange du broyeur permet d'éliminer les résidus de café précédents lors du changement de type de grains de café.
Chambre de compression amovible pour nettoyage.
Bacs récupérateurs du marc de café et d'eau lavables au lave-vaisselle.
Mousseur de lait lavable au lave-vaisselle.
Récipient à lait lavable au lave-vaisselle.

Conseils d'installation

Prévoir une niche sans paroi arrière.
Charnières non réversibles.
Hauteur d'installation idéale 95 - 145 cm (à partir du sol).
Dépassement de la façade de l'appareil par rapport au corps du meuble : 21 mm.
Pour une installation en angle, faire attention à l'ouverture de la porte latérale et à la distance minimale requise par rapport au mur.
Angle d'ouverture de porte env. 110° (de série) - distance latérale de min. 350 mm à respecter par rapport au mur.
Pour un angle d'ouverture d'env. 92° - distance latérale de min. 100 mm à respecter par rapport au mur (pièce détachée Nr. 10020041).
Installation directement au-dessus du tiroir chauffant possible.
En raison de la hauteur plus importante du caisson de l'appareil (449 mm), chaque combinaison avec GC doit être planifiée avec soin.
En cas de combinaison verticale avec d'autres appareils il est recommandé d'utiliser l'étagère intermédiaire GA 601 010 pour obtenir des dimensions d'écarts optimales.
L'installation au-dessus d'un four à micro-ondes n'est possible qu'avec une étagère de meuble standard. L'utilisation de la tablette intermédiaire GA 601 010 n'est pas autorisée.
Accessoires spéciaux (à commander en tant que pièces détachées auprès du SAV):
Part No. 17000705 Filtre à eau
Part No. 17000706 Filtre à eau, set de 3
Part No. 00312445 Tablettes de détartrage
Part No. 00311970 Tablettes de nettoyage
Part No. 10020041 Réducteur d'angle d'ouverture de porte (92° angle d'ouverture)

Valeurs de raccordement

Puissance absorbée 1.50 kW.
Câble de raccordement 1.75 m, avec prise.

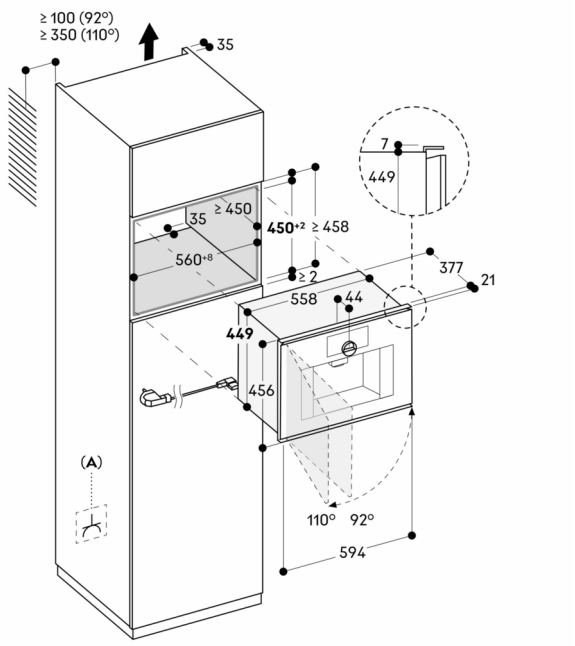

A: Branchement électrique accessible

Mesures en mm