SIEMENS

iQ300, Congélateur intégrable, 177.2 x 55.8 cm, charnières pantographes
GI81NVEE0







Congélateur avec contrôle électronique de la température

- ✓ noFrost : la corvée de dégivrage, c'est terminé.
- ✓ varioZone : les clayettes et les tiroirs sont complètement amovibles pour optimiser le rangement.
- ✓ Intelligent Inverter Technology : le compresseur régule la température et optimise les performances.
- ✓ Contrôle électronique de la température : sélection précise et facile de la température souhaitée
- ✓ Fabriqué en Allemagne : la promesse d'une qualité supérieure, d'un design exclusif et de fonctionnalités innovantes.

Accessoires intégrés

1 x bac à glaçons

Accessoires en option

KS0BZS00	KIT RENFORT CHARNIERES PANTO

Équipement

Données techniques

Classe d'efficacité énergétique[1]	E
Consommation énergétique annuelle moyenne[2]	235 kWh / an
Volume utile partie congélation	212 l
Niveau sonore	35 dB(A) re 1pW
Classe de niveau sonore	B
Thermomètre dans le congélateur	Digital
Type de congélateur	Congélateur en haut - 2 portes
Design	Encastrable
Habillage de porte	Non disponible
Froid ventilé	Réfrigérateur et congélateur
Hauteur	1772 mm
Largeur	558 mm
Profondeur	545 mm
Niche d'encastrement	1775x560x550 mm
Dimensions du produit emballé (HxLxP)	1840x610x640 mm
Poids net	64.6 kg
Poids brut	68.8 kg
Intensité	10 A
Fréquence	50 Hz
Longueur du cordon électrique	230 cm
Charnière de porte	Gauche réversible
Décongélation à la vapeur	Automatique
Signal d'alarme / dysfonctionnement	Visuel et sonore
Porte verrouillable	non
Nombre de tiroirs/paniers	5
Nombre de compartiments de congélation intérieurs	2
Code EAN	4242003941690
Marque	Siemens
Référence Commerciale	GI81NVEE0
Type de congélateur	Congélateur en haut - 2 portes
Accessoires inclus	1 x bac à glaçons

4 242003 941690

[1] Echelle d'efficacité énergétique allant de A à G

[2] Sur base des résultats du test normalisé de 24 heures. Consommation réelle en fonction de l'usage/emplacement de l'appareil.

SIEMENS

iQ300, Congélateur intégrable, 177.2 x 55.8 cm, charnières pantographes GI81NVEE0

Équipement

INFORMATIONS GENERALES

- Volume total : 212 l
- Classe d'efficacité énergétique E sur une échelle allant de A à G
- Consommation énergétique : 235 kWh/an
- Niveau sonore : 35 DB, classe d'efficacité sonore : B
- Fixation de porte à pantographe

Confort et sécurité

- noFrost
- Commande sensitive touchControl : régulation électronique avec affichage digital de la température
- freshSense : température constante par technologie de capteurs intelligents
- Alarme sonore de température, Alarme visuelle

CONGELATEUR

- Congélateur : Volume 212 l
- Super-congélation avec arrêt automatique
- Pouvoir de congélation : 13.8 kg en 24h
- 5 tiroirs de congélation transparents, dont 2 bigBox
- 2 compartiments à porte abattante
- varioZone - clayettes ou tiroirs extractibles pour plus de modularité
- Autonomie en cas de coupure électrique : 8 h

INFORMATIONS TECHNIQUES

- Encastrement H x L x P : 177.5 cm x 56 cm x 55 cm
- Dimensions (H x L x P) : 177.2 x 55.8 x 54.5 cm
- Classe climatique : SN-T
- Charnières à gauche, réversibles
- Voltage 220 - 240 V
- Longueur du cable d'alimentation : 230 cm

Accessoires

- bac à glaçons

SIEMENS

iQ300, Congélateur intégrable, 177.2 x 55.8 cm, charnières pantographes
GI81NVEE0

Cotes

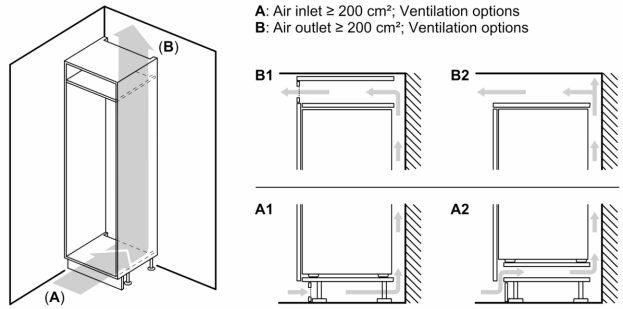

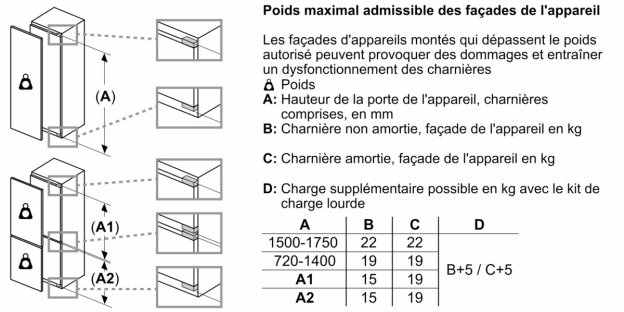

A	B	C	D
1500-1750	22	22	B+5 / C+5
720-1400	19	19	
A1	15	19	
A2	15	19	

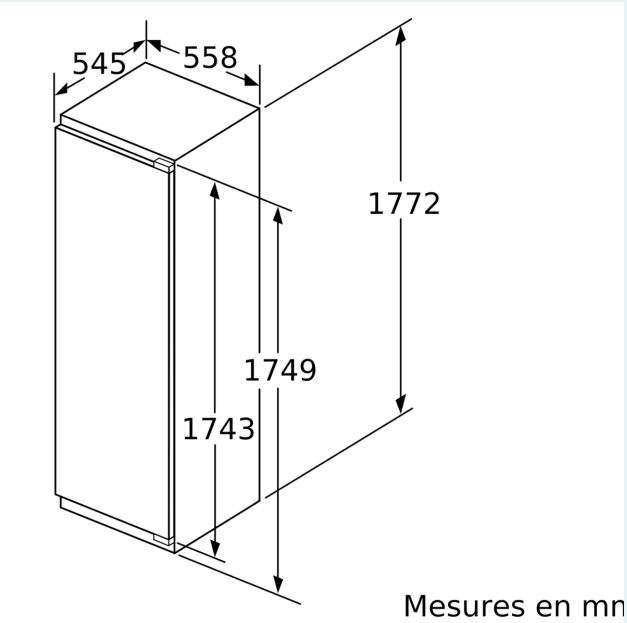

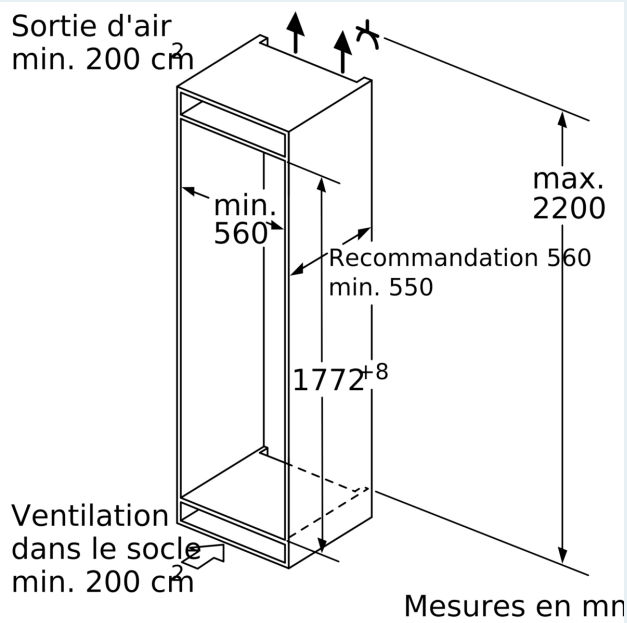

SIEMENS

Cotes

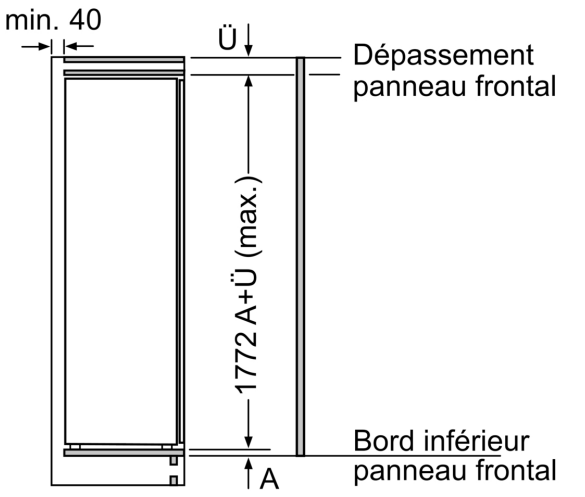

Mesures en mm

Poids maximum autorisé des façades de meubles

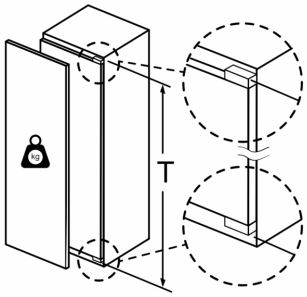

Les portes de meubles montées qui dépassent le poids autorisé peuvent endommager la charnière et nuire à son fonctionnement.

T : hauteur de porte de l'appareil incluse Charnières en mm :	charnière non amortie, Porte en kg :	charnière amortie, Porte en kg :
1500-1750	22	22

Mesures en mm
Recommandation de dimension d'espace libre pour charnière plate

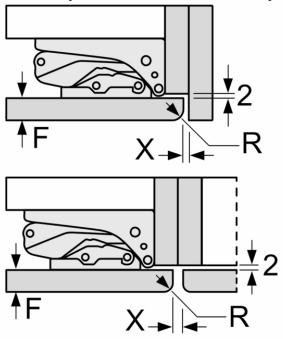

F	R	X
16-19	0-3	2,5
20	0-1	3
	2-3	2,5
21	0-1	3
	2-3	2,5
22	0	4
	1	3,5
	2-3	3

Les dimensions d'espace libre recommandées dans le tableau doivent être respectées afin d'assurer une ouverture sans collision des portes de l'appareil, et d'éviter ainsi d'endommager les meubles de cuisine.