GM221100

Accessoires intégrés

1 x Bac en verre
1 x Grille

Accessoires en option

GA601010:
SET SUPPORT D'INSTALLATION REGLABLE 60CM

four micro-ondes Gaggenau série Minimalistic Charnières de la porte: À gauche, Gaggenau Onyx
GM221100

- Le micro-ondes détermine intelligemment le niveau de puissance et le temps de cuisson idéaux, et s'arrête automatiquement lorsque la cuisson est terminée
- Nettoyage simplifié avec une solution éco-responsable qui garantit un état toujours impeccable de votre appareil.
- Options d'installation dans la cuisine : en colonne ou dans un meuble haut
- L'interface combine utilisation facile et efficacité
- Pour accélérer la préparation des repas ou ajouter une touche gourmande, cuisinez selon vos envies grâce à la combinaison avec le gril

Highlights
Installation à fleur.
Porte plein verre sans poignée avec ouverture électronique.
Ecran entièrement tactile.
Utilisation en mode micro-ondes et gril, séparément ou en combinaison.
Programmes automatiques.
Volume utile 21 litres.

Modes de cuisson / Programmes
Fonction micro-ondes avec 6 niveaux de puissance: max. 900, 600, 450, 360, 180, 90 W.
Gril grande surface, 3 puissances, max. 1300 W.
Gril grande surface combinable avec fonction micro-ondes 360, 180 et 90 W.
10 programmes automatiques selon le poids :
3 programmes de décongélation
4 programmes de cuisson
3 programmes combinés.
Possibilité d'enregistrer jusqu'à 10 favoris via Gaggenau Home Connect.

Bandeau de commande
Porte à ouveture latérale avec angle d'ouverture jusqu'à 95°.
Ouverture électronique de la porte.
Commande par l'écran tactile.
42 langues d'affichage disponibles.
Info textes pour informations complémentaires.

Caractéristiques
Innowave (technologie inverter) pour une puissance uniforme des micro-ondes.
Fonctions du programmateur: durée de la cuisson, fin de la cuisson, minuterie de temps de cuisson croissant.
Eclairage intérieur doux.

Fonctions numériques (Gaggenau Home Connect)
Contrôle et commande à distance.
Mises à jour logicielles.

Sécurité
Sécurité enfants pour empêcher la mise en route ou l'utilisation accidentelle de l'appareil.
Coupure de sécurité.
Isolation thermique de la porte, 2 vitres.
Ventilateur favorisant le refroidissement de l'appareil avec protection thermique.

Nettoyage
Enceinte de cuisson en inox, hygiénique, avec sole en verre résistant à la chaleur.
Programme Aide au nettoyage.

Conseils d'installation
Prévoir une niche sans paroi arrière.
Charnières non réversibles.
Hauteur minimale d'installation 85 cm (plancher inférieur de la niche).
Pieds réglables en hauteur.
Dépassement de la façade de l'appareil par rapport au corps du meuble : 21 mm.
Installation au-dessus d'un four avec un plancher intermédiaire standard ou la tablette intermédiaire réglable GA 601 010.
Pour une installation en angle, faire attention à l'ouverture de la porte latérale et à la distance minimale requise par rapport au mur.

Valeurs de raccordement
Puissance totale : 2.05 kW.
Câble de raccordement 1.75 m, avec prise.

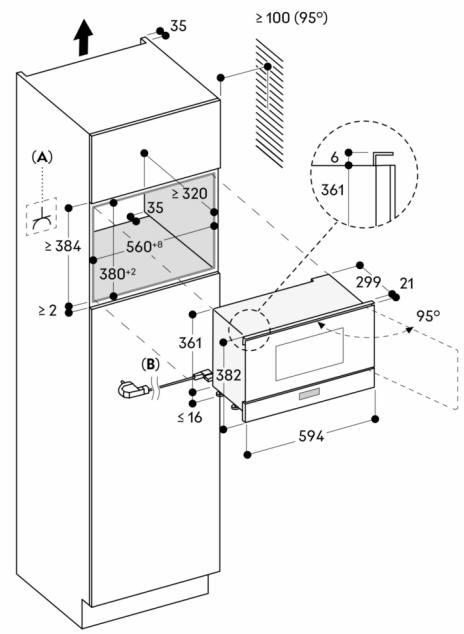

A: Branchement électrique accessible
B : Câble avec ou sans fiche, selon le pays

Mesures en mm

Installation dans une armoire suspendue

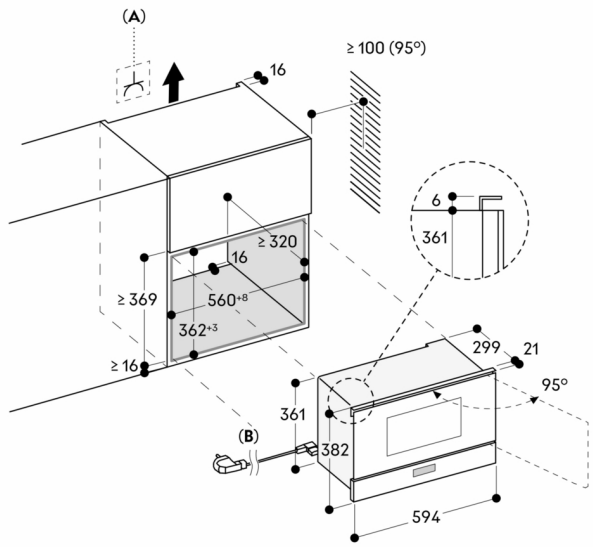

A: Branchement électrique accessible
B : Câble avec ou sans fiche, selon le pays

Mesures en mm