GM251130

Accessoires intégrés

1 x Bac en verre
1 x Grille

Accessoires en option

BA010051:
SONDE DE TEMPERATURE A COEUR

BA036106:
GRILLE POUR FOUR 60CM

BA046118:
PLAT LÈCHEFRITE EN VERRE PR FOUR 60CM

Accessoires en option

GA601010:
SET SUPPORT D'INSTALLATION REGLABLE 60CM

four combiné micro-ondes Gaggenau série Minimalistic
Charnières de la porte: À gauche, Gaggenau Sterling
GM251130

- Les programmes automatiques et préconisations de réglages permettent d'obtenir des résultats précis et parfaits
- Porte plein verre, ouverture latérale automatique pour un accès et une utilisation faciles et ergonomiques
- Design d'interface harmonieuse avec une esthétique raffinée, comprenant un anneau flottant en inox et un retour haptique
- La sonde de température à coeur avec 3 points de mesure, pour des mesures précises et des résultats de cuisson parfaits. Disponible en accessoire en option pour les fours micro-ondes et fours vapeur.
- Enregistrez et accédez jusqu'à 30 réglages personnalisés pour une cuisson plus rapide et plus efficace

Highlights

Installation à fleur.
Porte plein verre sans poignée avec ouverture électronique.
Ecran entièrement tactile avec anneau de contrôle en inox.
Réponse de l'éclairage et de l'affichage à l'approche de l'utilisateur.
Fonctionnement seul ou combiné du four micro-ondes et du four.
Programmes automatiques et préconisations de réglages.
Volume utile 46 litres.

Modes de cuisson / Programmes

Fonction micro-ondes avec 6 puissances: max. 1000, 600, 450, 360, 180, 90 W.
Fonction four avec 9 modes de cuisson:
Chaleur tournante de 30 °C à 230 °C,
Gril + Air ventilé de 30 °C à 230 °C,
Réchauffer des boissons, puissance micro-ondes maxi,
Réchauffer des plats cuisinés de 360 W à 600 W,
Déshydratation de 30 °C à 80 °C,
Cuisson basse température de 30 °C à 90 °C + micro-ondes,
Fermentation de 30 °C à 50 °C,
Maintien au chaud, niveau spécial micro-ondes,
Décongélation de 90 W à 360 W.
Chaleur tournante et gril + Air ventilé combinables avec les puissances micro-ondes de 450, 360, 180 et 90 W.
70 programmes (programmes automatiques et préconisations de réglages).
Possibilité de mémoriser jusqu'à 30 favoris.

Bandeau de commande

Porte à ouverture latérale avec angle d'ouverture 110 °.
Ouverture électronique de la porte.
Ecran entièrement tactile avec anneau de contrôle.
42 langues d'affichage disponibles.
Détection de l'utilisateur, distance réglable.
Info textes pour informations complémentaires.
Guides rapides animés pour faciliter l'utilisation de l'appareil.

Caractéristiques

Innowave (technologie inverter) pour une puissance uniforme des micro-ondes.
Contrôle précis de la température avec affichage de la température réelle.
Gril peut être activé brièvement en mode chaleur tournante pour un brunissage supplémentaire.
Connexion pour sonde thermométrique (utilisation possible de la sonde thermométrique du four multifonctions).
Ouverture automatique programmable de la porte à la fin de la cuisson pour éviter la surcuisson.
Fonctions du programmateur: durée de la cuisson, fin de la cuisson, minuterie de temps de cuisson croissant.
Minuterie spéciale cuisson longue durée avec cycles de chauffe pré-programmables.
Ventilateur de chaleur tournante rotatif dans les deux sens pour une répartition idéale de la chaleur.
Visibilité optimale des aliments grâce à l'éclairage latéral.
2 niveaux de cuisson et possibilité de placer les aliments dans des contenants adaptés, directement sur la sole du compartiment de cuisson.

Fonctions numériques (Gaggenau Home Connect)

Contrôle et commande à distance.
Mises à jour logicielles.
Estimation du temps de cuisson lors de l'utilisation de la sonde thermométrique.
Ouverture de la porte via assistant vocal.

Sécurité

Sécurité enfants pour empêcher la mise en route ou l'utilisation accidentelle de l'appareil.
Verrouillage électronique de la porte pour empêcher l'ouverture involontaire de la porte de l'appareil.
Coupure de sécurité.
Isolation thermique de la porte, 3 vitres.
Ventilateur favorisant le refroidissement de l'appareil avec protection thermique.

Nettoyage

Enceinte de cuisson en inox, hygiénique, avec sole en verre résistant à la chaleur.
Programme Aide au nettoyage.

Conseils d'installation

Prévoir une niche sans paroi arrière.
Charnières non réversibles.
Dépassement de la façade de l'appareil par rapport au corps du meuble : 21 mm.
Pour une installation en angle, faire attention à l'ouverture de la porte latérale et à la distance minimale requise par rapport au mur.
L'angle d'ouverture de la porte env. 110° (livré usine) peut être réduit à env. 92° si nécessaire.
Cet appareil est conçu pour une installation ergonomique à une hauteur conviviale. Si l'appareil doit être installé sous un plan de travail, il est essentiel de s'assurer d'une ventilation adéquate derrière l'appareil.
Pour une installation sous-plan, sous la table de cuisson : respecter une distance mini. de 15 mm entre le dessous de la table de cuisson et le dessus du four.

Respecter les préconisations d'installation des tables de cuisson (notamment les instructions de ventilation, de raccordement gaz/électrique).
La prise de raccordement doit être accessible et située en dehors de la niche d'encstratement.

Valeurs de raccordement
Puissance totale : 2.65 kW.
Câble de raccordement 1.75 m, avec prise.

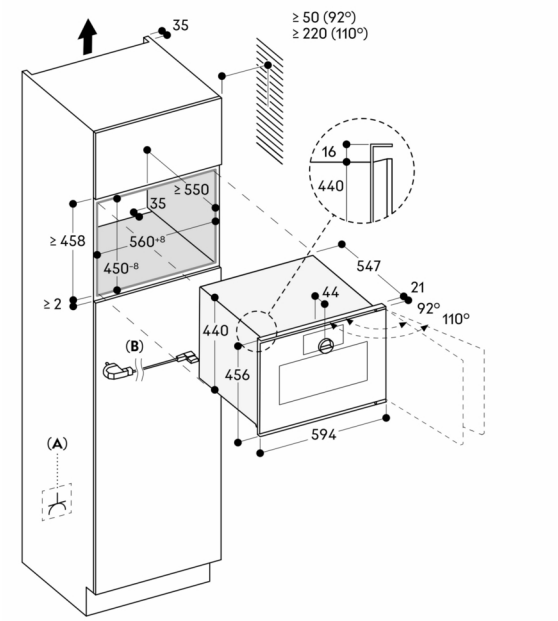

A: Branchement électrique accessible
B : Câble avec ou sans fiche, selon le pays

Mesures en mm