SIEMENS

iQ500, Congélateur pose-libre, 191 x 70 cm, Blanc
GS58NAWCV



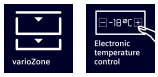



Congélateur armoire, équipé de la technologie noFrost pour en finir avec le dégivrage manuel, et le système freshSense qui ajuste en permanence la température à l'intérieur de l'appareil

- ✓ noFrost : la corvée de dégivrage, c'est terminé.
- ✓ Système multiAirflow : des températures constantes pour prolonger la fraîcheur de vos produits.
- ✓ Tiroir bigBox : plus d'espace pour vos produits surgelés volumineux.
- ✓ varioZone : les clayettes et les tiroirs sont complètement amovibles pour optimiser le rangement.
- ✓ Contrôle électronique de la température : sélection précise et facile de la température souhaitée

Classe d'efficacité énergétique (règlement (UE) 2017/1369): C
Consommation énergétique annuelle moyenne: ..... 178 kWh / an
Volume utile partie congélation: .....366 l
Niveau sonore: ..... 38 dB(A) re 1pW
Classe de niveau sonore: C
Thermomètre dans le congélateur: .....Digital
Eclairage: ..... Oui
Type de congélateur: .....Congélateur en haut - 2 portes
Design: ..... Pose-libre
Habillage de porte: ..... Non disponible
Froid ventilé: .....Réfrigérateur et congélateur
Hauteur: .....1910 mm
Largeur: .....700 mm
Profondeur: ..... 780 mm
Dimensions du produit emballé (HxLxP): ..... 1980 x 760 x 880 mm
Poids net: .....96.6 kg
Poids brut: .....115.0 kg
Intensité: .....10 A
Fréquence: .....50 Hz
Longueur du cordon électrique: .....230.0 cm
Charnière de porte: .....Droite réversible
Couleur / matériau du corps: .....Blanc
Décongélation à la vapeur : .....Automatic
Signal d'alarme / dysfonctionnement: ..... Visuel et sonore
Porte verrouillable: ..... non
Nombre de tiroirs/paniers: 5
Nombre de compartiments de congélation intérieurs: 3
Code EAN: 4242003895429
Marque: .....Siemens
Référence Commerciale: GS58NAWCV
Type de congélateur: .....Congélateur en haut - 2 portes
Accessoires inclus: ..... 2 x accumulateur de froid

4 242003 895429

SIEMENS

iQ500, Congélateur pose-libre, 191 x 70 cm, Blanc
GS58NAWCV

INFORMATIONS GENERALES
- Volume total : 366 l
- Classe d'efficacité énergétique C sur une échelle allant de A à G
- Consommation énergétique : 178 kWh/an
- Pour atteindre la consommation d'énergie annoncée, les butées de ventilations jointes doivent être utilisées. En conséquence, la profondeur de l'appareil s'accroît d'environ 3,5 cm. L'appareil utilisé sans ces butées est parfaitement fonctionnel, mais a une consommation sensiblement plus élevée.
- Niveau sonore : 38 DB, classe d'efficacité sonore : C

Design
- Portes blanches

Confort et sécurité
- noFrost multiAirflow
- Commande sensitive touchControl : régulation électronique avec affichage digital de la température
- Eclairage LED
- freshSense : température constante par technologie de capteurs intelligents
- Fabrique de glaçons iceTwister amovible
- Alarme visuelle et sonore de température dans le congélateur
- Alarmes visuelle et sonore, signal porte ouverte

CONGELATEUR
- Congélateur : Volume 366 l
- Super-congélation avec arrêt automatique
- Pouvoir de congélation : 26 kg en 24h
- 5 tiroirs de congélation transparents, dont 1 bigBox
- varioZone - clayettes ou tiroirs extractibles pour plus de modularité
- Autonomie en cas de coupure électrique : 13 h

INFORMATIONS TECHNIQUES
- Dimensions (H x L x P) : 191 x 70 x 78 cm
- Classe climatique : SN-T
- Charnières à droite, réversibles
- Pieds avant réglables en hauteur, roulettes à l'arrière
- Ouverture de porte sans débord (à 90°)
- Voltage 220 - 240 V

Accessoires
- Accumulateur de froid

iQ500, Congélateur pose-libre, 191 x 70 cm, Blanc
GS58NAWCV

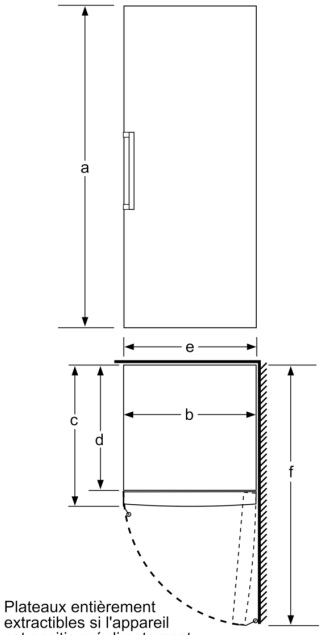

Plateaux entièrement extractibles si l'appareil est positionné directement contre un mur.

	a	b	c	d	e	f
KSW36, GSD36	187	60	65	58	60	119.5
KSV36, KSF36, GSN36, GSV36	186					
KSV33, GSN33, GSV33	176					
KSV29, GSN29, GSV29	161					
GSV24	146					
GSN51	161	70	78	70	70	142
GSN54	176					
GSN58	191					

a Hauteur
b Largeur
c Profondeur la porte fermée sans poignée et sans pièce d'écartement
d Profondeur du meuble sans pièce d'écartement
e Largeur porte ouverte sans poignée
f Profondeur la porte ouverte sans poignée et sans pièce d'écartement

Mesures en cm