# Série 6, Congélateur pose-libre, 161 x 70 cm, Blanc
# GSN51AWDV









## Le Congélateur No Frost avec Fresh Sense : très efficace - protège vos aliments congelés grâce par une température de congélation constante.

- **No Frost** : plus besoin de dégivrer votre congélateur.
- **Technologie Multi Airflow** : les fluctuations de température sont minimisées et les temps de refroidissement réduits.
- **Technologie Intelligent Inverter** : le compresseur adapte sa puissance aux fluctuations de températures intérieure et extérieure pour garantir une température stable.
- **Alarme de porte ouverte** : vous êtes alerté par un signal sonore si la porte de votre réfrigérateur est mal fermée ou qu'un autre problème survient.
- **Vario Zone** : plus de flexibilité dans le congélateur avec des bacs et clayettes en verre amovibles.

| | |
|---|---|
| Classe d'efficacité énergétique: | D |
| Consommation énergétique annuelle moyenne: | 201 kWh / an |
| Volume utile partie congélation: | 290 l |
| Niveau sonore: | 38 dB(A) re 1 pW |
| Classe de niveau sonore: | C |
| Thermomètre dans le congélateur: | Digital |
| Eclairage: | Oui |
| Catégorie de produits: | Congélateur armoire |
| Type d'installation: | Pose-libre |
| Porte habillable: | livré sans façade |
| Froid ventilé: | Réfrigérateur et congélateur |
| Hauteur: | 1610 mm |
| Largeur appareil: | 700 mm |
| Profondeur appareil: | 780 mm |
| Dimensions du produit emballé: | 1680 x 760 x 880 mm |
| Poids net: | 79.1 kg |
| Poids brut: | 86.8 kg |
| Puissance de raccordement: | 120 W |
| Intensité: | 10 A |
| Fréquence: | 50 Hz |
| Longueur du cordon électrique: | 230.0 cm |
| Charnière de porte: | Droite réversible |
| Couleur / matériau du corps: | Blanc |
| Processus de dégivrage: | Automatic |
| Signal d'alarme / dysfonctionnement: | Visuel et sonore |
| Porte verrouillable: | non |
| Nombre de tiroirs/paniers: | 5 |
| Nombre de compartiments de congélation intérieurs: | 1 |
| Code EAN: | 4242005186853 |
| Marque: | Bosch |
| Référence Commerciale: | GSN51AWDV |
| Catégorie de produits: | Congélateur armoire |
| Accessoires inclus: | 2 x accumulateur de froid |

4 242005 186853

# Série 6, Congélateur pose-libre, 161 x 70 cm, Blanc
# GSN51AWDV

## Le Congélateur No Frost avec Fresh Sense : très efficace - protège vos aliments congelés grâce par une température de congélation constante.

---

**INFORMATIONS GENERALES**

- Volume total : 290 l
- Classe d'efficacité énergétique D sur une échelle allant de A à G
- Consommation énergétique : 201 kWh/an
- Pour atteindre la consommation d'énergie annoncée, les butées de ventilations jointes doivent être utilisées. En conséquence, la profondeur de l'appareil s'accroît d'environ 3,5 cm. L'appareil utilisé sans ces butées est parfaitement fonctionnel, mais a une consommation sensiblement plus élevée.
- Niveau sonore : 38 DB, classe d'efficacité sonore : C

**Confort et sécurité**

- NoFrost MultiAirflow
- Commande sensitive TouchControl : régulation électronique avec affichage digital de la température
- FreshSense : température constante par technologie de capteurs intelligents
- Fabrique de glaçons IceTwister amovible
- Système d'ouverture facile easyOpening par canal de dépressurisation
- Dégivrage automatique
- Alarme visuelle et sonore de température dans le congélateur
- Alarme sonore de porte ouverte

**Design**

- Portes blanches
- Poignées verticales extérieures
- Intérieur avec finition métal

**CONGELATEUR**

- Congélateur : Volume 290 l
- Super-congélation avec arrêt automatique
- Eclairage LED
- VarioZone - clayettes ou tiroirs extractibles pour plus de modularité
- Pouvoir de congélation : 19.4 kg en 24h
- Autonomie en cas de coupure électrique : 14 h
- 1 compartiments de congélation intensive à porte abattante avec clayette verre
- 5 tiroirs de congélation transparents, dont 1 BigBox

**INFORMATIONS TECHNIQUES**

- Dimensions (H x L x P) : 161 x 70 x 78 cm
- Classe climatique : SN-T
- Charnières à droite, réversibles
- Pieds avant réglables en hauteur, roulettes à l'arrière
- Ouverture de porte sans débord (à 90°)
- Puissance de raccordement: 120 W
- Voltage 220 - 240 V

**Accessoires**

- Accumulateur de froid

# Série 6, Congélateur pose-libre, 161 x 70 cm, Blanc
# GSN51AWDV

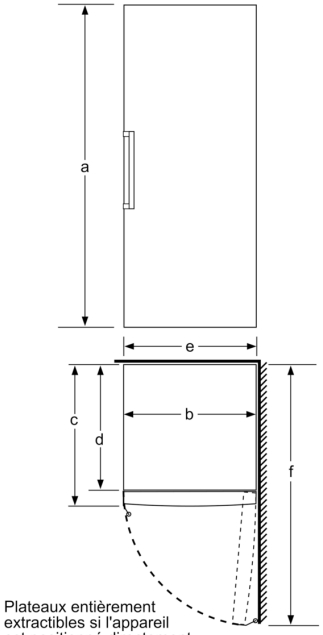


Plateaux entièrement extractibles si l'appareil est positionné directement contre un mur.

| | a | b | c | d | e | f |
|---|---|---|---|---|---|---|
| KSW36, GSD36 | 187 | 60 | 65 | 58 | 60 | 119.5 |
| KSV36, KSF36, GSN36, GSV36 | 186 | | | | | |
| KSV33, GSN33, GSV33 | 176 | | | | | |
| KSV29, GSN29, GSV29 | 161 | | | | | |
| GSV24 | 146 | | | | | |
| GSN51 | 161 | 70 | 78 | 70 | 70 | 142 |
| GSN54 | 176 | | | | | |
| GSN58 | 191 | | | | | |

a Hauteur
b Largeur
c Profondeur la porte fermée sans poignée et sans pièce d'écartement
d Profondeur du meuble sans pièce d'écartement
e Largeur porte ouverte sans poignée
f Profondeur la porte ouverte sans poignée et sans pièce d'écartement

Mesures en cm