# Série 4, Congélateur pose-libre, 186.2 x 69.5 cm, Blanc GSN56VWDG

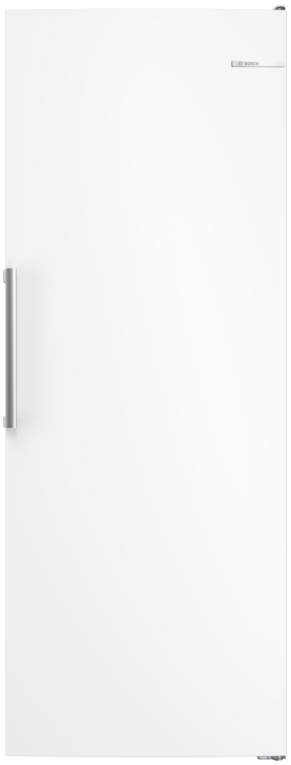







## Congélateur pose-libre avec Total No Frost pour en finir avec le dégivrage manuel, une grande capacité, un fonctionnement silencieux et des balconnets de porte modulables pour accueillir les contenants hauts.

- **XXL Capacity** : notre plus grande capacité pour un modèle une porte.
- **Glossy White Backwall** : un design épuré et lumineux, facile à nettoyer.
- **Side-by-Side Combination**: associez un réfrigérateur et un congélateur pour une solution optimale.
- **Flex Door** : organisez vos surgelés comme vous le souhaitez grâce aux balconnets de porte réglables.
- **LED Lighting** : une lumière claire et uniforme dans le réfrigérateur.

**Données techniques**

| | |
|---|---|
| Classe d'efficacité énergétique[1]: | D |
| Consommation énergétique annuelle moyenne[2]: | 251 kWh/an |
| Volume utile partie congélation: | 471 l |
| Niveau sonore: | 35 dB(A) re 1 pW |
| Classe de niveau sonore: | B |
| Thermomètre dans le congélateur: | - |
| Catégorie de produit: | Congélateur armoire |
| Type d'installation: | Pose-libre |
| Froid ventilé: | - |
| Hauteur: | 1862 mm |
| Largeur appareil: | 695 mm |
| Profondeur appareil: | 755 mm |
| Dimensions du produit emballé (HxLxP): | 1940x760x880 mm |
| Poids net: | 79.8 kg |
| Poids brut: | 86.1 kg |
| Fréquence: | 50 Hz |
| Longueur du cordon électrique: | 240 cm |
| Charnière de porte: | Droite réversible |
| Couleur / matériau du corps: | Blanc |
| Signal d'alarme / dysfonctionnement: | Visuel et sonore |
| Porte verrouillable: | Non |
| Nombre de tiroirs de congélation: | 4 |
| Nombre de compartiments de congélation intérieurs: | 0 |
| Code EAN: | 4242005537310 |
| Marque: | Bosch |
| Référence Commerciale: | GSN56VWDG |
| Catégorie de produit: | Congélateur armoire |
| Accessoires inclus: | 1 x bac à glaçons |

4 242005 537310

[1] Echelle d'efficacité énergétique allant de A à G

[2] Sur base des résultats du test normalisé de 24 heures. Consommation réelle en fonction de l'usage/emplacement de l'appareil.

# Série 4, Congélateur pose-libre, 186.2 x 69.5 cm, Blanc GSN56VWDG

## Congélateur pose-libre avec Total No Frost pour en finir avec le dégivrage manuel, une grande capacité, un fonctionnement silencieux et des balconnets de porte modulables pour accueillir les contenants hauts.

**Points forts**
- Dimensions appareil H x L x P: 1862x695x755 mm
- Classe d'efficacité énergétique[1]: D
- No Frost - Fini le dégivrage manuel
- Volume utile partie congélation: 471 l
- Niveau sonore: 35 dB(A) re 1 pW
- Autonomie en cas de coupure de courant: 17 h
- Pouvoir de congélation (compartiment 4 étoiles): 23,0 kg/24h
- Liste des avertissements: Augmentation de température, Porte ouverte compartiment congélationr

**Général**
- Couleur: Blanc
- Couleur / matériau du corps: Blanc
- Charnière de porte: Droite réversible
- Type de poignée de porte: Poignée externe
- No Frost: No Frost
- Distributeur de glaçons ou d'eau: -
- Système de commandes: Bouton, Via appli
- Classe d'efficacité énergétique[2]: D
- Consommation énergétique annuelle moyenne[3]: 251 kWh/an
- Volume utile partie congélation: 471 l
- Niveau sonore: 35 dB(A) re 1 pW
- Classe de niveau sonore: B
- Classe climatique: Subtropical, Tempéré, Tempéré élargi, Tropical
- Accessoires inclus: 1 x bac à glaçons

**Taille et poids**
- Dimensions appareil H x L x P: 1862x695x755 mm
- Dimensions du produit emballé (HxLxP): 1940x760x880 mm
- Profondeur de la niche d'encastrement: 700 mm
- Poids net: 79,8 kg
- Poids brut: 86,1 kg
- Longueur du cordon électrique: 240 cm

**Caractéristiques spécifiques**
- Total No Frost
- Porte Flex – balconnets de porte configurables individuellement
- BigBox - Tiroir de congélation XXL
- Super-congélation
- Type d'affichage: Affichage numérique
- Liste des avertissements: Augmentation de température, Porte ouverte compartiment congélationr
- Eclairage LED
- Extra silencieux

**Congélation**
- Autonomie en cas de coupure de courant: 17 h
- Nombre de tiroirs de congélation: 4
- Nombre de compartiments de congélation intérieurs: 0
- Nombre de bacs à glaçons: 1

**Connectivité**
- Home Connect[4], [5]
- Fonctionnalités de Home Connect: Contrôle à distance, iService Remote

[1] Echelle d'efficacité énergétique allant de A à G

[2] Echelle d'efficacité énergétique allant de A à G

[3] Sur base des résultats du test normalisé de 24 heures. Consommation réelle en fonction de l'usage/emplacement de l'appareil.

[4] De temps en temps, nous fournissons des mises à jour pour préserver les fonctionnalités de votre appareil domestique connecté (notamment des mises à jour de sécurité). Ces mises à jour sont visibles sur votre smartphone. Si vous souhaitez être informé lorsqu'une telle mise à jour est prête pour votre appareil connecté Home Connect, veuillez procéder comme suit : - Téléchargez l'application Home Connect.- Enregistrez et connectez l'appareil dans l'application. - De plus amples informations seront alors disponibles dans l'application Home Connect.

[5] Certaines des fonctionnalités affichées ne sont accessibles que si l'appareil est connecté à un compte Home Connect et à un compte SingleKey ID via Internet. Home Connect est un service de Home Connect GmbH. Pour plus d'informations sur Home Connect, rendez-vous sur www.home-connect.com.

## Série 4, Congélateur pose-libre, 186.2 x 69.5 cm, Blanc
## GSN56VWDG

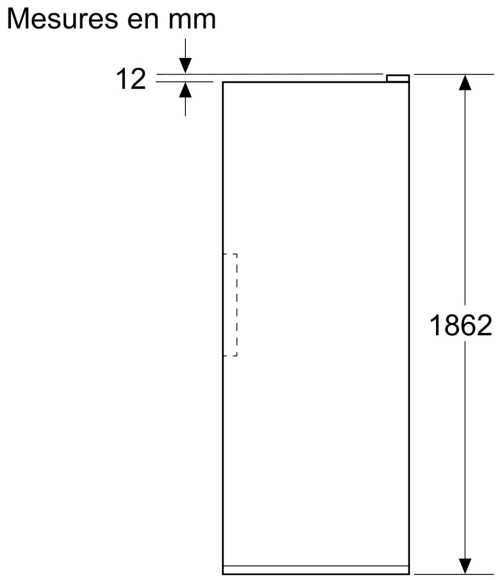


Mesures en mm

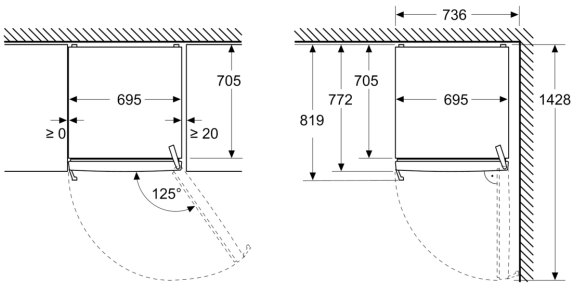


**A:** Sortie d'air ≥ 200 cm²

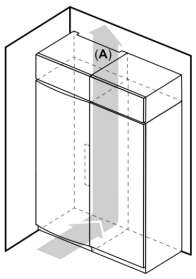


**B:** Sortie d'air ≥ 200 cm²

