SIEMENS

iQ700, Four encastrable, 60 x 60 cm, Noir
HB774G2B1





Accessoires intégrés

1 x tôle de cuisson émaillée, 1 x grille, 1 x lèchefrite pour pyrolyse, 1 x Plaque chauffante Air Fry

Accessoires en option

HZ32WA00	Sonde à viande sans fil
HZ617000	PLAT A PIZZA
HZ629070	LECHEFRITE PERFOREE AIR FRY
HZ633001	Couvercle pour poêle professionnelle
HZ634000	Grille a patisserie et rotisserie
HZ636000	LECHEFRITE EN VERRE
HZ638070	CLIPRAIL PYROLYSE
HZ65MA00	Accessoire

Le four intelligent doté d'un assistant de cuisson, de l'activeClean pour un nettoyage sans effort et du roastingSensor pour d'excellents résultats.

- ✓ TFT-Touchdisplay : la navigation tactile pour une utilisation intuitive.
- ✓ cookControl Pro : d'excellents résultats, quelque soit la recette et en toutes circonstances.
- ✓ Cooking Assistant : Réglez intuitivement le bon programme.
- ✓ activeClean® : votre four se nettoie automatiquement par pyrolyse
- ✓ Home Connect with Remote Control : libérez tout le potentiel de votre four intelligent.

Équipement

Données techniques

Design: ..... Encastrable
Système de nettoyage intégré: ..... activeClean® : système de nettoyage pyrolytique + système de nettoyage humidClean Plus
Niche d'encastrement: ..... 585-595 x 560-568 x 550 mm
Dimensions appareil H x L x P: .....595x594x548 mm
Dimensions du produit emballé (HxLxP): .....670x670x680 mm
Matériau du bandeau: .....Verre
Matériau de la porte: ..... Verre
Poids net: .....37.5 kg
Volume utile du four: ..... 71 l
Modes de cuisson: ..... Air Fry, Gril grande surface, Chaleur tournante douce, Chaleur tournante, Gril petite surface, Convection naturelle, Convection naturelle douce, Position pizza, Cuisson basse température, coolStart (pour les surgelés), Chaleur de sole, Gril chaleur tournante, Préchauffer, Maintenir au chaud
Longueur du cordon électrique: .....120 cm
Code EAN: 4242003901847
Nombre de cavités - (2010/30/CE): 1
Classe d'efficacité énergétique[1]: .....A+
Energy consumption per cycle conventional (2010/30/EC): .....0.87 kWh/cycle
Energy consumption per cycle forced air convection (2010/30/EC): 0.69 kWh/cycle
Indice de classe énergétique - NOUVEAU (2010/30/CE): ..... 81.2 %
Puissance de raccordement: .....3600 W
Intensité: .....16 A
Tension: ..... 220-240 V
Fréquence: .....60; 50 Hz
Type de prise: .....Fiche cont.terre/Gard.fil ter.
Accessoires inclus: ..... 1 x tôle de cuisson émaillée, 1 x grille, 1 x lèchefrite pour pyrolyse, 1 x Plaque chauffante Air Fry

4 242003 901847

[1] Sur une échelle de classes d'efficacité énergétique de A+++ à D

SIEMENS

iQ700, Four encastrable, 60 x 60 cm, Noir
HB774G2B1

Équipement

Type de four/Modes de cuisson
- 14 modes de cuisson : air pulsé 3D, convection naturelle, gril air pulsé, gril grande surface, gril petite surface, position pizza, coolStart (pour les surgelés), chaleur de sole, cuisson basse température, préchauffage, maintien chaud, hotAir doux, cuisson douce, Air Fry
- Modes de cuisson uniquement via l'application Home Connect : maintien de la température, préchauffage
- Réglage de température : 30 °C - 300 °C
- Volume 71 l

Supports d'enfournement / Système d'extraction:
- Nombre de niveaux de rack : 5
- Rails télescopiques en option, pyrolysables

Design :
- Commandes par touchControl
- Cavité intérieure en émail anthracite

Nettoyage :
- Nettoyage Pyrolyse
- Nettoyage hydrolyse
- Intérieur de porte plein verre

Confort d'utilisation
- Cooking Assistant : Assistant de cuisson
- Ecran TFT couleur tactile (90 mm x 30 mm)
- EasyClock : Programmateur électronique
- Préconisation de température
- Affichage de la température
- Contrôle optique de la montée en température
- Sonde électronique de température
- Porte abattante
- système softMove : ouverture et fermeture douces assistées
- cookControl Pro : recettes pré-programmées
- Sonde de cuisson 1 point
- Préchauffage booster
- coolStart
- Eclairage halogène
- Ventilateur de refroidissement
- Home Connect : pilotage et contrôle de votre four à distance

Accessoires inclus :
- Lèchefrite émaillée, grille, lèchefrite, Lèchefrite perforée Air fry

Sécurité
- Porte froide
- Faible température de porte lors de la pyrolyse
- Porte froide 4 vitres
- Sécurité enfants, indicateur de chaleur résiduelle, coupure automatique du four, touche marche, interrupteur au contact de la porte, Verrou de porte électronique

Données techniques :
- Câble de raccordement : 120 cm
- Tension nominale : 220 - 240 V
- Puissance totale de raccordement : 3.6 kW
- Classe d'efficacité énergétique (selon norme EU 65/2014) : A+ (sur une échelle allant de A+++ à D)

Dimensions:
- Dimensions appareil (HxLxP): 595 x 594 x 548 mm
- Dimensions d'encastrement (HxLxP): 450 - 455 x 560 - 568 x 550 mm
- Veuillez vous référer aux dimensions d'encastrement indiquées dans le plan d'installation.

SIEMENS

iQ700, Four encastrable, 60 x 60 cm, Noir
HB774G2B1

Cotes

Installation de deux appareils superposés

Échange d'air

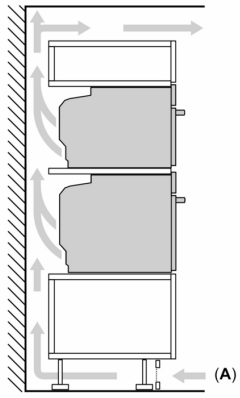

A: Entrée d'air ≥ 200 cm²

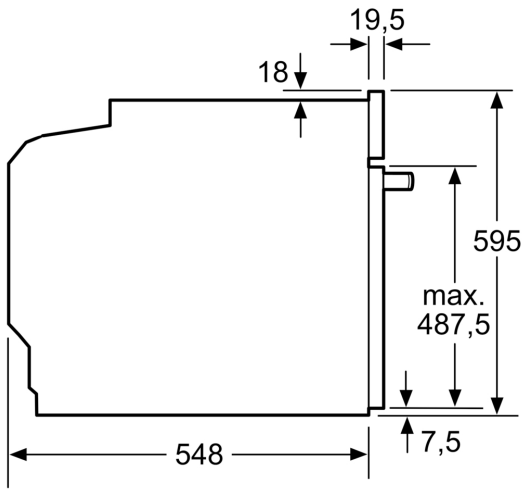

Mesures en mm

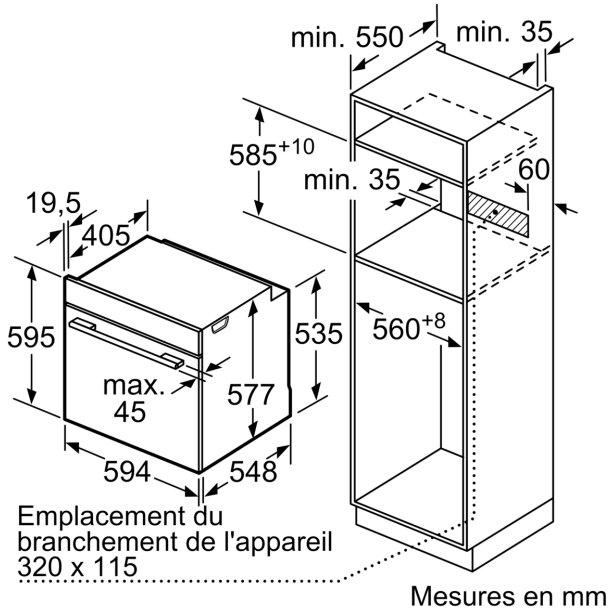

Mesures en mm

Mesures en mm

Épaisseur du plan de travail en cas d'installation sous une table de cuisson
(avec sous-structure, le cas échéant)

Type de table de cuisson	posée	Affleurant
Table de cuisson induction	≥ 37	≥ 38
Table de cuisson induction pleine surface	≥ 47	≥ 48
Table de cuisson gaz	≥ 30	≥ 38
Table de cuisson électrique	≥ 27	≥ 30

SIEMENS

Cotes

