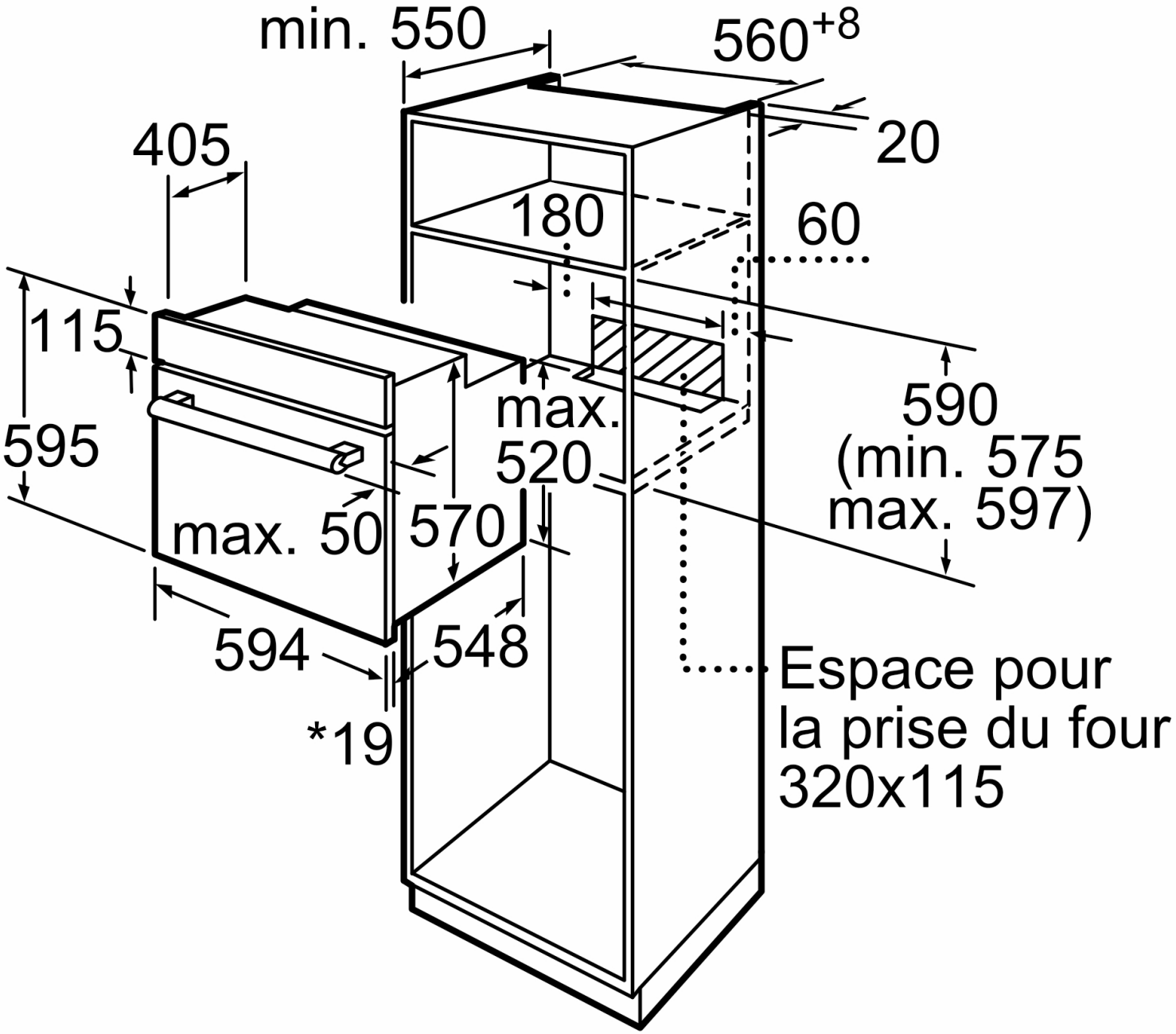

* 20 mm pour la façade métallique

Mesures en mm