Série 2, 60 x 60 cm, Inox
HBF133BR0







Air pulsé 3D : une distribution homogène de la chaleur pour des résultats de cuisson parfaits - à tous les niveaux.

- **Hotair 3D** : une répartition homogène de la chaleur pour des cuissons absolument parfaites, sur trois niveaux.
- **Ecran LED, affichage rouge** : facile à utiliser.
- **EcoClean paroi arrière** : le revêtement spécial sur la paroi arrière du four absorbe les graisses et les décompose par oxygénation. Le nettoyage du four est ainsi facilité.

Accessoires intégrés

1 x grille, 1 x lèchefrite pour pyrolyse

Accessoires en option

HEZ327000	PIERRE A PAIN
HEZ431002	PLAQUE A PATISSERIE
HEZ438201	RAILS TELESCOPIQUES, 2 NIVEAUX

Données techniques

Type d'installation: ..... Encastrable
Système de nettoyage intégré: .....Nettoyage EcoClean : 4 parois
Niche d'encastrement: .....575-597 x 560-568 x 550 mm
Dimensions appareil H x L x P: .....595x594x548 mm
Dimensions du produit emballé (HxLxP): .....670x665x685 mm
Matériau du bandeau: .....Acier inox
Matériau de la porte: ..... Verre
Poids net: .....32.4 kg
Volume utile du four: ..... 66 l
Modes de cuisson: ..... Chaleur tournante douce, Chaleur tournante, Convection naturelle, Gril chaleur tournante, Gril 3 puissances
Longueur du cordon électrique: ..... 120 cm
Code EAN: 4242005047369
Nombre de cavités - (2010/30/CE): 1
Classe d'efficacité énergétique[1]: .....A
Energy consumption per cycle conventional (2010/30/EC): .....0.98 kWh/cycle
Energy consumption per cycle forced air convection (2010/30/EC): .....0.79 kWh/cycle
Indice de classe énergétique - NOUVEAU (2010/30/CE): ..... 95.2 %
Puissance de raccordement: .....3300 W
Intensité: ..... 16 A
Tension: ..... 220-240 V
Fréquence: .....60; 50 Hz
Type de prise: .....Fiche cont.terre/Gard.fil ter.
Accessoires inclus: .....1 x grille, 1 x lèchefrite pour pyrolyse

4 242005 047369

[1] Sur une échelle de classes d'efficacité énergétique de A+++ à D

Série 2, 60 x 60 cm, Inox
HBF133BR0

Air pulsé 3D : une distribution homogène de la chaleur pour des résultats de cuisson parfaits - à tous les niveaux.

Type de four/Modes de cuisson
- 5 modes de cuisson : Hotair 3D, convection naturelle, gril air pulsé, air pulsé doux, gril grande surface
- Réglage de température : 50 °C - 275 °C
- Volume 66 l

Supports d'enfournement / Système d'extraction:
- Nombre de niveaux de rack : 5
- Rails télescopiques en option

Design :
- Boutons rotatifs, rond
- Cavité intérieure en émail anthracite
- Four grande capacité

Nettoyage :
- Nettoyage Ecoclean
- Intérieur de porte plein verre

Confort d'utilisation
- Ecran LED affichage rouge
- Horloge électronique
- Départ automatique
- Poignée inox
- Préchauffage Booster
- Eclairage halogène
- Ventilateur de refroidissement

Accessoires inclus :
- lèchefrite, grille

Sécurité
- Porte 3 vitres
- Sécurité enfants

Données techniques :
- Câble de raccordement : 120 cm
- Tension nominale : 220 - 240 V
- Puissance totale de raccordement : 3.3 kW
- Classe d'efficacité énergétique (selon norme EU 65/2014) : A (sur une échelle allant de A+++ à D)

Dimensions:
- Dimensions appareil (HxLxP): 595 x 594 x 548 mm
- Dimensions d'encastrement (HxLxP): 560 mm - 568 mm x 575 mm - 597 mm x 550 mm
- Veuillez vous référer aux dimensions d'encastrement indiquées dans le plan d'installation.

Série 2, 60 x 60 cm, Inox
HBF133BR0

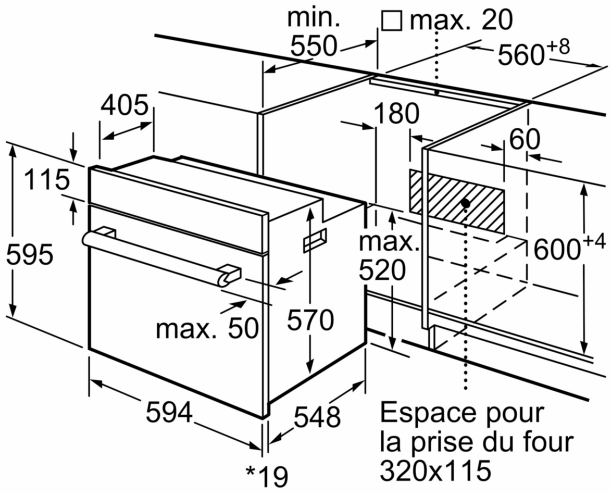

* 20 mm pour la façade métallique

Mesures en mm

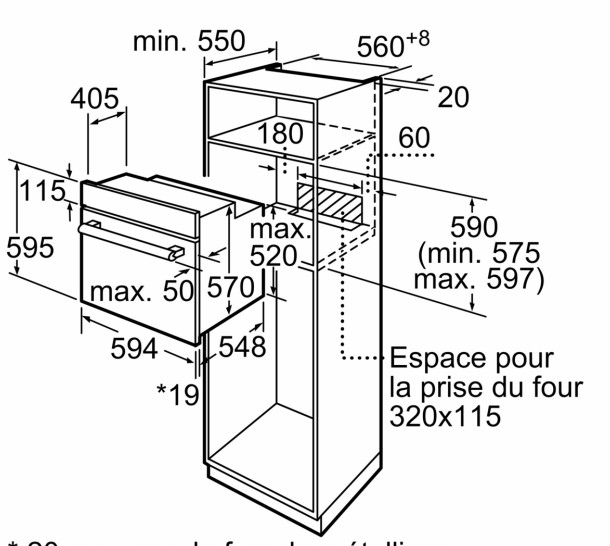

* 20 mm pour la façade métallique

Mesures en mm

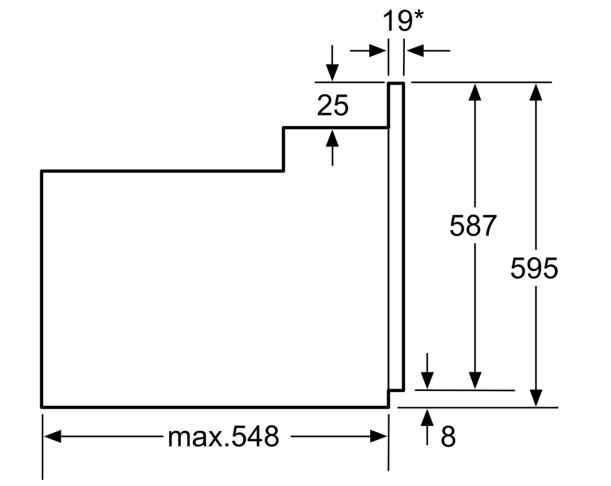

* En cas de façades métalliques 20mm

Mesures en mm