Montage avec une table de cuisson.

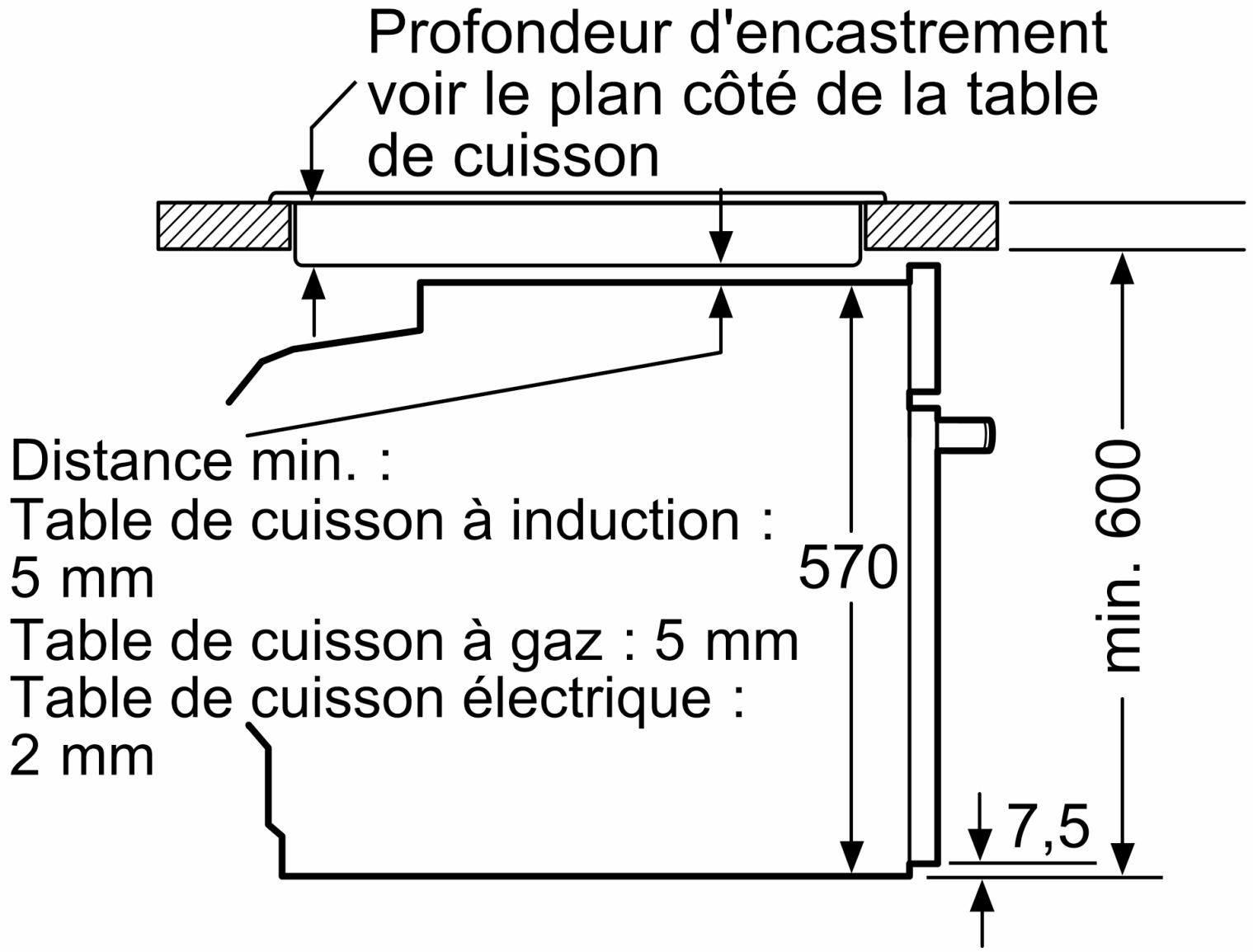

Mesures en mm