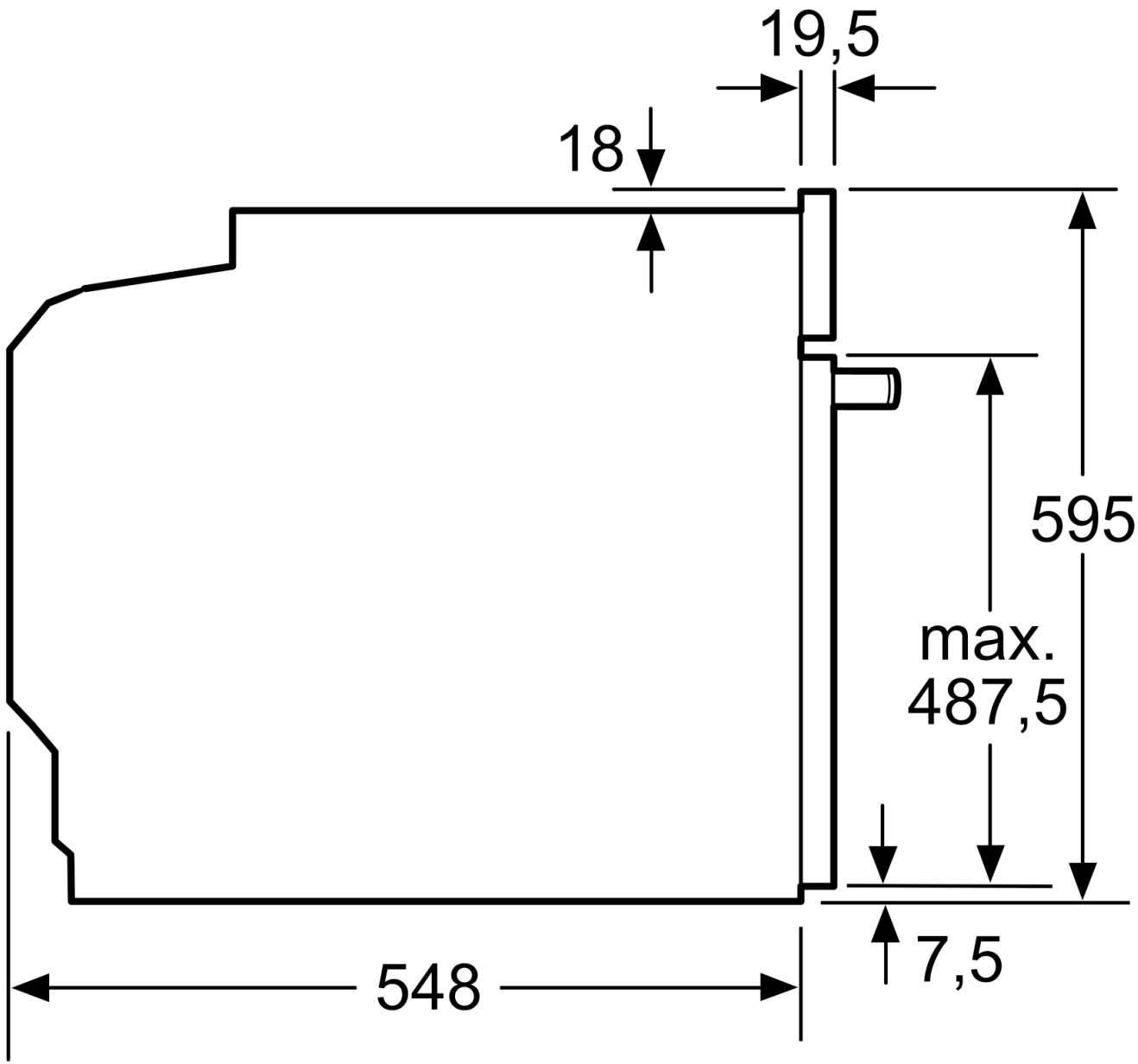

Mesures en mm