SIEMENS

iQ300, Four encastrable avec fonction vapeur, 60 x 60 cm, Inox HR372G0S3









extraKlasse

Accessoires intégrés

1 x grille, 1 x lèchefrite pour pyrolyse, 1 x Plaque chauffante Air Fry

Accessoires en option

HZ538000	CLIP RAIL 1 NIVEAU
HZ617000	PLAT A PIZZA
HZ629070	LECHEFRITE PERFOREE AIR FRY
HZ32WA00	Sonde à viande sans fil
HZ634000	Grille a patisserie et rotisserie
HZ638000	CLIPRAIL STANDARD
HZ65MA00	Accessoire

D'excellents résultats dans votre cuisine : four autonettoyant avec activeClean, vapeur ajoutée et Air Fry.

- ✓ Air fry – la façon la plus saine de grignoter.
- ✓ Ajout de vapeur : des aliments croustillants à l'extérieur et juteux à l'intérieur.
- ✓ activeClean® : votre four se nettoie automatiquement grâce au nettoyage pyrolyse.
- ✓ Commande tactile LED - Facile à utiliser, sans aucun bouton.
- ✓ Pour des résultats parfaits - 15 programmes automatiques cookControl15

Équipement

Données techniques

Design: ..... Encastrable
Système de nettoyage intégré: ..... activeClean® : système de nettoyage pyrolytique + système de nettoyage humidClean Plus
Niche d'encastrement: ..... 585-595 x 560-568 x 550 mm
Dimensions appareil H x L x P: .....595x594x548 mm
Dimensions du produit emballé (HxLxP): .....670x660x690 mm
Matériau du bandeau: .....Verre
Matériau de la porte: ..... Verre
Poids net: .....38.4 kg
Volume utile du four: ..... 71 l
Modes de cuisson: ..... Air Fry, Gril grande surface, Chaleur tournante douce, Chaleur tournante, Convection naturelle, Position pizza, Gril chaleur tournante
Longueur du cordon électrique: .....120 cm
Code EAN: 4242003956748
Nombre de cavités - (2010/30/CE): 1
Classe d'efficacité énergétique[1]: .....A+
Energy consumption per cycle conventional (2010/30/EC): .....0.94 kWh/cycle
Energy consumption per cycle forced air convection (2010/30/EC): 0.69 kWh/cycle
Indice de classe énergétique - NOUVEAU (2010/30/CE): ..... 81.2 %
Puissance de raccordement: ..... 3600 W
Intensité: ..... 16 A
Tension: ..... 220-240 V
Fréquence: .....50; 60 Hz
Type de prise: .....Fiche cont.terre/Gard.fil ter.
Accessoires inclus: 1 x grille, 1 x lèchefrite pour pyrolyse, 1 x Plaque chauffante Air Fry

4 242003 956748

[1] Sur une échelle de classes d'efficacité énergétique de A+++ à D

SIEMENS

iQ300, Four encastrable avec fonction vapeur, 60 x 60 cm, Inox
HR372G0S3

Équipement

Type de four/Modes de cuisson
- 8 modes de cuisson : air pulsé 3D, convection naturelle, gril air pulsé, gril grande surface, position pizza, hotAir doux, chaleur tournante + vapeur
- Modes de cuisson additionnels avec vapeur : fonction ajout de vapeur, chaleur tournante + vapeur
- Réglage de température : 30 °C - 275 °C
- Volume 71 l

Supports d'enfournement / Système d'extraction:
- Nombre de niveaux de rack : 5
- ClipRails télescopiques 1 niveau, avec arrêt automatique

Design :
- Commandes par touchControl
- Cavité intérieure en émail anthracite

Nettoyage :
- Nettoyage Pyrolyse
- Nettoyage hydrolyse
- Intérieur de porte plein verre

Confort d'utilisation
- Ecran tactile LED (affichage bleu/blanc)
- EasyClock : Programmateur électronique
- Préconisation de température
- Contrôle optique de la montée en température
- 15 programmes automatiques
- Programme de détartrage
- Porte abattante
- Poignée inox
- système softMove : ouverture et fermeture douces assistées
- cookControl : recettes préprogrammées
- Préchauffage booster
- Eclairage halogène
- Plusieurs niveaux d'intensité de vapeur disponibles : niveau de vapeur faible
- Réservoir d'eau : 220ml
- Indication réservoir d'eau vide
- Générateur de vapeur hors de la cavité
- Ventilateur de refroidissement

Accessoires inclus :
- grille, lèchefrite, Lèchefrite perforée Air fry

Sécurité
- Porte froide
- Faible température de porte lors de la pyrolyse
- Porte froide 4 vitres
- Sécurité enfants, coupure automatique du four, touche marche, Verrou de porte électronique, door lock mechanical, optional

Données techniques :
- Câble de raccordement : 120 cm
- Tension nominale : 220 - 240 V
- Puissance totale de raccordement : 3.6 kW
- Classe d'efficacité énergétique (selon norme EU 65/2014) : A+ (sur une échelle allant de A+++ à D)

Dimensions:
- Dimensions appareil (HxLxP): 595 x 594 x 548 mm
- Dimensions d'encastrement (HxLxP): 560 mm - 568 mm x 585 mm - 595 mm x 550 mm
- Veuillez vous référer aux dimensions d'encastrement indiquées dans le plan d'installation.

SIEMENS

iQ300, Four encastrable avec fonction vapeur, 60 x 60 cm, Inox
HR372G0S3

Cotes

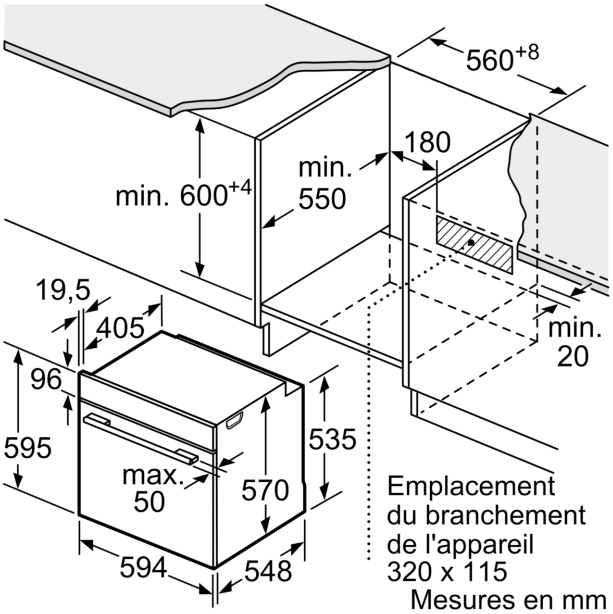

Mesures en mm

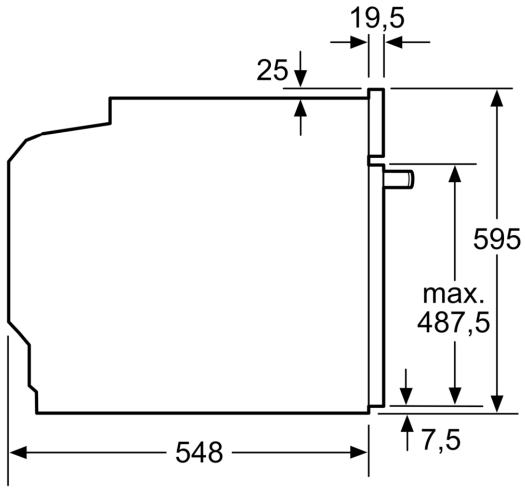

Mesures en mm

Mesures en mm

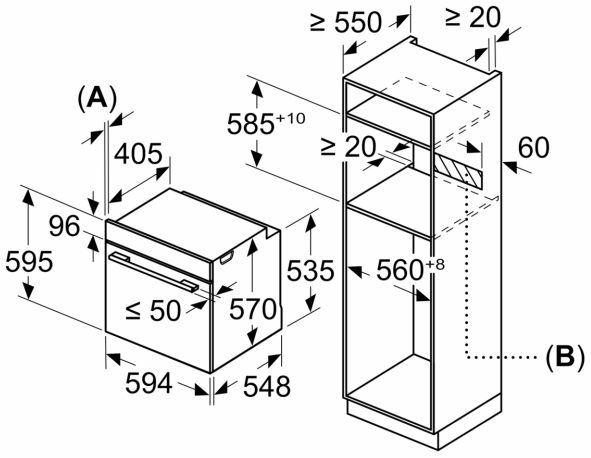

A: 19,5 mm
B: Espace pour le raccordement de l'appareil 320 x 115 mm

Montage avec une table de cuisson.

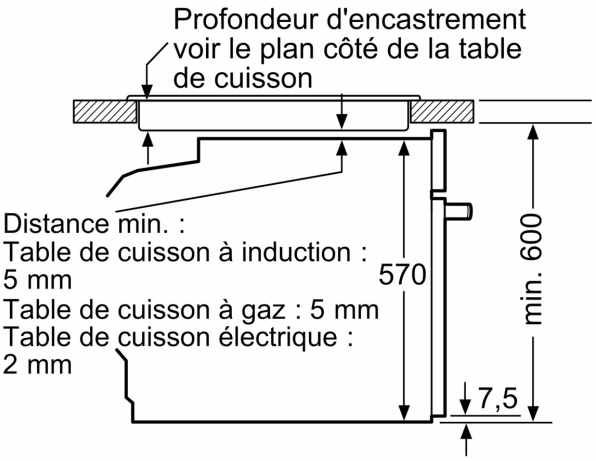

Mesures en mm